10 023

MERCEDES-BENZ

TYPE 220 S

ERSATZTEILLISTE · SPARE PARTS LIST

AUSGABE D · EDITION D

DAIMLER-BENZ AKTIENGESELLSCHAFT · STUTTGART-UNTERTÜRKHEIM · GERMANY

10 023

MERCEDES-BENZ

TYPE 220 S

ERSATZTEILLISTE · SPARE PARTS LIST

AUSGABE D · EDITION D

Stand vom Januar 1960 · As per January 1960

Änderungen vorbehalten · Subject to modifications

DAIMLER-BENZ AKTIENGESELLSCHAFT · STUTTGART-UNTERTUERKHEIM · GERMANY

Printed in Germany

INHALT

	Seite
Vorbemerkungen	IV-V
Lage von Typschild, Motor-und Fahrgestell-Nummer	VIII
Bestellungen von Ersatzteilen	VIII
Lage der Aggregate-Nummern	IX
Motorgruppen-Verzeichnis	X-XI
Fahrgestellgruppen-Verzeichnis	XII-XVI
Aufbaugruppen-Verzeichnis	XVII-XX
Motor-Ersatzteile	2-142
Fahrgestell-Ersatzteile	144-451
Aufbau-Ersatzteile	454-938
Teilnummern-Verzeichnis	940- 965

CONTENTS

	Page
Preliminary remarks	VI-VII
Position of type plate, engine and chassis number	VIII
Ordering of spare parts	IX
Position of unit numbers	IX
Engine group index	X-XI
Chassis group index	XII-XVI
Body group index	XVII-XX
Engine spare parts	2-142
Chassis spare parts	144-451
Body spare parts	454-938
Part No. index	940-965

10023

VORBEMERKUNGEN

Diese Liste enthält die Ersatzteile für den Typ 220 S mit Sechszylinder-Benzinmotor M 180.III in den nachstehend aufgeführten Ausführungen:

Motor-Baumuster bzw. Fahrgestell-Baumuster	Fahrgestell-Ausführung			Verkaufs-bezeichnung
180.924-10 ## 180.010-10 ##	Personenwagen, Limousine, 4-türig mit Benzinmotor M 180.III	Linkslenkung	mit normaler Kupplung	220 S
180.924-20 ## 180.010-20 ##	Personenwagen, Limousine, 4-türig mit Benzinmotor M 180.III	Rechtslenkung	mit normaler Kupplung	220 S
180.924-10 ## 180.011-10 ##	Personenwagen, Limousine mit Schiebedach mit Benzinmotor M 180.III	Linkslenkung	mit normaler Kupplung	220 S
180.924-20 ## 180.011-20 ##	Personenwagen, Limousine mit Schiebedach mit Benzinmotor M 180.III	Rechtslenkung	mit normaler Kupplung	220 S
180.924-10 ## 180.030-10 ##	Personenwagen, Cabriolet A mit Benzinmotor M 180.III	Linkslenkung	mit normaler Kupplung	220 S
180.924-20 ## 180.030-20 ##	Personenwagen, Cabriolet A mit Benzinmotor M 180.III	Rechtslenkung	mit normaler Kupplung	220 S
180.924-10 ## 180.037-10 ##	Personenwagen, Coupé A mit Benzinmotor M 180.III	Linkslenkung	mit normaler Kupplung	220 S
180.924-20 ## 180.037-20 ##	Personenwagen, Coupé A mit Benzinmotor M 180.III	Rechtslenkung	mit normaler Kupplung	220 S
180.924-11 ## 180.010-11 ##	Personenwagen, Limousine, 4-türig mit Benzinmotor M 180.III	Linkslenkung	mit hydraulisch-automatischer Daimler-Benz Kupplung	220 S
180.924-21 ## 180.010-21 ##	Personenwagen, Limousine, 4-türig mit Benzinmotor M 180.III	Rechtslenkung	mit hydraulisch-automatischer Daimler-Benz Kupplung	220 S
180.924-11 ## 180.011-11 ##	Personenwagen, Limousine mit Schiebedach mit Benzinmotor M 180.III	Linkslenkung	mit hydraulisch-automatischer Daimler-Benz Kupplung	220 S
180.924-21 ## 180.011-21 ##	Personenwagen, Limousine mit Schiebedach mit Benzinmotor M 180.III	Rechtslenkung	mit hydraulisch-automatischer Daimler-Benz Kupplung	220 S
180.924-11 ## 180.030-11 ##	Personenwagen, Cabriolet A mit Benzinmotor M 180.III	Linkslenkung	mit hydraulisch-automatischer Daimler-Benz Kupplung	220 S
180.924-21 ## 180.030-21 ##	Personenwagen, Cabriolet A mit Benzinmotor M 180.III	Rechtslenkung	mit hydraulisch-automatischer Daimler-Benz Kupplung	220 S
180.924-11 ## 180.037-11 ##	Personenwagen, Coupé A mit Benzinmotor M 180.III	Linkslenkung	mit hydraulisch-automatischer Daimler-Benz Kupplung	220 S
180.924-21 ## 180.037-21 ##	Personenwagen, Coupé A mit Benzinmotor M 180.III	Rechtslenkung	mit hydraulisch-automatischer Daimler-Benz Kupplung	220 S

Die Bezeichnungen "links" und "rechts" gelten in der Fahrtrichtung gesehen. Die Angaben "erstes", "zweites" usw. (z.B. Kurbelwellenlager) sind von der Kühlerseite aus gerechnet.

Zurückgesetzte Teile in der Spalte "Benennung" sind in dem vorhergehenden nicht zurückgesetzten Teil enthalten.

Steht eine Zahl in der Spalte "Bild-Nummer" zwischen Klammern (), so bedeutet dies, daß das abgebildete Teil nicht mehr der neuesten Ausführung entspricht.

Die Bezeichnung "n.B." in der Spalte "Anzahl für Baumuster" bedeutet "nach Bedarf".

Die Bezeichnung "wahlweise" bedeutet, daß die hier aufgeführten Teile je nach Liefermöglichkeit ausgeliefert werden.

Steht in der Spalte "Bild-Nr." vor der Zahl ein "R", so bedeutet dies, daß das abgebildete Teil nur für rechtsgelenkte Fahrzeuge gültig ist.

Sofern ein Teil für sämtliche Baumuster Gültigkeit hat, ist die Stückzahl in der Spalte "alle" eingetragen. Die in den einzelnen Spalten eingesetzten Stückzahlen bedeuten, daß diese Teile nur für die bezeichneten Baumuster in Frage kommen.

+ Neuerdings wurden den 6-stelligen Baumusterbezeichnungen Kennzahlen für Links-bzw. Rechtslenkung durch - (Bindestrich) getrennt, an der 7. und 8. Stelle zugefügt. Diese Kennzeichnung tritt anstelle der bis dahin üblichen Bezeichnung "R" = Rechtslenkung vor der Baumusterbezeichnung. Die Kennzahl "10" (an der 7. und 8. Stelle der Baumusterbezeichnung) bedeutet Linkslenkung und "20" Rechtslenkung. Gleichzeitig wurde die Kennzeichnung nach der Baumusterbezeichnung mit "N" für Fahrzeuge mit normaler Kupplung bzw. "Z" mit hydraulisch-automatischer Daimler-Benz-Kupplung in Kennzahlen geändert. Die Kennzahl "10" bedeutet Linkslenkung normale Kupplung, "11" = Linkslenkung hydraulisch-automatische Daimler-Benz-Kupplung, "20" = Rechtslenkung normale Kupplung, "21" = Rechtslenkung hydraulisch-automatische Daimler-Benz-Kupplung.

PRELIMINARY REMARKS

This list comprises the spare parts for the type 220 S with six-cylinder gasoline engine M 180.III in the designs specified in the following:

Engine model or chassis model resp.	Chassis design			Sales designation
180.924-10 ⊕ 180.010-10 ⊕	Passenger car, sedan, four doors with gasoline engine M 180.III	left-hand drive	with standard clutch	220 S
180.924-20 ⊕ 180.010-20 ⊕	Passenger car, sedan, four doors with gasoline engine M 180.III	right-hand drive	with standard clutch	220 S
180.924-10 ⊕ 180.011-10 ⊕	Passenger car, sedan with sliding roof with gasoline engine M 180.III	left-hand drive	with standard clutch	220 S
180.924-20 ⊕ 180.011-20 ⊕	Passenger car, sedan with sliding roof with gasoline engine M 180.III	right-hand drive	with standard clutch	220 S
180.924-10 ⊕ 180.030-10 ⊕	Passenger car, convertible A with gasoline engine M 180.III	left-hand drive	with standard clutch	220 S
180.924-20 ⊕ 180.030-20 ⊕	Passenger car, convertible A with gasoline engine M 180.III	right-hand drive	with standard clutch	220 S
180.924-10 ⊕ 180.037-10 ⊕	Passenger car, coupé A with gasoline engine M 180.III	left-hand drive	with standard clutch	220 S
180.924-20 ⊕ 180.037-20 ⊕	Passenger car, coupé A with gasoline engine M 180.III	right-hand drive	with standard clutch	220 S
180.924-11 ⊕ 180.010-11 ⊕	Passenger car, sedan, four doors with gasoline engine M 180.III	left-hand drive	with hydraulic-automatic Daimler-Benz clutch	220 S
180.924-21 ⊕ 180.010-21 ⊕	Passenger car, sedan, four doors with gasoline engine M 180.III	right-hand drive	with hydraulic-automatic Daimler-Benz clutch	220 S
180.924-11 ⊕ 180.011-11 ⊕	Passenger car, sedan with sliding roof with gasoline engine M 180.III	left-hand drive	with hydraulic-automatic Daimler-Benz clutch	220 S
180.924-21 ⊕ 180.011-21 ⊕	Passenger car, sedan with sliding roof with gasoline engine M 180.III	right-hand drive	with hydraulic-automatic Daimler-Benz clutch	220 S
180.924-11 ⊕ 180.030-11 ⊕	Passenger car, convertible A with gasoline engine M 180.III	left-hand drive	with hydraulic-automatic Daimler-Benz clutch	220 S
180.924-21 ⊕ 180.030-21 ⊕	Passenger car, convertible A with gasoline engine M 180.III	right-hand drive	with hydraulic-automatic Daimler-Benz clutch	220 S
180.924-11 ⊕ 180.037-11 ⊕	Passenger car, coupé A with gasoline engine M 180.III	left-hand drive	with hydraulic-automatic Daimler-Benz clutch	220 S
180.924-21 ⊕ 180.037-21 ⊕	Passenger car, coupé A with gasoline engine M 180.III	right-hand drive	with hydraulic-automatic Daimler-Benz clutch	220 S

The designations "left" and "right" refer to driving direction. The designations "first", "second" etc. (e.g. crankshaft bearing) are seen from radiator side.

Indented parts in column "Denomination" are contained in the preceding - not indented - part.

Figures in column "Fig. No." set in parentheses () indicate that the illustrated part does not correspond anymore to the latest design.

The designation "a.r." in column "Quantity for model" means "as required".

The designation "optional" means that the respective parts will be supplied as available.

If there is the letter "R" before the figure in column "Fig. No.", this means that the illustrated part is applicable to right-hand drive cars only.

If a part is applicable to all models, the quantity is indicated in column "all". If the quantity is indicated in the individual columns, these parts are only applicable to the thus marked models.

As a novelty, characteristic numbers referring to left-hand or right-hand drive, resp., have after a - (hyphen) been added to the 6-figure model numbers. These characteristic numbers take the place of the hitherto used "R" = right-hand drive before the model number. The characteristic number "10" (at 7th and 8th position of model designation) stands for left-hand drive, and "20" stands for right-hand drive. At the same time, the designations "N" (for vehicles with standard clutch) and "Z" (for vehicles with hydraulic-automatic Daimler-Benz clutch) - after indication of model - have been changed into characteristic numbers. The characteristic number "10" stands for left-hand drive, standard clutch; "11" left-hand drive, hydraulic-automatic Daimler-Benz clutch; "20" = right-hand drive, standard clutch; "21" = right-hand drive, hydraulic-automatic Daimler-Benz clutch.

Tafel I — Lage von Typschild, Motor- und Fahrgestell-Nummer

Table I — Position of Type Plate, Engine No. and Chassis No.

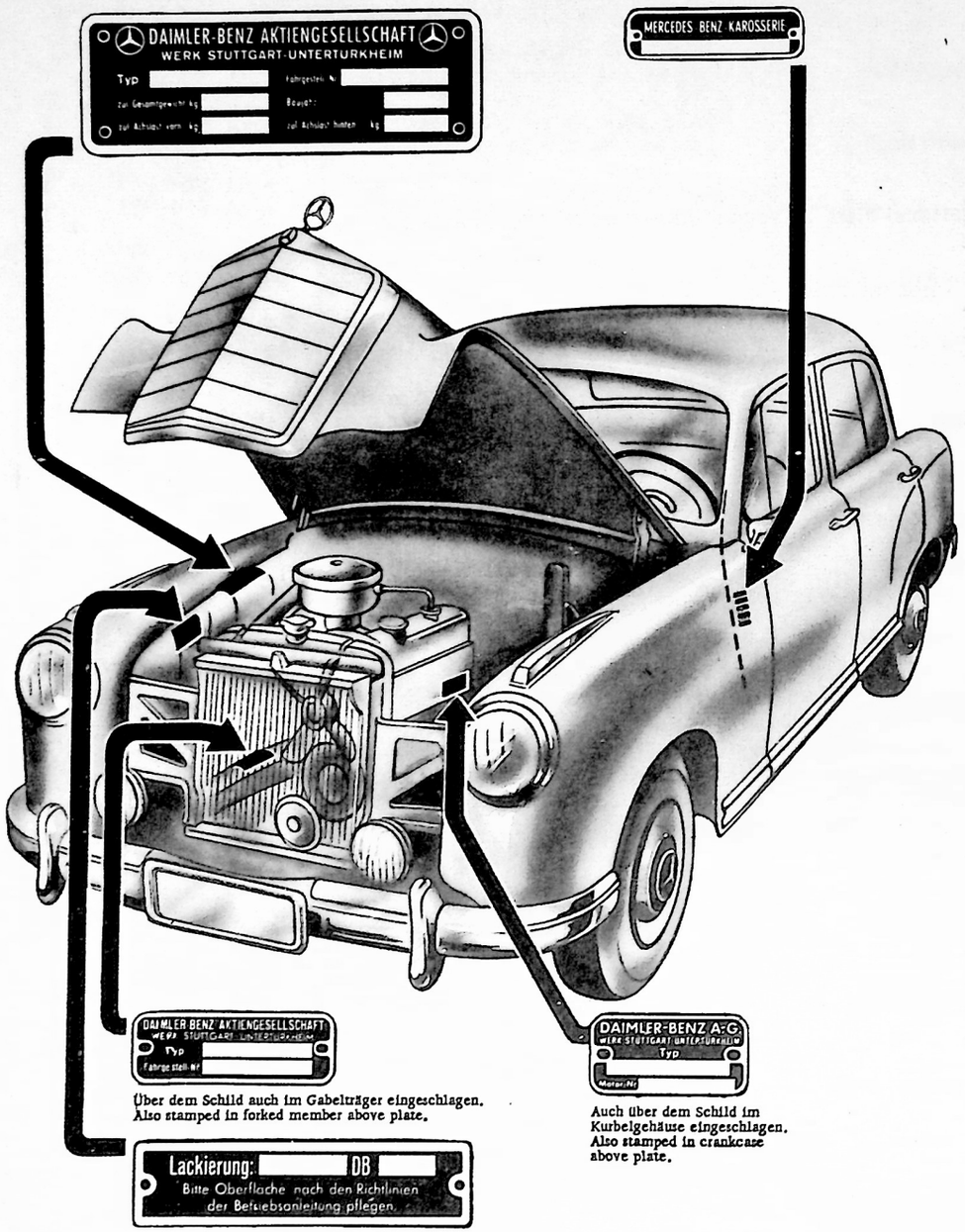

Über dem Schild auch im Gabelträger eingeschlagen.
Also stamped in forked member above plate.

Auch über dem Schild im Kurbelgehäuse eingeschlagen.
Also stamped in crankcase above plate.

Bei Bestellung von Ersatzteilen bitten wir in jedem Fall anzugeben:

Motor-Typ (Baumuster) z.B. M 180.III/180.924-10	mit Motor-Nummer 9500010	) siehe Tafel I
Fahrgestell-Typ (Baumuster) z.B. 220 S/180.010-10	mit Fahrgestell-Nummer 9500010	)

Teilnummer: siehe Spalte "Teilnummer"

Genaue Bezeichnung: siehe Spalte "Benennung"

Werden Ersatzteile für Aggregate bestellt, dann sind auch die Nummern dieser Aggregate anzugeben:

Getriebe-Nummer:	am Getriebegehäuse unten eingeschlagen	) siehe Tafel II
Vorderachs-Nummer:	am Achsschenkel links und rechts	)
Hinterachs-Nummer:	am Hinterachsgehäuse hinten eingeschlagen	)
Lenkungs-Nummer:	am Lenkgehäusedeckel eingeschlagen	)

Bei Bestellung von Schlüsseln ist die Schlüssel-Nummer anzugeben. Diese befindet sich:

für den Türgriff, Heckdeckel und Klappe am Hinterkotflügel rechts) jeweils auf dem Schließzylinder

(Schließung von Türgriff, Heckdeckelschloß und Klappe am Hinterkotflügel ist gleich).

Notieren Sie sich sorgfältig die Motor- und Fahrgestell-Nummer Ihres Wagens!

Unsere Kunden bitten wir, Ersatzteil-Bestellungen bei unseren Niederlassungen und Vertretungen aufzugeben.

DAIMLER-BENZ AKTIENGESELLSCHAFT

STUTTGART-UNTERTÜRKHEIM

When Ordering Spare Parts do not Fail do Quote:

Engine type (model) e.g. M 180.III/180.924-10	with engine number 9500010	see table I
Chassis type (model) e.g. 220 S/180.010-10	with chassis number 9500010	

Part number: see column "No. of spare part"

Exact designation: see column "Denomination"

When ordering spare parts for units, the numbers of these units must be quoted as well:

Transmission number:	stamped in transmission housing, bottom	see table II
Front axle number:	at steering knuckle, left and right	
Rear axle number:	stamped in rear axle housing, rear	
Steering number:	stamped in steering housing cover	

When ordering keys, please indicate the key number, this can be found:

for the door handle, rear lid cover and flap at rear mudguard, right) at the cylindrical body of the lock

(locking of door handle, rear lid lock and flap at rear mudguard, right, is of the same type).

Carefully note the engine and chassis numbers of your car!

Our customers are requested to place spare parts orders with our branches and agencies only.

DAIMLER-BENZ AKTIENGESELLSCHAFT

STUTTGART-UNTERTÜRKHEIM

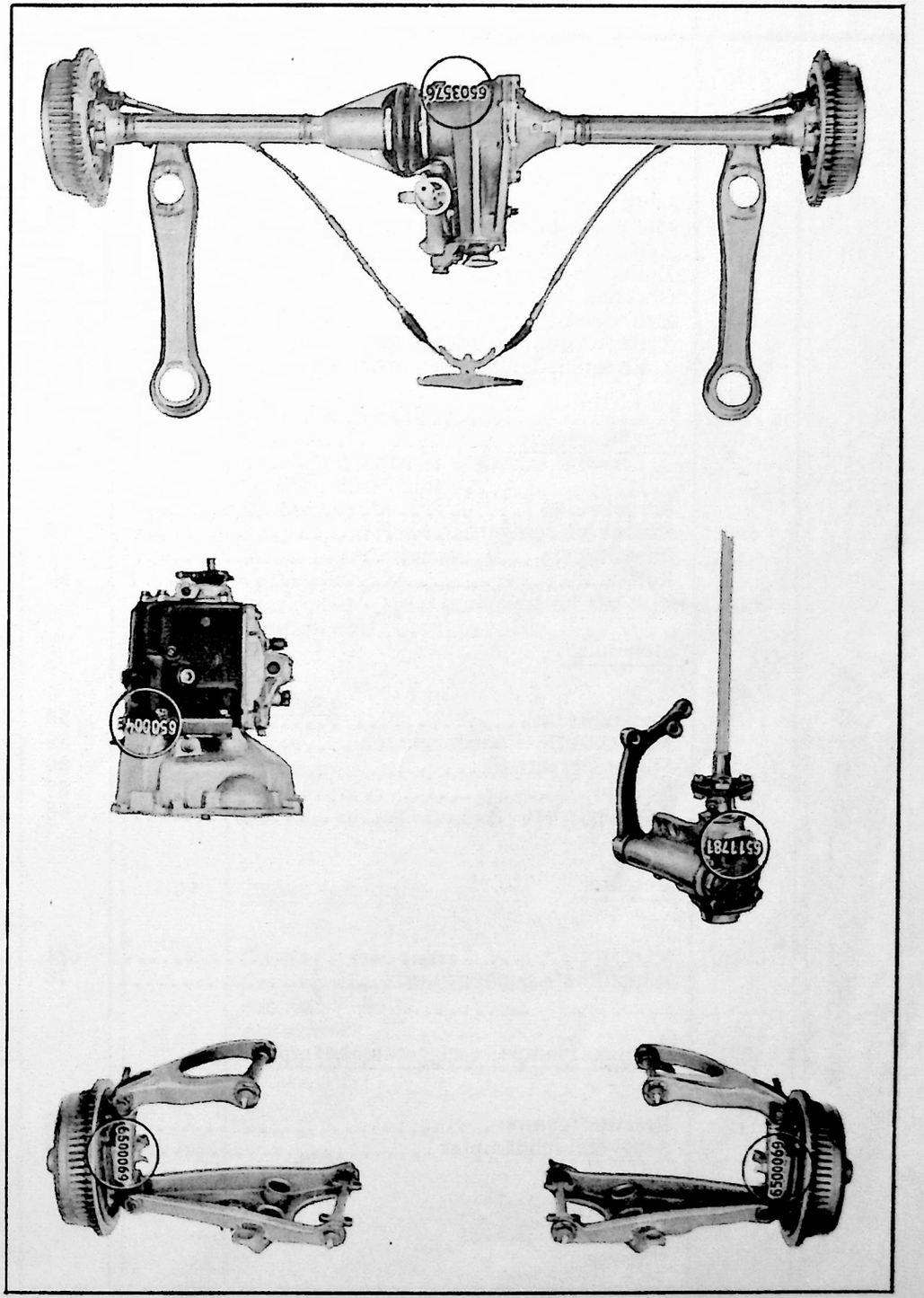

Motorgruppen-Verzeichnis

Tafel	Gruppe	Benennung	Seite
	01	Motorgehäuse	
1		Motor	3
		Motor - Export-Sonderwunsch	4
		Zylinderkurbelgehäuse	7
		Zylinderdeckel	16
		Ölwanne	20
2		Zylinderkopf	25
		Zylinderkopf - Sonderwunsch	26
		Zylinderkopfhaube mit Entlüftung	38
	03	Triebwerkteile	
3		Kurbelwelle	41
		Kurbelwellenlager	46
		Pleuelstange	51
		Kolben	53
	05	Steuerung	
4		Nockenwelle	59
		Nockenwelle - Sonderwunsch	59
		Steuerungsantrieb	60
		Ventile	67
		Schwinghebel	68
	07	Vergaser	
5		Vergaser	71
		Hauptdüse - Sonderwunsch	78
	09	Kraftstoffpumpe, Sauggeräuschdämpfer	
6		Kraftstoffpumpe	89
		Sauggeräuschdämpfer	93

Engine Group Index

Table	Group	Denomination	Page
	01	Engine Housing	
1		Engine	3
		Engine - export, special request	4
		Cylinder crankcase	7
		Cylinder side cover	16
		Oil pan	20
2		Cylinder head	25
		Cylinder head - special request	26
		Cylinder head cover with ventilation	38
	03	Moving Parts	
3		Crankshaft	41
		Crankshaft bearing	46
		Connecting rod	51
		Piston	53
	05	Timing	
4		Camshaft	59
		Camshaft - special request	59
		Timing gear drive	60
		Valves	67
		Rocker arm	68
	07	Carburetor	
5		Carburetor	71
		Main nozzle - special request	78
	09	Fuel Pump, Suction Noise Damper	
6		Fuel pump	89
		Suction noise damper	93

Motorgruppen - Verzeichnis

Tafel	Gruppe	Benennung	Seite
	14	Saugrohr und Auspuffkrümmer	
7		Saugrohr	95
		Regulierung	97
		Auspuffkrümmer	99
	15	Elektrische Ausrüstung am Motor	
8		Anlasser	103
		Lichtmaschine	105
		Durchführungskondensator - Sonderwunsch	106
		Zündverteiler	109
		Zündkabel	118
		Entstörstecker - Sonderwunsch für Radioeinbau	119
		Zündkerze	121
		Zündkerze - Sonderwunsch für Radio-Einbau	122
		Zündspule	122
	18	Ölpumpe	
9		Ölpumpe	123
		Ölfilter	127
		Ölüberdruckventil	130
	20	Motorkühlung	
10		Kühlwasserpumpe	133
		Kühlwasserauslaufstutzen	138
		Lüfter und Keilriemen	139
		Zubehör	139

Engine Group Index

Table	Group	Denomination	Page
	14	Intake Pipe and Exhaust Manifold	
7		Intake pipe	95
		Control	97
		Exhaust manifold	99
	15	Electrical Equipment at Engine	
8		Starter motor	103
		Generator	105
		Through condenser - special request	106
		Ignition distributor	109
		Ignition cable	118
		Plug for interference suppression - special request for radio installation	119
		Spark plug	121
		Spark plug - special request for radio installation	122
		Ignition coil	122
	18	Oil Pump	
9		Oil pump	123
		Oil filter	127
		Oil pressure relief valve	130
	20	Engine Cooling	
10		Cooling water pump	133
		Cooling water discharge nipple	138
		Fan and V-belt	139
		Accessories	139

Fahrgestellgruppen - Verzeichnis

Tafel	Gruppe	Benennung	Seite
	22/24	Motoraufhängung	
11		Motoraufhängung vorn	145
		Gummilager, Federweg 3,0 mm - Export-Sonderwunsch	145
		Motoraufhängung hinten	146
		Motorabstützung vorn	148
	25	Kupplung	
12		Kupplung	151
		Kupplungsgehäuse	154
		Ausrückteile	157
		Sonderwunsch - hydraulisch-automatische Daimler-Benz Kupplung	
13		Kupplung	159
		Kupplungsgehäuse	162
		Temperaturschalter - Sonderwunsch	164
14		Servo-Aggregat	167
		Steuerventil	170
		Unterdruckbehälter	171
	26	Getriebe	
15		Getriebe	175
		Getriebegehäuse	176
		Getrieberäder	176
		Hauptwelle	180
16		Schaltung am Getriebe	191
		Schaltung am Lenkrad	199
		Schalthebel	201
		Schalthebelknopf, elfenbeinfarbig - Sonderwunsch.	203

Chassis Group Index

Table	Group	Denomination	Page
	22/24	Engine Suspension	
11		Engine suspension, front	145
		Rubber mounting, spring travel 3,0 mm - export, special request	145
		Engine suspension, rear	146
		Engine mounting, front	148
	25	Clutch	
12		Clutch	151
		Clutch housing	154
		Release parts	157
		Special Request - Hydraulic Automatic Daimler-Benz Clutch	
13		Clutch	159
		Clutch housing	162
		Temperature switch - special request	164
14		Servo aggregate	167
		Control valve	170
		Vacuum container	171
	26	Transmission	
15		Transmission	175
		Transmission housing	176
		Transmission gears	176
		Main shaft	180
16		Gear shifting	191
		Gear shifting at steering column	199
		Gearshift lever	201
		Gearshift lever knob, ivory coloured, special request	203

Tafel	Gruppe	Benennung	Seite
	29	Pedalwerk	
17		Bremspedal	211
		Kupplungspedal	213
		Kupplungsbetätigung	220
	30	Regulierung	
18		Regulierung	223
		Drahtzug - Zündverstellung	227
	32	Federn und Aufhängung	
19		Vorderfeder	229
		Vorderfeder - Export-Sonderwunsch	229
		Drehstab für Vorderfeder	229
		Stoßdämpfer vorn	231
		Stoßdämpfer vorn - Export-Sonderwunsch	231
		Hinterfeder	233
		Hinterfeder - Export-Sonderwunsch	234
		Stoßdämpfer hinten	235
		Stoßdämpfer hinten - Export-Sonderwunsch	236
		Stoffbeutel für Stoßdämpfer - Export-Sonderwunsch	237
	33	Vorderachse	
20		Vorderachse	239
		Vorderachshälfte links)	240
		Vorderachshälfte rechts) für Bereifung 6,40-15	240
		Achsschenkelträger)	242
		Vorderradnabe	243
		Steckkerbstift für Entstörung Radio-Einbau - Sonderwunsch	245
		Querlenker unten	245
		Querlenker oben	247
		Spurstange	249
		Vorderachsaufhängung	253

Table	Group	Denomination	Page
	29	Pedals	
17		Brake pedal	211
		Clutch pedal	213
		Clutch operation	220
	30	Control	
18		Control	223
		Wire cable, ignition timing	227
	32	Springs and Suspension	
19		Front spring	229
		Front spring - export - special request	229
		Torsion bar for front spring	229
		Shock absorber, front	231
		Shock absorber, front - export, special request	231
		Rear spring	233
		Rear spring - export, special request	234
		Shock absorber, rear	235
		Shock absorber, rear - export, special request	236
		Canvas pocket for shock absorber - export, specil request	237
	33	Front Axle	
20		Front axle	239
		Front axle half, left)	240
		Front axle half, right) for tires 6.40-15	240
		Steering knuckle support)	242
		Front wheel hub	243
		Grooved pin for radio interference suppression special request	245
		Wishbone, bottom	245
		Wishbone, top	247
		Tie rod	249
		Front axle suspension	253

Fahrgestellgruppen - Verzeichnis

Tafel	Gruppe	Benennung	Seite
	35	Hinterachse	
21		Hinterachse	255
		Hinterachsgehäuse	255
		Ausgleichgetriebe	257
22		Tragrohr	263
		Schiebegelenk	265
		Hinterachswelle	268
		Hinterachsaufhängung	269
	40	Räder und Bereifung	
23		Scheibenrad	279
		Scheibenrad - Export-Sonderwunsch	279
	41	Gelenkwelle	
24		Gelenkwelle	285
	42	Bremsen	
25		Vorderradbremse	295
		Radzylinder vorn	299
		Bremsleitungen	301
26		Hinterradbremse	305
		Bremshebel	307
		Radzylinder hinten	310
		Seilrollengehäuse	313
27		Hauptzylinder	315
		Bremsleitungen	321
28		ATE-Bremsgerät	324
		Bremsleitungen	331
29		Stockhandbremse	337

Chassis Group Index

Table	Group	Denomination	Page
	35	Rear Axle	
21		Rear axle	255
		Rear axle housing	255
		Differential gear	257
22		Rear axle tube	263
		Universal joint, sliding	265
		Rear axle shaft	268
		Rear axle suspension	269
	40	Wheels and Tires	
23		Disc wheel	279
		Disc wheel - export, special request	279
	41	Propeller Shaft	
24		Propeller shaft	285
	42	Brakes	
25		Front wheel brake	295
		Wheel cylinder, front	299
		Brake pipes	301
26		Rear wheel brake	305
		Brake lever	307
		Wheel cylinder, rear	310
		Case brake cable pulley	313
27		Main cylinder	315
		Brake pipes	321
28		ATE booster brake	324
		Brake pipes	331
29		Pistol - grip hand brake	337

Fahrgestellgruppen - Verzeichnis

Tafel	Gruppe	Benennung	Seite
	46	Lenkung	
30		Lenkung	343
		Lenkstockhebel	346
		Lenkungskupplung	346
		Mantelrohr - Sonderwunsch für USA	348
		Lenkrad	352
		Lenkrad, elfenbeinfarbig - Sonderwunsch	352
		Firmenzeichen, elfenbeinfarbig - Sonderwunsch	355
		Lenkungsstoßdämpfer	359
	47	Kraftstoffbehälter	
31		Kraftstoffbehälter	361
		Kraftstoff-Durchgangsfilter	367
		Kraftstoffleitung	369
	49	Auspufftopf und Leitungen	
32		Auspuffanlage	375
		Mittleres Auspuffrohr)	375
		Auspuffleitung hinten) Export-Sonderwunsch	376
		Auspuff-Überrohrblende)	378
	50	Kühler	
33		Kühler	383
		Kühlerbefestigung	383
		Kühlwasserleitung	386
	52	Unterschutz	
34		Unterschutz) Export - Sonderwunsch	389
		Zughaken)	394

Chassis Group Index

Table	Group	Denomination	Page
	46	Steering	
30		Steering	343
		Pitman arm	346
		Steering coupling	346
		Jacker tube - special request for USA	348
		Steering wheel	352
		Steering wheel, ivory coloured - special request	352
		Trade mark, ivory coloured - special request	355
		Steering shock absorber	359
	47	Fuel Tank	
31		Fuel tank	361
		Fuel filter	367
		Fuel pipe	369
	49	Exhaust Muffler and Pipes	
32		Exhaust system	375
		Exhaust tube, center)	375
		Exhaust tube, rear) export-special request	376
		Exhaust sleeve tube)	378
	50	Radiator	
33		Radiator	383
		Radiator mounting	383
		Cooling water pipes	386
	52	Underpan	
34		Underpan) export - special request	389
		Draw hook)	394

10023

Fahrgestellgruppen - Verzeichnis

Tafel	Gruppe	Benennung	Seite
	54	Elektrische Ausrüstung und Instrumente	
35		Batterie und Anlasserleitung	398
		Bleibatterie, Tropenausführung - Export	398
		Spezial-Kaltstartbatterie für Länder mit tiefen Temperaturen	398
		Leitungen	400
		Instrumente und Schalter	413
		Kombi-Instrument - Export	414
		Fernlicht-Blinkschalter, elfenbeinfarbig - Sonderwunsch	417
		Schaltschütz - Export	425
		Starktonhorn - Sonderwunsch	427
		Zündspule	427
		Temperatur-Warnleuchte - Sonderwunsch	430
		Doppeltonfanfare - Sonderwunsch	431
		Funksprechwagen	
36		Einbau einer 300 Watt Lichtmaschine für Funkzwecke - Sonderwunsch	433
	58	Werkzeug und Zubehör	
37		Werkzeug	447
		Zubehör	448
		Herkunftschild - Sonderwunsch	449

Chassis Group Index

Table	Group	Denomination	Page
	54	Electrical Equipment and Instruments	
35		Battery and starter cable	398
		Lead battery, tropical design - export	398
		Special cold start battery for countries with cold temperatures	398
		Cables	400
		Instruments and controls	413
		Combi-instrument - export	414
		Distance flashlight blinker switch, ivory coloured - special request	417
		Contactor - export	425
		Loud blast horn - special request	427
		Ignition coil	427
		Temperature - warning light - special request	430
		Double-tone horn - special request	431
		Radio Communication Car	
36		Installation of 300 watt generator for radio communication purposes - special request	433
	58	Tools and Accessories	
37		Tools	447
		Accessories	448
		Trade mark plate - special request	449

Aufbaugruppen - Verzeichnis

Tafel	Gruppe	Benennung	Seite
	61	Aufbauboden	
38		Aufbauboden	456
	62	Vorderwand	
39		Vorderwand	471
	64	Heck	
40		Heck Heck - Rohbau - Export-Sonderwunsch	483 483
	65	Dach	
41		Dach Sonderwunsch - Stahlschiebedach	491 495
	67	Fensteranlage	
42		Windschutz Rückwandfenster	497 500
	68	Ausschlag und Verkleidung	
43		Ausschlag und Verkleidung	501
44		Verkleidung	527
45		Verkleidung	541
46	69	Verkleidung	559

Body Group Index

Table	Group	Denomination	Page
	61	Body Floor	
38		Body floor	455
	62	Front Wall	
39		Front wall	471
	64	Body Rear End	
40		Body rear end Body rear end, shell - export, special request	483 483
	65	Roof	
41		Roof Special request, metal sliding roof	491 495
	67	Windows	
42		Windscreen Rear wall window	497 500
	68	Lining and Covering	
43		Lining and Covering	501
44		Covering	527
45		Covering	541
46	69	Covering	559

Aufbaugruppen - Verzeichnis

Tafel	Gruppe	Benennung	Seite
	72	Fahrertür	
47		Fahrertür - IL, ILS	575
		Türschloß) Sonderwunsch - Ausschließsicherung	580
		Türgriff)	585
48		Fahrertür - CA, Cp	607
	73	Fondtür	
49		Fondtür	643
	75/76/89	Heckdeckel	
50		Heckdeckel	669
		Mittlere Kastensäule	675
		Halter für Wagenheber	676
	77	Verdeck	
51		Verdeck	679
	69/78	Schiebedach	
52		Schiebedach	697
	81	Aufbau - Innenausstattung	
53		Innenausstattung	715
		Rückblickspiegel	715
		Rückblickspiegel - Sonderwunsch	718
		Sonnenblende	721
		Aschenbecher	726
		Typenkennzeichen	728

Body Group Index

Table	Group	Denomination	Page
	72	Driver's Door	
47		Driver's door-sedan, sedan with sliding roof	575
		Door lock) special request -	580
		Door handle) anti-lock-out mechanism	585
48		Driver's door - CA, Cp	607
	73	Rear Door	
49		Rear door	643
	75/76/89	Rear Lid	
50		Rear lid	669
		Center pillar	675
		Bracket for car jack	676
	77	Top	
51		Top	679
	69/78	Sliding Roof	
52		Sliding roof	697
	81	Body Interior Appointments	
53		Interior Appointments	715
		Rear view mirror	715
		Rear view mirror - special request	718
		Sun visor	721
		Ash tray	726
		Type indication	728

Aufbaugruppen - Verzeichnis

Tafel	Gruppe	Benennung	Seite
	82	Elektrische Anlage	
54		Elektrische Anlage	729
		Blinkleuchte	733
		Scheibenwischeranlage	735
		Deckenlampe	742
		Zigarrenanzünder	743
		Einbauscheinwerfer	744
		Einbauscheinwerfer - Export	744
		Sealed-Beam-Scheinwerfer - Export	750
		Kennzeichenschildbeleuchtung	754
		Kennzeichenschildbeleuchtung - Export	754
		Brems - und Schlußleuchte	759
		Nebelleuchte - Sonderwunsch	764
	86	Windschutzscheibenwaschanlage mit Fußbetätigung - Sonderwunsch	767
	83	Heizung und Lüftung	
55		Heizung und Lüftung	771
	88	Fahrgestellblechteile	
56		Vorderkotflügel	790
		Einstiegblech	806
		Türabdichtung	808
		Schottblech	811
		Schottblech - Sonderwunsch	811
57		Stoßfänger vorn	816
		Stoßfänger hinten	822
58		Motorhaube	833
		Kühlerverkleidung	840
	91	Fahrersitz	
59		Fahrersitz - IL, ILS	845
		Rückenlehne	850
		Ruhesitz - Sonderwunsch	856

Body Group Index

Table	Group	Denomination	Page
	82	Electric System	
54		Electric system	729
		Blinker light	733
		Windscreen wiper system	735
		Dome lamp	742
		Cigar lighter	743
		Headlight	744
		Headlight - export	744
		Headlight sealed beam - export	750
		Licence plate light	754
		Licence plate light - export	754
		Stop and tail light	759
		Foglight - special request	764
	86	Windscreen sprayer with foot operation - special request	767
	83	Heating and Ventilation	
55		Heating and ventilation	771
	88	Chassis Sheet Metal Parts	
56		Front mudguard	790
		Entrance sil	806
		Door sealing	808
		Partition plate	811
		Partition plate - special request	811
57		Bumper, front	816
		Bumper, rear	822
58		Engine hood	833
		Radiator covering	840
	91	Driver's Seat	
59		Driver's seat-sedan, sedan with sliding roof	845
		Backrest	850
		Reclining seat - special request	856

10023

Aufbaugruppen - Verzeichnis

Tafel	Gruppe	Benennung	Seite
60		Fahrersitz - CA, Cp	863
		Rückenlehne	870
		Ruhesitz - Sonderwunsch	879
61		Fahrersitzbank - IL, ILS	887
		Ruhesitz - Sonderwunsch	895
62		Fahrersitzbank - CA, Cp	899
		Ruhesitz - Sonderwunsch	907
	92/97	Fondsitz	
63		Fondsitz	911
		Sitzzubehör	914
	93/97	Klappsitz	
64		Klappsitz	915
		Sitzzubehör	921
	92	Fondsitz - CA, Cp - Sonderwunsch	
65		Fondsitz - CA, Cp - Sonderwunsch	927
		Armlehne - Sonderwunsch	932

Body Group Index

Table	Group	Denomination	Page
60		Driver's seat - Ca, Cp	863
		Backrest	870
		Reclining seat - special request	879
61		Driver's seat bench-sedan, sedan with sliding roof	887
		Reclining seat - special request	895
62		Driver's seat bench - CA, Cp	899
		Reclining seat - special request	907
	92/97	Rear Seat	
63		Rear seat	911
		Seat accessories	914
	93/97	Folding Seat	
64		Folding seat	915
		Seat accessories	921
	92	Rear Seat - CA, Cp - Special Request	
65		Rear seat - CA, Cp - special request	927
		Armrest - special request	932

motore 180

MOTOR - ERSATZTEILE

ENGINE SPARE PARTS

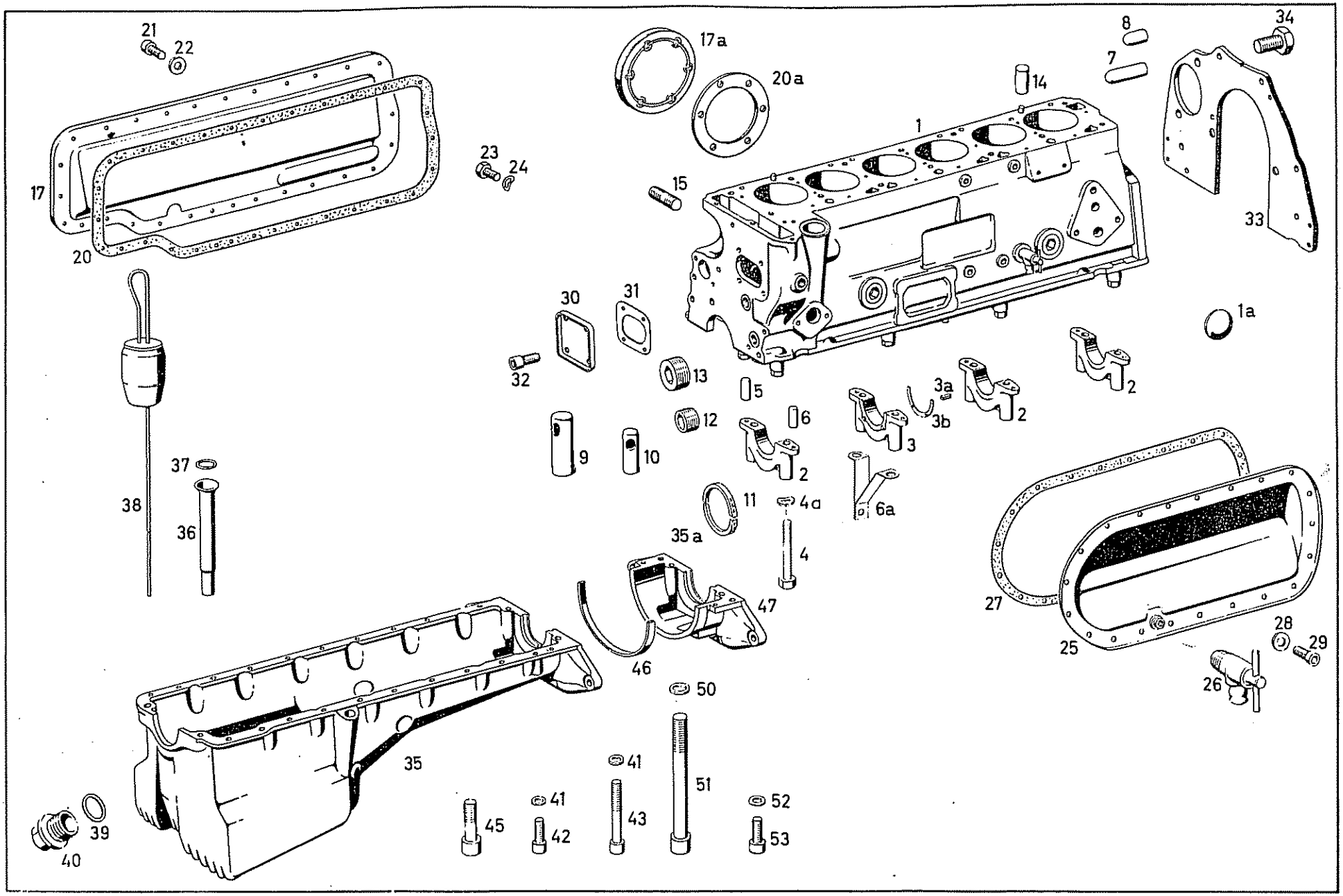
21
22
17
20
23
24
17a
20a
15
1
14
8
7
34
33
1a
30
31
32
13
5
3a
3b
2
2
12
6
9
10
2
3
37
38
36
11
4a
4
6a
35a
47
46
27
25
28
29
26
50
35
41
51
52
45
41
42
43
53
39
40

Bild-Nr. Fig. No.	Teilnummer No. of spare part	And.-M. Modif. No.	Benennung Denomination	Fußnote Footnote	Anzahl für Baumuster Quantity for models: alle all	10 50	11 51	20 60	21 61	Bemerkungen Remarks
			Motor Engine							
-	180 010 14 00)		ersetzt durch 180 010 27 02 (LL)	1		-				) bis Motor 7508461
-	180 010 15 00)		180 010 28 02 (RL)	1				-		) up to engine 7508461
			zusammen mit 1 Kupplungsdruckplatte 180 250 07 04 1 Paßstift 180 991 01 62 (im Kupplungsgehäuse) 1 Paßstift 180 991 02 62 (im Zyl.-Kurbelgehäuse) zum Auswechseln gegen die eingebauten Paßstifte							
			replaced by 180 010 27 02 (left-hand drive) 180 010 28 02 (right-hand drive) together with 1 clutch pressure plate 180 250 07 04 1 dowel pin 180 991 01 62 (in clutch housing) 1 dowel pin 180 991 02 62 (in cylinder crankcase) for exchanging with the fitted dowel pins							
-	180 010 94 00)		ersetzt durch 180 010 27 02 (LL)) zusammen mit	1		-				ab Motor 7508462-7509083
	)		180 010 28 02 (RL)) 1 Paßstift							from engine 7508462-7509083
	)		) 180 991 01 62							
-	180 010 51 00)		replaced by 180 010 27 02 (left-hand drive)) (im Kupplungsgehäuse)	2		-				) ab Motor 7509084-8500646
-	180 010 52 00)		180 010 28 02 (right-hand drive)) 1 Paßstift	2				-		)from engine 7509084-8500646
	)		) 180 991 02 62							
-	180 010 42 00)		) (im Zyl. Kurbelgehäuse)	2		-				)ab Motor 8500647-8513118
-	180 010 43 00)		) zum Auswechseln gegen	2				-		)from engine 8500647-8513118
			) die eingebauten) Paßstifte							
-	180 010 26 00)		ersetzt durch 180 010 37 02 (LL))	1/3		-				)bis Motor 7509083
-	180 010 27 00)		180 010 38 02 (RL)) together with	1/3				-		)up to engine 7509083
	)		) 1 dowel pin							
-	180 010 59 00)		replaced by 180 010 37 02 (left-hand drive)) 180 991 01 62	2/3		-				)ab Motor 7509084-8500646
-	180 010 60 00)		180 010 38 02 (right-hand drive)) (in clutch housing)	2/3				-		)from engine 7509084-8500646
	)		) 1 dowel pin							
-	180 010 68 00)		) 180 991 02 62	2/3		-				)ab Motor 8500647-8513118
-	180 010 69 00)		) (in cylinder crankcase)	2/3				-		)from engine 8500647-8513118
			) for exchanging with the) fitted dowel pins							

10023

Bild-Nr. Fig. No.	Teilnummer No. of spare part	And.-M. Modif. No.	Benennung Denomination	Fußnote Footnote	Anzahl für Baumuster Quantity for models alle all	10 50	11 51	20 60	21 61	Bemerkungen Remarks
-	180 010 02 02		ersetzt durch 180 010 27 02 replaced by	2		-				
-	180 010 27 02		Motor, vollständig (ohne Anlasser) Engine, complete (without starter motor)	2		1				
-	180 010 03 02		ersetzt durch 180 010 28 02 replaced by	2				-		
-	180 010 28 02		Motor, vollständig (ohne Anlasser) Engine, complete (without starter motor)	2				1		ab Motor 8513119 from engine 8513119
-	180 010 08 02		ersetzt durch 180 010 37 02 replaced by	2/3		-				
-	180 010 37 02		Motor, vollständig (ohne Anlasser) Engine, complete (without starter motor)	2/3		1				
-	180 010 09 02		ersetzt durch 180 010 38 02 replaced by	2/3				-		
-	180 010 38 02		Motor, vollständig (ohne Anlasser) Engine, complete (without starter motor)	2/3				1		

Bild-Nr. Fig.No.	Teilnummer No. of spare part	And.-M. Modif.No.	Benennung Denomination	Fußnote Footnote	Anzahl für Baumuster Quantity for models alle all	10 50	11 51	20 60	21 61	Bemerkungen Remarks
-	180 010 23 00)		ersetzt durch 180 010 43 02 (LL)	4		-				)bis Motor 7510006
-	180 010 24 00)		180 010 44 02 (RL)	4				-		)up to engine 7510006
			zusammen mit							
-	180 010 45 00)		1 Paßstift 180 991 01 62	4		-				)ab Motor 7510007-8500646
-	180 010 46 00)		(im Kupplungsgehäuse)	4				-		)from engine 7510007-8500646
			1 Paßstift 180 991 02 62							
-	180 010 91 00)		(im Zyl.-Kurbelgehäuse)	4		-				)ab Motor 8500647-8513118
- -	180 010 92 00)		zum Auswechseln gegen die eingebauten Paßstifte	4				-		)from engine 8500647-8513118
			replaced by 180 010 43 02 (left-hand drive)							
			180 010 44 02 (right-hand drive)							
			together with							
			1 dowel pin 180 991 01 62							
			(in clutch housing)							
			1 dowel pin 180 991 02 62							
			(in cylinder crankcase)							
			for exchanging with the fitted dowel pins							
-	180 010 13 02		ersetzt durch 180 010 43 02	4		-				)
			replaced by							)
										)
										)
-	180 010 43 02		Motor vollständig (ohne Anlasser)	4		1				)
			Engine, complete (without starter motor)							) ab Motor 8513119
										) from engine 8513119
										)
-	180 010 14 02		ersetzt durch 180 010 44 02	4				-		)
			replaced by							)
										)
										)
-	180 010 44 02		Motor, vollständig (ohne Anlasser)	4				1		)
			Engine, complete (without starter motor)							)
-	180 010 28 00)		ersetzt durch 180 010 70 00 (LL)	1/5		-				)bis Motor 7509083
-	180 010 29 00)		180 010 71 00 (RL)	1/5				-		)up to engine 7509083
-	180 010 61 00)		replaced by 180 010 70 00 (left-hand drive)	2/5		-				)ab Motor 7509084-8500646
-	180 010 62 00)		180 010 71 00 (right-hand drive)	2/5				-		)from engine 7509084-8500646

Bild-Nr. Fig. No.	Teilnummer No. of spare part	And.-M. Modif.No.	Benennung Denomination	Fußnote Footnote	Anzahl für Baumuster Quantity for models alle all	10 50	11 51	20 60	21 61	Bemerkungen Remarks
-	180 010 70 00		Motor, vollständig) ohne Anlasser Engine, complete) without starter motor	2/5		1				)))ab Motor 8500647-8513118)from engine 8500647-8513118
-	180 010 71 00		Motor, vollständig) Engine, complete)	2/5				1		))
-	180 010 36 00)		ersetzt durch 180 010 47 02 (LL)	1		-	-			)bis Motor 7500007
-	180 010 37 00)		180 010 48 02 (RL)	1					-	)up to engine 7500007
			zusammen mit							
-	180 010 63 00)		1 Paßstift 180 991 01 62	2			-			)ab Motor 7500008-8500282
-	180 010 64 00)		(im Kupplungsgehäuse)	2					-	)from engine 7500008-8500282
			1 Paßstift 180 991 02 62							
-	180 010 72 00)		(im Zyl.-Kurbelgehäuse)	2			-			)ab Motor 8500283-8505290
-	180 010 73 00)		zum Auswechseln gegen die eingebauten Paßstifte	2					-	)from engine 8500283-8505290
			replaced by 180 010 47 02 (left-hand drive) 180 010 48 02 (right-hand drive)							
			together with							
			1 dowel pin 180 991 01 62							
			(in clutch housing)							
			1 dowel pin 180 991 02 62							
			(in cylinder crankcase)							
			for exchanging with the fitted dowel pins							
-	180 010 10 02		ersetzt durch 180 010 47 02	2			-			)
			replaced by							)
-	180 010 47 02		Motor, vollständig (ohne Anlasser)	2			1			)
			Engine, complete (without starter motor)							) ab Motor 8505291) from engine 8505291
-	180 010 11 02		ersetzt durch 180 010 48 02	2					-	)
			replaced by							)
-	180 010 48 02		Motor, vollständig (ohne Anlasser)	2					1	)
			Engine, complete (without starter motor)							)

Bild-Nr. Fig. No.	Teilnummer No. of spare part	And.-M. Modif.No.	Benennung Denomination		Fußnote Footnote	Anzahl für Baumuster Quantity for models alle all	10 50	11 51	20 60	21 61	Bemerkungen Remarks
			Zylinderkurbelgehäuse								
			Cylinder Crankcase								
-	180 010 01 08)		ersetzt durch	180 010 32 08			-		-		bis Motor 7509083
-	180 010 03 08)		zusammen mit					-		-	bis Motor 7500007
			1 Zylinderkopf	180 010 58 20 und							
			1 Zylinderkopfdichtung bei Verdichtung 8, 7	180 016 25 20							
			1 Zylinderkopf	180 010 59 20 und							
			1 Zylinderkopfdichtung bei Verdichtung 6, 8	180 016 23 20							
			3 Lagerbolzen	621 052 00 74							
			1 Zylinderschraube	AM 6x8 DIN 84-4 S							
			2 Federring	B 8 DIN 127							) für Zündkabelsatz
			2 Sechskantschraube	M 8x12 DIN 933-8 G							) an Zylinder
			6 Zündkerze	000 159 47 03							
			bzw.	000 159 52 03							
			1 Ölfiltergehäuse Oberteil	121 184 01 08							
			1 Schraubstutzen	181 184 01 17							
			1 Dichtbeilage	121 184 00 80							) für Ölfiltergehäuse
			1 Innensechskantschraube	M 8x30 DIN 912-8 G							) an Zylinderkurbel-
			2 Innensechskantschraube	M 8x60 DIN 912-8 G							) gehäuse
			1 Ölüberdruckventil	121 180 01 15							
			1 Dichtring	A 24x30 DIN 7603 A1							
			1 Verschlußschraube	127 184 01 56							für Ölüberdruckventil
			4 Innensechskantschraube	M 12x140 DIN 912-10 K							
			1 Paßstift (im Kurbelgehäuse)	180 991 03 62							
			1 Paßstift (im Kurbelgehäuse für Zwischenblech)	180 991 04 62							
			zum Auswechseln gegen die eingebauten Paßstifte								

10023

Bild-Nr. Fig.No.	Teilnummer No. of spare part	And.-M. Modif.No.	Benennung Denomination		Fußnote Footnote	Anzahl für Baumuster Quantity for models alle all	10 50	11 51	20 60	21 61	Bemerkungen Remarks
-	180 010 01 08)		replaced by	180 010 32 08			-		-		up to engine 7509083
-	180 010 03 08)		together with					-		-	up to engine 7500007
			1 cylinder head	180 010 58 20 and							
			1 cylinder head gasket	180 016 25 20							
			in case of compression 8.7								
			1 cylinder head	180 010 59 20 and							
			1 cylinder head gasket	180 016 23 20							
			in case of compression 6.8								
			3 pivot pin	621 052 00 74							
			1 cylindrical screw	AM 6x8 DIN 34-4 S							
			2 Lock washer	B 8 DIN 127							) for ignition cable harness
			2 hex.-hd. screw	M 8x12 DIN 933-8 G							) at cylinder head
			6 spark plug	000 159 47 03							
			or	000 159 52 03 resp.							
			1 oil filter housing, upper part	121 184 01 08							
			1 threaded fitted	181 184 01 17							
			1 gasket	121 184 00 80							) for oil filter housing
			1 hex.-hd. socket screw	M 8x30 DIN 912-8 G							) at cylinder crankcase
			2 hex.-hd. socket screw	M 8x60 DIN 912-8 G							)
			1 oil pressure relief valve	121 180 01 15							
			1 sealing ring	A 24x30 DIN 7603 A1							
			1 screw plug	127 184 01 56							for oil pressure relief valve
			4 hex.-hd. socket screw	M 12x140 DIN 912-10 K							
			1 dowel pin	180 991 03 62							
			(in crankcase)								
			1 dowel pin	180 991 04 62							
			(in crankcase for intetmediate plate)								
			for exchanging with the fitted dowel pin								

Bild-Nr. Fig. No.	Teilnummer No. of spare part	And.-M. Modif. No.	Benennung Denomination	Fußnote Footnote	Anzahl für Baumuster Quantity for models alle all	10 50	11 51	20 60	21 61	Bemerkungen Remarks
-	180 010 10 08		ersetzt durch	180 010 32 08		-		-		ab Motor 7509084-8500646
			zusammen mit				-		-	ab Motor 7500008-8500282
			3 Lagerbolzen	621 052 00 74						
			1 Zylinderschraube	AM 6x8 DIN 84-4 S						
			1 Ölfiltergehäuse - Oberteil	121 184 01 08						
			1 Schraubstutzen	181 184 01 17						
			1 Dichtbeilage	121 184 00 80						) für Ölfiltergehäuse
			1 Innensechskantschraube	M 8x30 DIN 912-8 G						) an Zylinder-
			2 Innensechskantschraube	M 8x60 DIN 912-8 G						) Kurbelgehäuse
			1 Ölüberdruckventil	121 180 01 15						
			1 Dichtring	A 24x30 DIN 7603 A1						
			1 Verschlußschraube	127 184 01 56						für Öldruckventil
			1 Paßstift	180 991 03 62						
			(im Zyl.-Kurbelgehäuse)							
			1 Paßstift	180 991 04 62						
			(im Zyl.-Kurbelgehäuse für Zwischenblech)							
			zum Auswechseln gegen die eingebauten Paßstifte							
			replaced by	180 010 32 08		-		-		from engine 7509084-8500646
			together with				-		-	from engine 7500008-8500282
			3 pivot pin	621 052 00 74						
			1 cylinder screw	AM 6x8 DIN 84-4 S						
			1 oil filter housing, upper part	121 184 01 08						
			1 threaded fitting	181 184 01 17						
			1 gasket	121 184 00 80						) for oil filter housing
			1 hex.-hd. socket screw	M 8x30 DIN 912-8 G						) at cylinder crankcase
			2 hex.-hd. socket screw	M 8x60 DIN 912-8 G						)
			1 oil pressure relief valve	121 180 01 15						
			1 sealing ring	A 24x30 DIN 7603 A1						
			1 screw plug	127 184 01 56						for oil pressure relief valve
			1 dowel pin	180 991 03 62						
			(in cyl. crankcase)							
			1 dowel pin	180 991 04 62						
			(in cyl. crankcase for intermediate plate)							
			for exchanging with the fitted dowel pins							

Bild-Nr. Fig. No.	Teilnummer No. of spare part	And.-M. Modif. No.	Benennung Denomination	Fußnote Footnote	Anzahl für Baumuster Quantity for models alle all	10 50	11 51	20 60	21 61	Bemerkungen Remarks
-	180 010 11 08)		ersetzt durch 180 010 32 08			-	-	-		ab Motor 8500647-8513118
-	180 010 15 08)		zusammen mit						-	ab Motor 8500283-8505290
			1 Paßstift 180 991 03 62 (im Zyl.-Kurbelgehäuse)							
			1 Paßstift 180 991 04 62 (im Zyl.-Kurbelgehäuse für Zwischenblech)							
			zum Auswechseln gegen die eingebauten Paßstifte							
			replaced by 180 010 32 08			-	-	-		from engine 8500647-8513118
			together with						-	from engine 8500283-8505290
			1 dowel pin 180 991 03 62 (in cyl. crankcase)							
			1 dowel pin 180 991 04 62 (in cyl. crankcase for intermediate plate)							
			for exchanging with the fitted dowel pins							
-	1B0 010 25 08		ersetzt durch 180 010 32 08			-	-	-	-	
			replaced by							
1	180 010 32 08		Zylinderkurbelgehäuse			1		1		ab Motor 8513119
			Cylinder crankcase							from engine 8513119
							1		1	ab Motor 8505291
										from engine 8505291
-	B 30 N 59 a		Verschlußscheibe) Locking plate)			2		2		ab Motor 8500647-8502946
			)							from engine 8500647-8502946
			)				2		2	ab Motor 8500283-8501049
			)							from engine 8500283-8501049
			)							
1a	B 40 N 59 a		Verschlußscheibe) für seitliche Kernlöcher			3		3		ab Motor 8502947-9507316
			Locking plate) for lateral core holes							from engine 8502947-9507316
			)				3		3	ab Motor 8501050-9502532
			)							from engine 8501050-9502532
			)							
			)							
-	M 30x1, 5 DIN 906		Verschlußschraube) Screw plug)			2		2		ab Motor 9507317
										from engine 9507317
							2		2	ab Motor 9502533
										from engine 9502533

Bild-Nr. Fig.No.	Teilnummer No. of spare part	And.-M. Modif.No.	Benennung Denomination	Fußnote Footnote	Anzahl für Baumuster Quantity for models alle all	10 50	11 51	20 60	21 61	Bemerkungen Remarks
-	186 011 03 11)		ersetzt durch 180 011 00 11		-					
-	186 011 05 11)		replaced by							
2	180 011 00 11		Kurbelwellenlagerdeckel (für 1., 3. und 4. Kurbelwellenlager) Crankshaft bearing cap (for 1st., 3rd and 4th crankshaft bearing)		3					
-	188 010 00 23)		ersetzt durch 180 010 01 23		-					
-	188 010 01 23)		replaced by							
3	180 010 01 23		Kurbelwellenlagerdeckel mit Spannstift (für 2. Kurbelwellenlager) Crankshaft bearing cap with tightening pin (for 2nd crankshaft bearing)		1					
3a	121 991 00 41		Schwerspannstift Tightening pin		4					
-	180 011 01 52		ersetzt durch 180 011 09 52 replaced by		-					
3b	180 011 09 52		Anlaufscheibenhälfte 3,0 mm dick = normal Guard plate half, 3.0 mm thick = standard		2					
-	180 011 02 52		ersetzt durch 180 011 10 52 replaced by		-					
-	180 011 10 52		Anlaufscheibenhälfte 3,05 mm dick Guard plate half 3.05 mm thick		2					
-	180 011 03 52		ersetzt durch 180 011 11 52 replaced by		-					Reparaturausführung repair design
-	180 011 11 52		Anlaufscheibenhälfte 3,10 mm dick Guard plate half 3.10 mm thick		2					

für Kurbelwellenlagerdeckel
for crankshaft bearing cap

10023

Bild-Nr. Fig.No.	Teilnummer No. of spare part	And.-M. Modif.No.	Benennung Denomination	Fußnote Footnote	Anzahl für Baumuster Quantity for models alle all	10 50	11 51	20 60	21 61	Bemerkungen Remarks
-	180 011 05 52		ersetzt durch replaced by 180 011 12 52		-					
-	180 011 12 52		Anlaufscheibenhälfte Guard plate half, 3,15 mm dick 3.15 mm thick		2					
-	180 011 04 52		ersetzt durch replaced by 180 011 13 52		-					
-	180 011 13 52		Anlaufscheibenhälfte Guard plate half, 3,20 mm dick 3.20 mm thick		2					
-	180 011 06 52		ersetzt durch replaced by 180 011 14 52 für Kurbelwellenlager-deckel for crankshaft bearing cap		-					Reparaturausführung repair design
-	180 011 14 52		Anlaufscheibenhälfte Guard plate half, 3,25 mm dick 3.25 mm thick		2					
-	180 011 07 52		ersetzt durch replaced by 180 011 15 52		-					
-	180 011 15 52		Anlaufscheibenhälfte Guard plate half, 3,30 mm dick 3.30 mm thick		2					
-	180 011 08 52		ersetzt durch replaced by 180 011 16 52		-					
-	180 011 16 52		Anlaufscheibenhälfte Guard plate half 3,35 mm dick 3,35 mm thick		2					

Bild-Nr. Fig. No.	Teilnummer No. of spare part	And.-M. Modif. No.	Benennung / Denomination	Fußnote Footnote	Anzahl für Baumuster / Quantity for models: alle all	10 50	11 51	20 60	21 61	Bemerkungen / Remarks
4	M 12 x 75 DIN 931-10 K		Sechskantschraube Hex.-hd. screw		8					
4a	B 12 DIN 137		Federscheibe Spring washer für Kurbelwellenlagerdeckel an Zylinderkurbelgehäuse for crankshaft bearing cap at cylinder crankcase		6					ab Motor 6509995 from engine 6509995
5	10 m6x16 DIN 7		Zylinderstift Cylindrical pin		4					
6	8 m6x16 DIN 7		Zylinderstift Cylindrical pin		4					
6a	180 186 02 40		Halter (für Saugrohr-Ölpumpe) (am 2. Kurbelwellenlager im Zylinderkurbelgehäuse) Bracket (for suction tube, oil pump) (at 2nd crankshaft bearing in cylinder crankcase)		1					
-	186 991 07 01		Zylinderstift 8 Ø x 26 Cylindrical pin			1		1		bis Motor 8513118 up to engine 8513118
							1		1	bis Motor 8505290 up to engine 8505290
7	180 991 00 60		Paßstift 12 Ø x 34 Dowel pin für Zwischenblech an Zylinderkurbelgehäuse for intermediate plate at cylinder crankcase			1		1		ab Motor 8513119 from engine 8513119
							1		1	ab Motor 8505291 from engine 8505291
-	186 991 08 01		Zylinderstift 8 Ø x 16 Cylindrical pin			1		1		bis Motor 8513118 up to engine 8513118
							1		1	bis Motor 8505290 up to engine 8505290
8	180 991 01 60		Paßstift 12 Ø x 20 Dowel pin			1		1		ab Motor 8513119 from engine 8513119
							1		1	ab Motor 8505291 from engine 8505291

Bild-Nr. Fig. No.	Teilnummer No. of spare part	And.-M. Modif. No.	Benennung Denomination	Fußnote Footnote	Anzahl für Baumuster Quantity for models alle all	10 50	11 51	20 60	21 61	Bemerkungen Remarks
-	180 991 01 62		Paßstift (abgesetzt 8 Ø Festsitz) Dowel pin (recessed dia. 8 mm tight fit)	6	1					) Reparaturausführung) repair design
-	180 991 02 62		Paßstift (abgesetzt 12 Ø Festsitz) Dowel pin (recessed dia. 12 mm tight fit)	7	1					) Reparaturausführung) repair design
-	180 991 04 62		Paßstift (abgesetzt 12 Ø Festsitz) Dowel pin (recessed dia. 12 mm tight fit)	8	1					) Reparaturausführung) repair design
-	180 991 03 62		Paßstift (abgesetzt 12 Ø Festsitz) Dowel pin (recessed dia. 12 mm tight fit)	9	1					) Reparaturausführung) repair design
9	180 016 00 60		Wasserverteiler Water distributor) für Zylinderkurbelgehäuse) for cylinder crankcase			3		3		bis Motor 7509083 up to engine 7509083
							3		3	bis Motor 7500007 up to engine 7500007
10	180 016 01 60		Wasserverteiler Water distributor			6		6		bis Motor 7509083 up to engine 7509083
							6		6	bis Motor 7500007 up to engine 7500007
11	180 031 00 58		Dichtringhalterhälfte (für Ölabdichtung der Kurbelwelle) Sealing ring holder half (for oil sealing of crankshaft)			1		1		bis Motor 9507316 mit Ausnahme von 9507247-07261, 07265-07315 up to engine 9507316 with exception of 9507247-07261, 07265-07315
							1		1	bis Motor 9502532 mit Ausnahme von 9502520-02526 up to engine 9502532 with exception of 9502520-02526

Bild-Nr. Fig.No.	Teilnummer No. of spare part	And.-M. Modif.No.	Benennung Denomination	Fußnote Footnote	Anzahl für Baumuster Quantity for models alle all	10 50	11 51	20 60	21 61	Bemerkungen Remarks
12	M 16x1, 5 DIN 906		Verschlußschraube Screw plug			4		4		bis Motor 8500646 up to engine 8500646
							4		4	bis Motor 8500282 up to engine 8500282
			für Ölkanal vorn und hinten for oil channel front and rear			3		3		ab Motor 8500647 from engine 8500647
							3		3	ab Motor 8500283 from engine 8500283
13	M 20x1, 5 DIN 906		Verschlußschraube Screw plug			1		1		bis Motor 8500646 up to engine 8500646
							1		1	bis Motor 8500282 up to engine 8500282
14	10x14 N 37 b		Paßstift (für Zylinderkopf an Zylinderkurbelgehäuse) Dowel pin (for cylinder head at cylinder crankcase)		2					
15	M 8x18 DIN 939-8 G		Stiftschraube (für Träger - Lichtmaschine) Stud bolt (for support, generator)		2					

Bild-Nr. Fig.No.	Teilnummer No. of spare part	And.-M. Modif.No.	Benennung Denomination	Fußnote Footnote	Anzahl für Baumuster Quantity for models alle all	10 50	11 51	20 60	21 61	Bemerkungen Remarks
			Zylinderdeckel Cylinder Side Cover							
17	180 015 05 05		Zylinderdeckel (an der Anlasserseite) Cylinder side cover (at starter motor side)			1		1		bis Motor 9507316 mit Ausnahme von 9507247-07261, 07265-07315 up to engine 9507316 with exception of 9507247-07261, 07265-07315
							1		1	bis Motor 9502532 mit Ausnahme von 9502520-02526 up to engine 9502532 with exception of 9502520-02526
17a	180 015 07 05		Zylinderdeckel (an der Anlasserseite) Cylinder side cover (at starter motor side)			2		2		ab Motor 9507317 außerdem eingebaut in 9507247 - 07261, 07265 - 07315 from engine 9507317 in addition mounted in 9507247 - 07261, 07265 - 07315
							2		2	ab Motor 9502533 außerdem eingebaut in 9502520 - 02526 from engine 9502533 in addition mounted in 9502520 - 02526

Bild-Nr. Fig.No.	Teilnummer No. of spare part	And.-M. Modif.No.	Benennung Denomination	Fußnote Footnote	Anzahl für Baumuster Quantity for models alle all	10 50	11 51	20 60	21 61	Bemerkungen Remarks
20	180 015 05 21		Dichtbeilage Gasket			1		1		bis Motor 9507316 mit Ausnahme von 9507247 - 07261, 07265 - 07315 up to engine 9507316 with exception of 9507247 - 07261, 07265 - 07315
			für Zylinderdeckel an Zylinderkurbelgehäuse - Anlasserseite for cylinder side cover at cylindrical crankcase, starter motor side				1		1	bis Motor 9502532 mit Ausnahme von 9502520 - 02526 up to engine 9502532 with exception of 9502520 - 02526
20a	180 015 08 21		Dichtbeilage Gasket			2		2		ab Motor 9507317 außerdem eingebaut in 9507247 - 07261, 07265 - 07315 from engine 9507317 in addition mounted in 9507247 - 07261, 07265 - 07315
							2		2	ab Motor 9502533 außerdem eingebaut in 9502520 - 02526 from engine 9502533 in addition mounted in 9502520 - 02526

Bild-Nr. Fig. No.	Teilnummer No. of spare part	And.-M. Modif.No.	Benennung Denomination	Fußnote Footnote	Anzahl für Baumuster Quantity for models alle all	10 50	11 51	20 60	21 61	Bemerkungen Remarks
	000912-006003	50								
21	(M 6 x 12 DIN 912-8 G)		Innensechskantschraube Hex.-hd.socket screw			28		28		bis Motor 9507316 up to engine 9507316
							28		28	bis Motor 9502532 up to engine 9502532
						12		12		ab Motor 9507317 from engine 9507317
							12		12	ab Motor 9502533 from engine 9502533
22	180 990 10 40		Scheibe Washer			28		28		bis Motor 9507316 up to engine 9507316
							28		28	bis Motor 9502532 up to engine 9502532
			für Zylinderdeckel an Zylinderkurbelgehäuse-Anlasserseite for cylinder side cover at cylindrical crankcase, starter motor side			12		12		ab Motor 9507317 from engine 9507317
							12		12	ab Motor 9502533 from engine 9502533
23	M 6 x 12 DIN 933-8 G		Sechskantschraube Hex.-hd.screw			1		1		bis Motor 9507316 up to engine 9507316
							1		1	bis Motor 9502532 up to engine 9502532
24	A 6 DIN 137		Federscheibe Spring washer			1		1		bis Motor 9507316 up to engine 9507316
							1		1	bis Motor 9502532 up to engine 9502532
25	180 010 05 10		Zylinderdeckel mit Stutzen (Zündkerzenseite) Cylinder side cover with nipple (spark plug side)			1		1		bis Motor 8500646 up to engine 8500646
							1		1	bis Motor 8500282 up to engine 8500282
26	CM 14x1,5 keg DIN 71401		Ablaßventil (im Zylinderdeckel bzw. Zylinderkurbelgehäuse) Discharge valve (in cylinder side cover or cylinder crankcase resp.)		1					

Bild-Nr. Fig. No.	Teilnummer No. of spare part	And.-M. Modif. No.	Benennung Denomination	Fußnote Footnote	Anzahl für Baumuster Quantity for models alle all	10 50	11 51	20 60	21 61	Bemerkungen Remarks
27	180 015 04 21		Dichtbeilage Gasket für Zylinderdeckel an Zylinderkurbelgehäuse - Zündkerzenseite for cylinder side cover at cylindrical crankcase, spark plug side			1		1		bis Motor 8500646 up to engine 8500646
							1		1	bis Motor 8500282 up to engine 8500282
28	180 990 10 40		Scheibe Washer			21		21		bis Motor 8500646 up to engine 8500646
							21		21	bis Motor 8500282 up to engine 8500282
29	000912-006004 M 6 x 12 DIN 912-8 G		Innensechskantschraube Hex.-hd. socket screw			21		21		bis Motor 8500646 up to engine 8500646
							21		21	bis Motor 8500282 up to engine 8500282
-	180 052 10 06		Lagerbuchse (für Zwischenradwelle hinten) Bushing (for intermediate wheel shaft, rear)		1					siehe auch Gruppe 05 see also group 05
-	180 150 01 07		Lager mit Buchse (für Zündverteiler und Ölpumpenantrieb) Bearing with bushing (for ignition distributor and oil pump drive)		1					siehe auch Gruppe 15 see also group 15
30	180 011 01 33		Verschlußdeckel (für Zylinderkurbelgehäuse vorn) Cover plate (for cylinder crankcase, front)		1					
31	180 011 01 79		Dichtbeilage Gasket für Verschlußdeckel an Zylinderkurbelgehäuse for cover plate at cylinder crankcase		1					
32	M 6 x 12 DIN 912-8 G		Innensechskantschraube Hex.-hd. socket screw		4					

Bild-Nr. Fig. No.	Teilnummer No. of spare part	And.-M. Modif.No.	Benennung Denomination	Fußnote Footnote	Anzahl für Baumuster Quantity for models alle all	10 50	11 51	20 60	21 61	Bemerkungen Remarks
-	180 011 06 05		Zwischenblech 8 mm Paßloch Intermediate plate, hole 8 mm			1		1		bis Motor 8513118 up to engine 8513118
							1		1	bis Motor 8505290 up to engine 8505290
-	180 011 13 05		ersetzt durch 180 011 11 05 replaced by für Zylinderkurbelgehäuse-Anlasser for cylinder crankcase, starter motor			-	-	-	-	
33	180 011 11 05		Zwischenblech, 12 mm Paßloch Intermediate plate, hole 12 mm			1		1		ab Motor 8513119 from engine 8513119
							1		1	ab Motor 8505291 from engine 8505291
34	M 10 x 15 DIN 933-8 G		Sechskantschraube (für Zwischenblech an Zylinderkurbelgehäuse) Hex.-hd.screw (for intermediate plate at cylinder crankcase)			2		2		bis Motor 8513118 up to engine 8513118
							2		2	bis Motor 8505290 up to engine 8505290
						3		3		ab Motor 8513119 from engine 8513119
							3		3	ab Motor 8505291 from engine 8505291
			Ölwanne Oil Pan							
-	180 010 16 13		ersetzt durch 180 010 28 13 unter Wegfall folgender Teile 1 Ölwanne-Hinterteil 180 010 08 13 1 Dichtbeilage (Gummi) 180 014 01 80 replaced by 180 010 28 13 the following parts being no longer applicable 1 oil pan, rear part 180 010 08 13 1 gasket (rubber) 180 014 01 80		-					bis Motor 7503460 up to engine 7503460

Bild-Nr. Fig. No.	Teilnummer No. of spare part	And.-M. Modif.No.	Benennung Denomination	Fußnote Footnote	Anzahl für Baumuster Quantity for models alle all	10 50	11 51	20 60	21 61	Bemerkungen Remarks
-	180 010 22 13		ersetzt durch 180 010 28 13 replaced by		-					
-	180 010 28 13		Ölwanne mit Dichtringhalterhälfte Oil pan with sealing ring holder half			1		1		bis Motor 8500646 up to engine 8500646
							1		1	bis Motor 8500282 up to engine 8500282
-	180 031 00 58		Dichtringhalterhälfte (für Kurbelwelle hinten) Sealing ring holder half (for crankshaft, rear)			1		1		bis Motor 8500646 up to engine 8500646
							1		1	bis Motor 8500282 up to engine 8500282
35	180 01 31 13		Ölwanne Oil pan			1		1		ab Motor 8500647 from engine 8500647
							1		1	ab Motor 8500283 from engine 8500283
35a	180 031 00 58		Dichtringhalterhälfte Sealing ring holder half			1		1		ab Motor 8500647-9506627 from engine 8500647-9506627
							1		1	ab Motor 8500283-9502379 from engine 8500283-9502379
-	186 991 00 55		Sicherungsstift Locking pin			1		1		ab Motor 9506628 from engine 9506628
							1		1	ab Motor 9502380 from engine 9502380
36	180 010 00 66		Führungsrohr (in der Ölwanne für Ölmeßstab) Guide tube (in the oil pan for oil dipstick)		1					

Bild-Nr. Fig. No.	Teilnummer No. of spare part	And.-M. Modif. No.	Benennung Denomination	Fußnote Footnote	Anzahl für Baumuster Quantity for models alle all	10 50	11 51	20 60	21 61	Bemerkungen Remarks
-	180 997 00 40		ersetzt durch 198 997 00 40 replaced by		-					
37	198 997 00 40		Dichtring (für Ölmeßstab) Sealing ring (for oil dipstick)		1					
38	180 010 03 72		Ölmeßstab (mit Entlüftungsfilter) Oil dipstick (with breather filter)		1					
39	C 26 x 32 DIN 7603 Cu-Asb		Dichtring Sealing ring) für Ölablaß-Ölwanne) for oil drain, oil pan		1					
40	136 997 12 30		Verschlußschraube M 26x1, 5 Screw plug		1					
41	6,4 DIN 433		Scheibe Washer		20					
42	M 6 x 15 DIN 912-8 G		Innensechskantschraube Hex.-hd. socket screw) für Ölwanne an Zylinderkurbelgehäuse) for oil pan at cylinder crankcase		18					
43	M 6 x 40 DIN 912-8 G		Innensechskantschraube Hex.-hd. socket screw		2					
45	M 8 x 35 DIN 912-8 G		Innensechskantschraube (für Ölwanne und Motorabstützung an Zylinderkurbelgehäuse) Hex.-hd. socket screw (for oil pan and engine mounting at cylinder crankcase)		2					
46	180 014 01 80		Dichtbeilage (zwischen Ölwanne-Vorder- und Hinterteil) Gasket (between oil pan, front and rear part)		1					bis Motor 7503460 up to engine 7503460
47	180 010 08 13		Ölwanne-Hinterteil mit Dichtringhalterhälfte Oil pan, rear part with sealing ring holder half		1					

Bild-Nr. Fig. No.	Teilnummer No. of spare part	And.-M. Modif.No.	Benennung Denomination	Fußnote Footnote	Anzahl für Baumuster Quantity for models alle all	10 50	11 51	20 60	21 61	Bemerkungen Remarks
-	180 031 00 58		Dichtringhalterhälfte (für Kurbelwelle hinten) Sealing ring holder half (for crankshaft, rear)		1					bis Motor 7503460 up to engine 7503460
50	8,4 DIN 433		Scheibe) Washer)		2					
51	M 8 x 80 DIN 912-8 G		Innensechskantschraube) Hex.-hd.socket screw) für Ölwanne-Hinterteil an Zylinder-kurbelgehäuse for oil pan, rear part, at cylinder crankcase		2					
52	6,4 DIN 433		Scheibe) Washer)		2					
53	M 6 x 15 DIN 912-8 G		Innensechskantschraube) Hex.-hd.socket screw)		2					

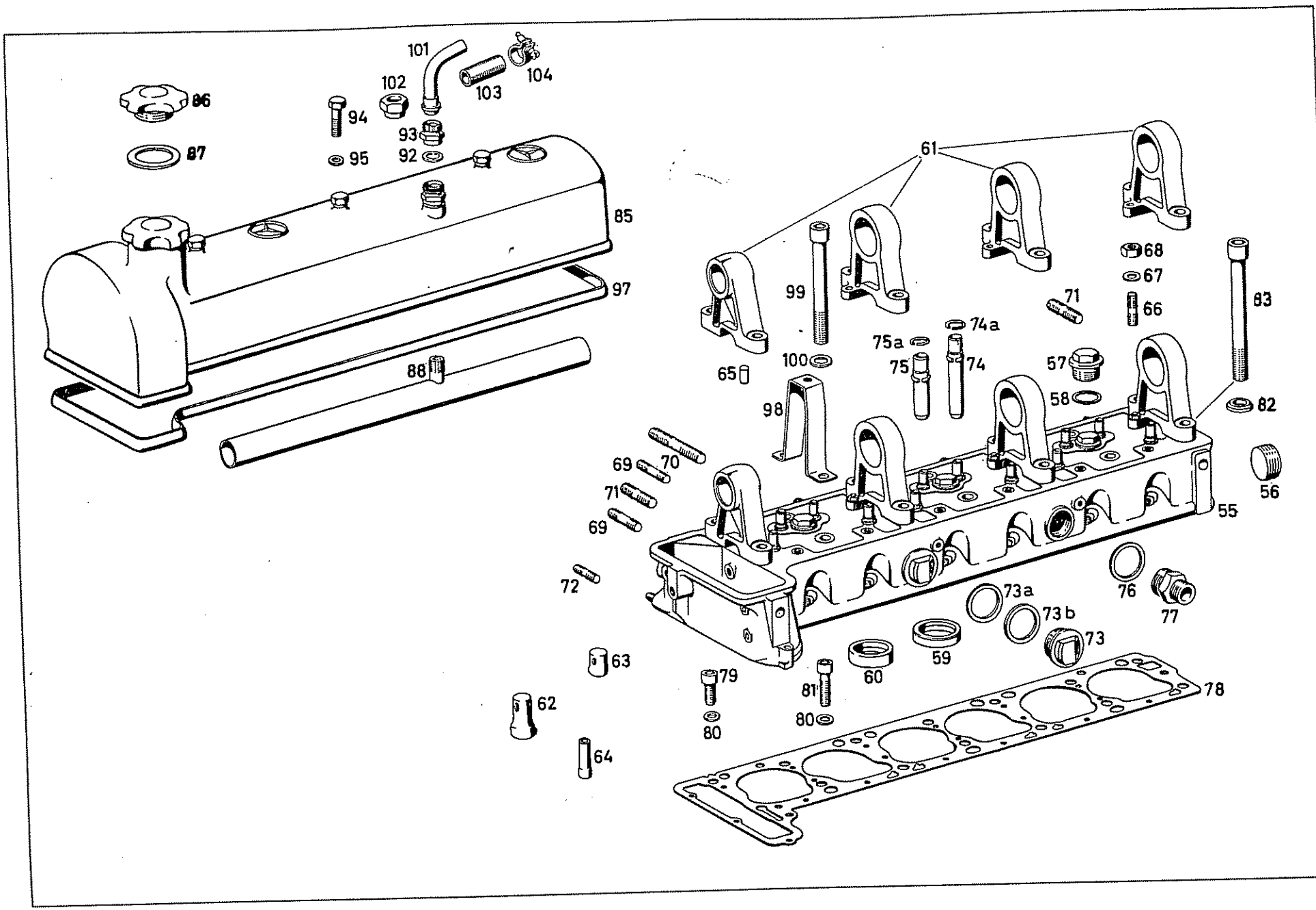
101
102
103
104
86
94
93
87
95
92
85
97
88
61
99
71
68
67
66
83
74a
75a
100
75
74
65
57
58
98
82
69
70
71
69
56
55
72
73a
76
73b
77
73
59
60
63
79
81
78
62
80
80
64

Bild-Nr. Fig.No.	Teilnummer No. of spare part	And.-M. Modif.No.	Benennung Denomination	Fußnote Footnote	Anzahl für Baumuster Quantity for models alle all	10 50	11 51	20 60	21 61	Bemerkungen Remarks
			Zylinderkopf Cylinder Head							
-	180 010 32 20		Zylinderkopf mit Ventilen und Nockenwelle (Verdichtung 7,6) ersetzt durch 180 010 56 20 zusammen mit 1 Zylinderkopfdichtung 180 016 25 20 2 Federring B 8 DIN 127 2 Sechskantschraube M 8x12 DIN 933-8 G 4 Innensechskantschraube M 12x140 DIN 912-10 K 6 Zündkerze 000 159 47 03 bzw. 000 159 52 03 (die im Zylinderkurbelgehäuse montierten Wasserverteiler entfernen)			-		-		bis Motor 7509083 up to engine 7509083 bis Motor 7500007 up to engine 7500007) für Zündkabelsatz) an Zylinderkopf
			Cylinder head with valves and camshaft (compression 7.6) replaced by 180 010 56 20 together with 1 cylinder head gasket 180 016 25 20 2 lock washer B 8 DIN 127 2 hex.-hd. screw M 8x12 DIN 933-8 G 4 hex.-hd. socket screw M 12x140 DIN 912-10 K 6 spark plug 000 159 47 03 or 000 159 52 03 resp. (remove the water distributor wich are mounted in cylinder crankcase)							) for ignition cable harness) at cylinder head
-	180 010 56 20		Zylinderkopf mit Ventilen und Nockenwelle (Verdichtung 8,7) bis Motor 8513732 (Bm 10/20) 8505531 (Bm 11/21) 4 Innensechskantschrauben M 12x140 DIN 912-10 K mitliefern			1		1		ab Motor 7509084 from engine 7509084 ab Motor 7500008 from engine 7500008
			Cylinder head with valves and camshaft (compression 8.7) up to engine 8513732 (model 10/20) 8505531 (model 11/21) 4 hex.-hd. socket screw M 12x140 DIN 912-10 K have to be delivered				1		1	

Bild-Nr. Fig.No.	Teilnummer No. of spare part	And.-M. Modif.No.	Benennung Denomination	Fußnote Footnote	Anzahl für Baumuster Quantity for models alle all	10 50	11 51	20 60	21 61	Bemerkungen Remarks
-	180 010 48 20		Zylinderkopf mit Ventilen und Nockenwelle ersetzt durch 180 010 57 20 zusammen mit 1 Zylinderkopfdichtung 180 016 23 20 2 Federring B 8 DIN 127 2 Sechskantschraube M 8x12 DIN 933-8 G 4 Innensechskantschraube M 12x140 DIN 912-10 K (die im Zylinderkurbelgehäuse montierten Wasserverteiler entfernen) Cylinder head with valves and camshaft replaced by 180 010 57 20 together with 1 cylinder head gasket 180 016 23 20 2 lock washer B 8 DIN 127 2 hex.-hd.screw M 8x12 DIN 933-8 G 4 hex.-hd.socket screw M 12x140 DIN 912-10 K (remove the water distributors wich are mounted in cylinder crankcase)	4		-		-		bis Motor 7510006 up to engine 7510006) für Zündkabelsatz) an Zylinderkopf) for ignition cable harness) at cylinder head
-	180 010 57 20		Zylinderkopf mit Ventilen und Nockenwelle bis Motor 8513732 4 Innensechskantschrauben M 12x140 DIN 912-10 K mitliefern Cylinder head with valves and camshaft up to engine 8513732 4 hex.-hd.socket screw M 12x140 DIN 912-10 K have to be delivered	4		1		1		ab Motor 7510007 from engine 7510007

Bild-Nr. Fig.No.	Teilnummer No. of spare part	And.-M. Modif.No.	Benennung Denomination	Fußnote Footnote	Anzahl für Baumuster Quantity for models alle all	10 50	11 51	20 60	21 61	Bemerkungen Remarks
-	180 010 31 20		Zylinderkopf mit Nockenwellenlagern, Stiftschrauben und Ventilführungeu (Verdichtung 7,6)	1		-		-		bis Motor 7509083 up to engine 7509083
			ersetzt durch 180 010 58 20				-		-	bis Motor 7500007 up to engine 7500007
			zusammen mit							
			1 Zylinderkopfdichtung 180 016 25 20							) für Zündkabelsatz an
			2 Federring B 8 DIN 127							) Zylinderkopf
			2 Sechskantschraube M 8x12 DIN 933-8 G							
			4 Innensechskantschraube M 12x140 DIN 912-10 K							
			6 Zündkerze 000 159 47 03							
			bzw. 000 159 52 03							
			(die im Zylinderkurbelgehäuse montierten Wasserverteiler entfernen)							
			Cylinder head with crankshaft bearings, stud bolts and valve guides (compression 7.6)							
			replaced by 180 010 58 20							
			together with							
			1 cylinder head gasket 180 016 25 20							) for ignition cable harness
			2 lock washer B 8 DIN 127							) at cylinder head
			2 hex.-hd. screw M 8x12 DIN 933-8 G							
			4 hex.-hd. socket screw M 12x140 DIN 912-10 K							
			6 spark plug 000 159 47 03							
			or 000 159 52 03 resp.							
			(remove the water distributors wich are mounted in cylinder crankcase)							
55	180 010 58 20		Zylinderkopf mit Nockenwellenlagern, Stiftschrauben und Ventilführungen (Verdichtung 8,7)			1		1		ab Motor 7509084 from engine 7509084
			bis Motor 8513732 (Bm. 10/11)				1		1	ab Motor 7500008
			8505531 (Bm. 11/21)							from engine 7500008
			4 Innensechskantschraube M 12x140 DIN 912-10 K mitliefern							
			Cylinder head with crankshaft bearings, stud bolts and valve guides (compression 8.7)							
			up to engine 8513732 (model 10/11)							
			8505531 (model 11/21)							
			4 hex.-hd. socket screw M 12x140 DIN 912-10 K have to be delivered							

Bild-Nr. Fig.No.	Teilnummer No. of spare part	And.-M. Modif.No.	Benennung Denomination	Fußnote Footnote	Anzahl für Baumuster Quantity for models alle all	10 50	11 51	20 60	21 61	Bemerkungen Remarks
-	180 010 41 20)		Zylinderkopf mit Nockenwellenlagern, Stiftschrauben und Ventilführungen	4		-		-		bis Motor 7510006
-	180 010 47 20)		ersetzt durch 180 010 59 20							up to engine 7510006
			zusammen mit							
			1 Zylinderkopfdichtung 180 016 23 20							
			2 Federring B 8 DIN 127							) für Zündkabelsatz an
			2 Sechskantschraube M 8x12 DIN 933-8 G							) Zylinderkopf
			4 Innensechskantschraube M 12x140 DIN 912-10 K							
			(die im Zylinderkurbelgehäuse montierten Wasserverteiler entfernen)							
			Cylinder head with crankshaft bearings, stud bolts and valve guides							
			replaced by 180 010 59 20							
			together with							
			1 cylinder head gasket 180 016 23 20							
			2 lock washer B 8 DIN 127							) for ignition cable harness
			2 hex.-hd.screw M 8x12 DIN 933-8 G							) at cylinder head
			4 hex.-hd.socket screw M 12x140 DIN 912-10 K							
			(remove the water distributors which are mounted in cylinder crankcase)							
-	180 010 59 20		Zylinderkopf mit Nockenwellenlagern, Stiftschrauben und Ventilführungen	4		1		1		ab Motor 7510007
			bis Motor 8513732							from engine 7510007
			4 Innensechskantschrauben M 12x140 DIN 912-10 K							
			mitliefern							
			Cylinder head with crankshaft bearings, stud bolts and valve guides							
			up to engine 8513732							
			4 hex.-hd.socket screw M 12x140 DIN 912-10 K							
			have to be delivered							
56	M 30 x 1, 5 DIN 906		Verschlußschraube) Screw plug)		1					bis Motor 6509184 up to engine 6509184
57	000 997 17 30		Verschlußschraube) für Kernlöcher Screw plug) for core holes		3					
58	A 26 x 32 DIN 7603 A1		Dichtring) Sealing ring)		3					

Bild-Nr. Fig. No.	Teilnummer No. of spare part	And.-M. Modif. No.	Benennung Denomination	Fußnote Footnote	Anzahl für Baumuster Quantity for models alle all	10 50	11 51	20 60	21 61	Bemerkungen Remarks
-	180 053 01 31		Ventilsitzring (normal) Valve seat ring (standard)			6		6		bis Motor 7509083 up to engine 7509083
							6		6	bis Motor 7500007 up to engine 7500007
-	180 053 02 31		Ventilsitzring 45,3 Ø mm (Reparaturausführung) Valve seat ring. dia. 45.3 mm (reapir design)			6		6		bis Motor 7509083 up to engine 7509083
							6		6	bis Motor 7500007 up to engine 7500007
-	180 053 03 31		ersetzt durch 180 053 05 31 replaced by		-					
59	180 053 05 31		Ventilsitzring (normal) Valve seat ring (standard) für Einlaß for intake			6		6		ab Motor 7509084 from engine 7509084
							6		6	ab Motor 7500008 from engine 7500008
-	180 053 04 31		ersetzt durch 180 053 06 31 replaced by		-					
-	180 053 06 31		Ventilsitzring 44,3 Ø mm (Reparaturausführung) Valve seat ring, dia. 44.3 mm (repair design)			6		6		ab Motor 7509084 from engine 7509084
							6		6	ab Motor 7500008 from engine 7500008
- -	180 053 04 32) 180 053 06 32)		ersetzt durch 180 053 07 32 replaced by		-					
60	180 053 07 32		Ventilsitzring (normal) Valve seat ring (standard) für Auslaß for exhaust		6					
-	180 053 05 32		ersetzt durch 180 053 08 32 replaced by		-					
-	180 053 08 32		Ventilsitzring 40,3 Ø mm (Reparaturausführung) Valve seat ring, dia.40.3 mm (repair design)		6					

Bild-Nr. Fig. No.	Teilnummer No. of spare part	And.-M. Modif. No.	Benennung Denomination	Fußnote Footnote	Anzahl für Baumuster Quantity for models alle all	10 50	11 51	20 60	21 61	Bemerkungen Remarks
-	180 050 09 97		ersetzt durch 127 050 00 97 zusammen mit 4 Innensechskantschraube M 12x140 DIN 912-10 K replaced by 127 050 00 97 together with 4 hex.-hd. socket screw M 12x140 DIN 912-10 K			-	-	-	-	bis Motor 8513732 up to engine 8513732 bis Motor 8505531 up to engine 8505531
-	180 050 12 97		ersetzt durch 127 050 00 97 replaced by		-					
61	127 050 00 97		Satz Nockenwellenlager, Innen-Ø = normal (einbaufertig) Set of camshaft bearings, inner dia. = standard (ready for mounting)			1	1	1	1	ab Motor 8513733 from engine 8513733 ab Motor 8505532 from engine 8505532
-	180 050 10 97		ersetzt durch 127 050 01 97 zusammen mit 4 Innensechskantschraube M 12x140 DIN 912-10 K replaced by 127 050 01 97 together with 4 hex.-hd. socket screw M 12x140 DIN 912-10 K			-	-	-	-	bis Motor 8513732 up to engine 8513732 bis Motor 8505531 up to engine 8505531
-	180 050 13 97		ersetzt durch 127 050 01 97 replaced by		-					
-	127 050 01 97		Satz Nockenwellenlager, Innen-Ø 0,10 mm enger = Rep.-Ausführung - Zwischenstufe Set of camshaft bearings, inner dia. 0.10 mm narrower = repair design - intermediate size			1	1	1	1	ab Motor 8513733 from engine 8513733 ab Motor 8505532 from engine 8505532
-	180 050 11 97		ersetzt durch 127 050 02 97 zusammen mit 4 Innensechskantschraube M 12x140 DIN 912-10 K replaced by 127 050 02 97 together with 4 hex.-hd. socket screw M 12x140 DIN 912-10 K			-	-	-	-	bis Motor 8513732 up to engine 8513732 bis Motor 8505531 up to engine 8505531

Bild-Nr. Fig. No.	Teilnummer No. of spare part	And.-M. Modif. No.	Benennung Denomination	Fußnote Footnote	Anzahl für Baumuster Quantity for models alle all	10 50	11 51	20 60	21 61	Bemerkungen Remarks
-	180 050 14 97		ersetzt durch 127 050 02 97 replaced by		-					
-	127 050 02 97		Satz Nockenwellenlager, Innen-Ø 0,25 mm enger = Rep.-Stufe I			1		1		ab Motor 8513733 from engine 8513733
			Set of camshaft bearings, inner dia. 0.25 mm narrower = repair size I				1		1	ab Motor 8505532 from engine 8505532
-	127 016 01 60		ersetzt durch 127 016 06 60 replaced by		-					
62	127 016 06 60		Wasserverteiler Water distributor			3		3		ab Motor 7509084 from engine 7509084
							3		3	ab Motor 7500008 from engine 7500008
63	127 016 03 60		Wasserverteiler Water distributor			6		6		ab Motor 7509084-8512729 from engine 7509084 to 8512729
							6		6	ab Motor 7500008-8505160 from engine 7500008 to 8505160
						5		5		ab Motor 8512730 from engine 8512730
							5		5	ab Motor 8505161 from engine 8505161
-	127 016 04 60		Wasserverteiler Water distributor			1		1		ab Motor 7509084 from engine 7509084
							1		1	ab Motor 7500008 from engine 7500008
64	127 016 05 60		Wasserverteiler Water distributor			1		1		ab Motor 8512730 from engine 8512730
							1		1	ab Motor 8505161 from engine 8505161

Bild-Nr. Fig.No.	Teilnummer No. of spare part	And.-M. Modif.No.	Benennung Denomination	Fußnote Footnote	Anzahl für Baumuster Quantity for models alle all	10 50	11 51	20 60	21 61	Bemerkungen Remarks
-	8x12 N 37 b		Paßstift Dowel pin			8		8		bis Motor 8514828 up to engine 8514828
							8		8	bis Motor 8505884 up to engine 8505884
65	8x10 N 37 b		Zylinderstift Cylindrical pin für Nockenwellenlager an Zylinderkopf for camshaft bearing to cylinder head			8		8		ab Motor 8514829 from engine 8514829
							8		8	ab Motor 8505885 from engine 8505885
66	M 8x18 DIN 939- 5 S		Stiftschraube Stud bolt		4					
67	8,4 DIN 433		Scheibe Washer		4					
68	M 8 DIN 934- 5 S		Sechskantmutrer Hex. nut		4					
69	M 8x30 DIN 939- 5 S		Stiftschraube (für Kühlwasserauslaufstutzen an Zylinderkopf) Stud bolt (for cooling water discharge nipple to cylinder head)		2					
70	M 10x52 DIN 835-5 S		Stiftschraube Stud bolt für Saugrohr und Auspuffkrümmer an Zylinderkopf for suction tube and exhaust manifold to cylinder head		6					
71	M 10x28 DIN 835-5 S		Stiftschraube Stud bolt		2					
72	M 8x20 DIN 939-5 S		Stiftschraube (für Gehäuse-Kettenspanner an Zylinderkopf) Stud bolt (for housing, chain tightener to cylinder head)		1					

Bild-Nr. Fig. No.	Teilnummer No. of spare part	And.-M. Modif. No.	Benennung Denomination	Fußnote Footnote	Anzahl für Baumuster Quantity for models alle all	10 50	11 51	20 60	21 61	Bemerkungen Remarks
73	180 016 02 29		Stutzen (für Wärmefühler) Nipple (for thermosrat)		1					
73a	A 30 x 36 DIN 7603 A1		Dichtring Sealing ring		1					
73b	180 990 16 40		Scheibe 0,2 mm dick) Washer 0.2 mm thick)		n.B. a.r.					
-	180 990 17 40		Scheibe 0,5 mm dick) wahlweise Washer 0.5 mm thick) optional		n.B. a.r.					
-	180 990 18 40		Scheibe 1,0 mm dick) Washer 1.0 mm thick)		n.B. a.r.					
-	180 053 05 29		ersetzt durch 121 050 00 24 zusammen mit 6 Druckring 121 053 02 62 replaced by 121 050 00 24 together with 6 thrust ring 121 053 02 62		-					bis Motor 6503723 up to engine 6503723
74	121 050 00 24		Ventilführung - Einlaß Valve guide, intake		6					ab Motor 6503724 from engine 6503724
-	121 050 06 24		Ventilführung - Einlaß Innen - Ø = normal Außen - Ø = 14,018 mm Valve guide, intake inner dia. = standard ourer dia. = 14.018 mm		6					ab Motor 6503724 from engine 6503724 Reparaturausführung repair design

Bild-Nr. Fig.No.	Teilnummer No. of spare part	And.-M. Modif.No.	Benennung Denomination	Fußnote Footnote	Anzahl für Baumuster Quantity for models alle all	10 50	11 51	20 60	21 61	Bemerkungen Remarks
-	180 053 06 29		ersetzt durch 121 050 02 24 zusammen mit 6 Druckring 121 053 02 62 replaced by 121 050 02 24 together with 6 thrust ring 121 053 02 62		-					bis Motor 6503723 up to engine 6503723
-	121 050 02 24		Ventilführung - Einlaß Valve guide, intake Innen - Ø = normal Außen - Ø = 14,20 mm inner dia. = standard outer dia. = 14.20 mm		6					ab Motor 6503724 from engine 6503724 Reparaturausführung repair design
-	180 053 08 29		ersetzt durch 121 050 03 24 zusammen mit 6 Druckring 121 053 02 62 replaced by 121 050 03 24 together with 6 thrust ring 121 053 02 62		-					bis Motor 6503723 up to engine 6503723
-	121 050 03 24		Ventilführung - Einlaß Valve guide, intake Innen - Ø = normal Außen - Ø = 14,40 mm inner dia. = standard outer dia. = 14.40 mm		6					ab Motor 6503724 from engine 6503724 Reparaturausführung repair design
74a	14 DIN 9045		Sprengring Snap ring		6					
-	180 053 04 30		ersetzt durch 121 050 16 24 zusammen mit 6 Druckring 121 053 02 62 replaced by 121 050 16 24 together with 6 thrust ring 121 053 02 62		-					bis Motor 6503723 up to engine 6503723

Bild-Nr. Fig. No.	Teilnummer No. of spare part	And.-M. Modif. No.	Benennung Denomination	Fußnote Footnote	Anzahl für Baumuster Quantity for models alle all	10 50	11 51	20 60	21 61	Bemerkungen Remarks
-	121 050 01 24		ersetzt durch replaced by		-					))) ab Motor 6503724) from engine 6503724
75	121 050 16 24		Ventilführung - Auslaß Valve guide, exhaust		6					))
-	121 050 07 24		ersetzt durch replaced by		-					))) ab Motor 6503724) from engine 6503724
-	121 050 21 24		Ventilführung - Auslaß Valve guide, exhaust		6					) Reparaturausführung) repair design))
-	180 053 05 30		ersetzt durch 121 050 22 24 zusammen mit 6 Druckring 121 053 02 62 replaced by 121 050 22 24 together with 6 thrust ring 121 053 02 62		-					bis Motor 6503723 up to engine 6503723
-	121 050 04 24		ersetzt durch replaced by		-					))) ab Motor 6503724) from engine 6503724
-	121 050 22 24		Ventilführung - Auslaß Valve guide, exhaust		6					) Reparaturausführung) repair design))
-	180 053 07 30		ersetzt durch 121 050 23 24 zusammen mit 6 Druckring 121 053 02 62 replaced by 121 050 23 24 together with 6 thrust ring 121 053 02 62		-					bis Motor 6503723 up to engine 6503723

Bild-Nr. Fig. No.	Teilnummer No. of spare part	And.-M. Modif. No.	Benennung Denomination	Fußnote Footnote	Anzahl für Baumuster Quantity for models alle all	10 50	11 51	20 60	21 61	Bemerkungen Remarks
-	121 050 05 24		ersetzt durch replaced by 121 050 23 24		-					) ab Motor 6503724) from engine 6503724
-	121 050 23 24		Ventilführung - Auslaß Valve guide, exhaust Innen - ø = normal Außen - ø = 14,40 mm inner dia. = standard outer dia. = 14.40 mm		6					), Reparaturausführung) repair design
75a	14 DIN 9045		Sprengring Snap ring		6					
76	A 30x36 DIN 7603 A1		Dichtring Sealing ring) für Warmwasserheizungsanschluß an Zylinderkopf) for warm water heating connection at cylinder head			1		1		bis Motor 8508252 up to engine 8508252
							1		1	bis Motor 8503211 up to engine 8503211
77	180 997 01 71		Übergangsstutzen Transfer nipple			1		1		bis Motor 8508252 up to engine 8508252
							1		1	bis Motor 8503211 up to engine 8503211
-	180 016 13 20		ersetzt durch replaced by 180 016 16 20		-					
-	180 016 16 20		Zylinderkopfdichtung Cylinder head gasket wahlweise optional			1		1		bis Motor 7509083 up to engine 7509083
							1		1	bis Motor 7500007 up to engine 7500007
-	180 016 14 20		ersetzt durch replaced by 180 016 17 20		-					
-	180 016 17 20		Zylinderkopfdichtung Cylinder head gasket			1		1		bis Motor 7509083 up to engine 7509083
							1		1	bis Motor 7500007 up to engine 7500007

Bild-Nr. Fig. No.	Teilnummer No. of spare part	And.-M. Modif. No.	Benennung Denomination	Fußnote Footnote	Anzahl für Baumuster Quantity for models alle all	10 50	11 51	20 60	21 61	Bemerkungen Remarks
-	180 016 18 20) 180 016 22 20)		ersetzt durch 180 016 25 20) replaced by)		-					
78	180 016 25 20		Zylinderkopfdichtung) Cylinder head gasket)			1		1		ab Motor 7509084 from engine 7509084
			) wahlweise				1		1	ab Motor 7500008 from engine 7500008
			) optional							
-	180 016 20 20) 180 016 24 20)		ersetzt durch 180 016 26 20) replaced by)		-					
-	(180 016 26 20) 2720		Zylinderkopfdichtung) Cylinder head gasket)			1		1		ab Motor 7509084 from engine 7509084
							1		1	ab Motor 7500008 from engine 7500008
-	180 016 12 20		ersetzt durch 180 016 15 20 replaced by		-					
-	180 016 15 20		Zylinderkopfdichtung Cylinder head gasket	4		1		1		bis Motor 7510006 up to engine 7510006
-	180 016 19 20		ersetzt durch 180 016 23 20 replaced by	4	-					
-	180 016 23 20		Zylinderkopfdichtung Cylinder head gasket	4		1		1		ab Motor 7510007 from engine 7510007
79	M 8 x 20 DIN 912-8 G		Innensechskantschraube) Hex.-hd. socket screw) für Zylinderkopf an Zylinderkurbel-		3					bis Motor 7504911 up to engine 7504911
			) gehäuse		2					ab Motor 7504912 from engine 7504912
			) for cylinder head at cylinder crankcase							
80	8,4 DIN 433		Scheibe) Washer)		4					bis Motor 7504911 up to engine 7504911
					3					ab Motor 7504912 from engine 7504912

10023

Bild-Nr. Fig.No.	Teilnummer No. of spare part	And.-M. Modif.No.	Benennung Denomination	Fußnote Footnote	Anzahl für Baumuster Quantity for models alle all	10 50	11 51	20 60	21 61	Bemerkungen Remarks
81	M 8x30 DIN 912-8 G		Innensechskantschraube) Hex.-hd.socket screw))für Zylinderkopf an Zylinderkurbelgehäuse)for cylinder head at cylinder crankcase		1					
82	186 990 09 40		Scheibe) Washer)		8					
83	M 12 x 125 DIN 912-10 K		Innensechskantschraube Hex.-hd.socket screw			8		8		bis Motor 8513732 up to engine 8513732
							8		8	bis Motor 8505531 up to engine 8505531
						4		4		ab Motor 8513733 from engine 8513733
							4		4	ab Motor 8505532 from engine 8505532
-	X 000912-012038 M 12 x 140 DIN 912-10 K		Innensechskantschraube Hex.-hd.socket screw			4		4		ab Motor 8513733 from engine 8513733
							4		4	ab Motor 8505532 from engine 8505532
			Zylinderkopfhaube mit Entlüftung Cylinder Head Cover with Ventilation							
85	180 010 11 30		Zylinderkopfhaube Cylinder head cover		1					
86	136 501 00 54		Schraubdeckel (für Öleinfüllung) Threaded cover (for oil filling in)		1					
87	180 997 02 40		Dichtring (für Schraubdeckel) Sealing ring (for threaded cover)		1					
88	180 010 04 70		Entlüfter Breather		1					

Bild-Nr. Fig.No.	Teilnummer No. of spare part	And.-M. Modif.No.	Benennung Denomination	Fußnote Footnote	Anzahl für Baumuster Quantity for models alle all	10 50	11 51	20 60	21 61	Bemerkungen Remarks
92	A 16x22 DIN 7603 A1		Dichtring Sealing ring)für Entlüftungsrohr an Zylinderkopfhaube)for breather tube at cylinder head cover		1					
93	180 997 02 72		Schraubstutzen Threaded fitting		1					
-	(180 010 00 94) 000931-008021		ersetzt durch replaced by M 8x28 DIN 931-8 G		-					
94	(M 8x28 DIN 931-8 G) 000931-008168		Sechskantschraube Hex.-hd.screw			3		3		ab Motor 7508766 from engine 7508766
							3		3	ab Motor 7500008 from engine 7500008
95	C 8 x 14 DIN 7603 Cu-Asb		Dichtring Sealing ring) für Zylinderkopfhaube an Zylinderkopf) for cylinder head cover at cylinder head		3					
-	6 DIN 6799		Sicherungsscheibe Locking plate		3					bis Motor 6505700 up to engine 6505700
97	180 016 02 80 123 016 0021		Dichtung Gasket		1					

Bild-Nr. Fig. No.	Teilnummer No. of spare part	And.-M. Modif. No.	Benennung Denomination	Fußnote Footnote	Anzahl für Baumuster Quantity for models alle all	10 50	11 51	20 60	21 61	Bemerkungen Remarks
-	180 010 00 40)		ersetzt durch 180 016 03 38		-					
-	180 016 02 38)		replaced by							
98	180 016 03 38		Bügel (für Zylinderkopfhaube) Clamp (for cylinder head cover)		3					
99	X 000 912 012028 M 12 x 105 DIN 912-10 K		Innensechskantschraube) Hex.-hd. socket screw) für Bügel bzw. Zylinderkopf an Zylinder-) kurbelgehäuse) for clamp or cylinder head resp. at cylinder		6					
100	13 DIN 433		Scheibe) crankcase Washer)		6					
101	180 010 09 70		Entlüftungsrohr Breather tube		1					
102	13 M 22x1, 5 DIN 7606-10 S 20 K		Überwurfmutter Box nut		1					
103	180 997 10 82		Gummischlauch (an Entlüftungsrohr) Rubber hose (at breather tube)		1					
104	S 20/9 Zy N 288 a		Schlauchschelle (für Gummischlauch an Entlüftungsrohr) Hose clamp (for rubber hose at breather tube)		1					

Bild-Nr. Fig.No.	Teilnummer No. of spare part	And.-M. Modif.No.	Benennung Denomination	Fußnote Footnote	Anzahl für Baumuster Quantity for models alle all	10 50	11 51	20 60	21 61	Bemerkungen Remarks
			Kurbelwelle Crankshaft							
-	180 030 27 01		ersetzt durch 180 030 34 01 replaced by			-		-		
-	180 030 48 01) 180 030 54 01)		ersetzt durch 180 030 60 01 replaced by			-		-		
-	180 030 49 01) 180 030 56 01)		ersetzt durch 180 030 61 01 replaced by				-		-	
-	180 030 34 01		Kurbelwelle) Crankshaft)			1		1		bis Motor 7508461 up to engine 7508461
1	180 030 60 01		Kurbelwelle) mit Gegengewicht, Schwungrad und aufgepaßten Haupt-und Pleuellagerschalen Crankshaft) with counterweight, flywheel and fitted main bearing shells and connecting rod bearing shells			1		1		ab Motor 7508462 from engine 7508462
-	180 030 61 01		Kurbelwelle) Crankshaft)				1		1	
2	180 031 00 52		Ausgleichring 5,45 mm dick) Shim 5.45 mm thick)		1					
-	180 031 01 52		Ausgleichring 5,60 mm dick) wahlweise Shim 5.60 mm thick) optional		1					
-	180 031 02 52		Ausgleichring 5,75 mm dick) für Kurbelwellenrad an Kurbelwelle Shim 5.75 mm thick) for crankshaft gear at crankshaft		1					
-	180 031 03 52		Ausgleichring 5,90 mm dick) Shim 5.90 mm thick)		1					
-	180 031 04 52		Ausgleichring 6,05 mm dick) Shim 6.05 mm thick)		1					

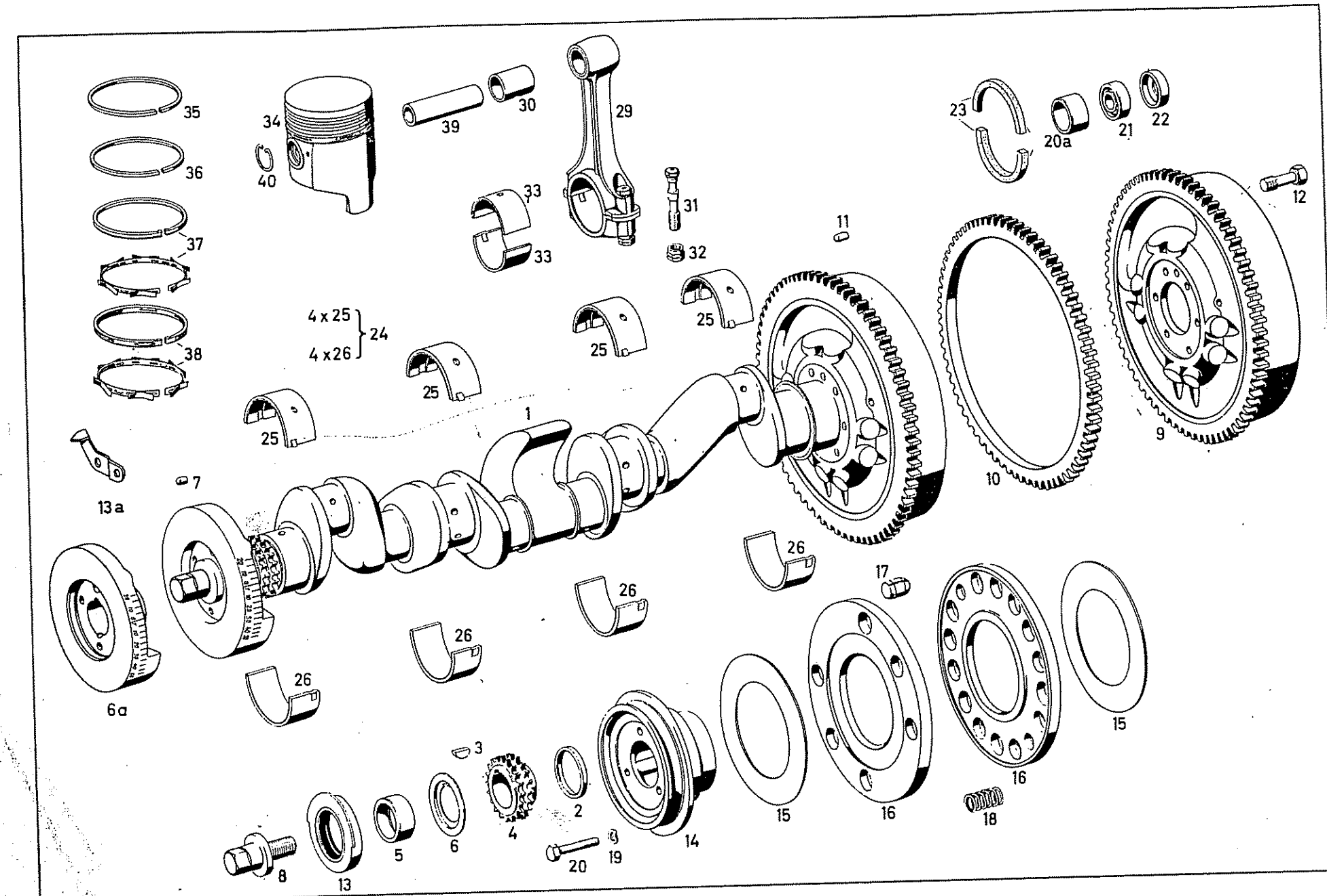
35
36
37
38
34
40
39
30
29
33
33
31
32
11
23
20a
21
22
12
4 x 25
4 x 26
24
25
25
25
1
13a
7
6a
26
26
26
26
17
3
2
4
5
6
8
13
20
19
14
15
16
18
16
15
10
9

Bild-Nr. Fig. No.	Teilnummer No. of spare part	And.-M. Modif. No.	Benennung Denomination	Fußnote Footnote	Anzahl für Baumuster Quantity for models alle all	10 50	11 51	20 60	21 61	Bemerkungen Remarks
3	5x9 DIN 6888		Scheibenfeder Woodruff key		1					
4	180 052 02 03		Kurbelwellenrad) Crankshaft gear)		1					
5	180 031 02 51		Abstandring) Spacer ring) an Kurbelwelle vorn at crankshaft, front		1					
6	180 031 04 25		Ölschleuderring Oil thrower		1					
-	180 031 10 07		erserzt durch 180 031 13 07 replaced by		-					
6a	180 031 13 07		Gegengewicht Counterweight		1					Reparaturausführung repair design
7	8x8 N 37 b		Paßstift (für Gegengewicht) Dowel pin (for counterweight)		2					
8	186 031 02 71		Bundschraube (für Gegengewicht an Kurbelwelle) Collar nut (for counterweight at crankshaft)		1					
-	180 030 02 05 Volano		Schwungrad mit Zahnkranz Flywheel with ring gear			1		1		) bis Motor 7508461) up to engine 7508461
-	180 032 00 05 Corona		Anlaßzahnkranz Starter ring gear			1		1		)
9	180 030 10 05 Volano		Schwungrad mit Zahnkranz Flywheel with ring gear			1		1		) ab Motor 7508462) from engine 7508462
10	121 032(00 05) Corona 0305		Anlaßzahnkranz Starter ring gear			1		1		)

Bild-Nr. Fig. No.	Teilnummer No. of spare part	And.-M. Modif. No.	Benennung Denomination	Fußnote Footnote	Anzahl für Baumuster Quantity for models alle all	10 50	11 51	20 60	21 61	Bemerkungen Remarks
-	180 030 11 05		Schwungrad mit Zahnkranz Flywheel with ring gear				1		1	
-	180 032 02 05		Anlaßzahnkranz Starter ring gear				1		1	
11	10 h8x14 DIN 7		Zylinderstift) Cylindrical pin)		1					
12	180 032 01 71	0371-	Dehnschraube) Expanding screw) für Schwungrad an Kurbelwelle for flywheel at crankshaft		6					
13	180 031 06 81		Abdichtring (an Kurbelwelle vorn) Sealing ring (at crankshaft, front)		1					
13a	180 032 00 15		Einstellzeiger (für OT-Einstellung) Adjustment pointer (for UDC adjustment)		1					
-	180 200 17 05		ersetzt durch 180 200 15 05 replaced by		-					
14	180 200 15 05		Riemenscheibe mit Schleifring (auf der Kurbelwelle) Pulley with slip ring (on crankshaft)		1					
15	186 035 00 15		Schleifscheibe) Friction plate)		2					
16	180 035 00 01		Schwungring) Damper ring)		2					
17	180 035 00 81		Schergummi) Shear rubber) für Schwingungsdämpfer for vibration damper		2					
18	186 993 29 01		Druckfeder) Pressure spring)		8					

Bild-Nr. Fig.No.	Teilnummer No. of spare part	And.-M. Modif.No.	Benennung Denomination	Fußnote Footnote	Anzahl für Baumuster Quantity for models alle all	10 50	11 51	20 60	21 61	Bemerkungen Remarks
19	B 8 DIN 137		Federscheibe Spring washer		3					
20	M 8 x 45 DIN 931-8 G		Sechskantschraube (für Riemenscheibe 180 200 17 05) Hex.-hd.screw (for pulley 180 200 17 05)	für Riemenscheibe und Schwingungsdämpfer an Kurbelwelle for pulley and vibration damper at crankshaft	3					
-	M 8 x 60 DIN 931-8 G		Sechskantschraube (für Riemenscheibe 180 200 15 05) Hex.-hd.screw (for pulley 180 200 15 05)		3					
20a	121 031 00 53		Abstandhülse (in der Kurbelwelle für Rillenlager) Spacer sleeve (in crankshaft for grooved bearing)			1		1		bis Motor 6507315 up to engine 6507315
21	6202 DIN 625		Rillenlager Grooved bearing	in der Kurbelwelle für Getriebe-Antriebswelle in crankshaft for transmission, drive shaft		1		1		
22	186 031 00 33		Verschlußring Cover			1		1		
23	(68x80x6 GL N 255 a) 9000255-068700		Gewebedichtring (für Kurbelwellenabdichtung im Zylinderkurbelgehäuse hinten) Sealing ring, fabric (for crankshaft sealing in cylinder crankcase, rear)		1					

Bild-Nr. Fig.No.	Teilnummer No. of spare part	And.-M. Modif.No.	Benennung Denomination	Fußnote Footnote	Anzahl für Baumuster Quantity for models alle all	10 50	11 51	20 60	21 61	Bemerkungen Remarks
			Kurbelwellenlager Crankshaft Bearing							
24	180 030 10 97		Satz Kurbelwellenlagerschalen, Innen - Ø 60 mm = normal Set of crankshaft bearing shells, inner dia. 60 mm = standard	wahlweise optional	1					Laucherthal) einbaufertig ready for installation
-	180 030 15 97		Satz Kurbelwellenlagerschalen, Innen - Ø 60 mm = normal Set of crankshaft bearing shells, inner dia. 60 mm = standard	wahlweise optional	1					Glyco) einbaufertig ready for installation
-	180 030 20 97		Satz Kurbelwellenlagerschalen, Innen - Ø 60 mm = normal Set of crankshaft bearing shells, inner dia. 60 mm = standard	wahlweise optional	1					Vandervell) einbaufertig ready for installation
25	180 033 16 01		Kurbelwellenlagerschale obere Hälfte Crankshaft bearing shell, upper half	Laucherthal	4					
26	180 033 08 02		Kurbelwellenlagerschale untere Hälfte Crankshaft bearing shell, lower half	Laucherthal	4					
-	180 033 31 01		Kurbelwellenlagerschale obere Hälfte Crankshaft bearing shell, upper half	Glyco	4					
-	180 033 23 02		Kurbelwellenlagerschale untere Hälfte Crankshaft bearing shell, lower half	Glyco	4					
-	180 033 36 01		Kurbelwellenlagerschale obere Hälfte Crankshaft bearing shell, upper half	Vandervell	4					
-	180 033 28 02		Kurbelwellenlagerschale untere Hälfte Crankshaft bearing shell, lower half	Vandervell	4					

Bild-Nr. Fig. No.	Teilnummer No. of spare part	And.-M. Modif. No.	Benennung Denomination	Fußnote Footnote	Anzahl für Baumuster Quantity for models: alle all	10 50	11 51	20 60	21 61	Bemerkungen Remarks
-	180 030 11 97		Satz Kurbelwellenlagerschalen, Innen - Ø 59,75 mm = Rep.-Stufe I Set of crankshaft bearing shells, inner dia. 59.75 mm = repair size I		1					Laucherthal
-	180 030 16 97		Satz Kurbelwellenlagerschalen, Innen - Ø 59,75 mm = Rep.-Stufe I Set of crankshaft bearing shells, inner dia. 59.75 mm = repair size I	wahlweise optional	1					Glyco einbaufertig ready for installation
-	180 030 21 97		Satz Kurbelwellenlagerschalen, Innen - Ø 59,75 mm = Rep.-Stufe I Set of crankshaft bearing shells, inner dia. 59.75 mm = repair size I		1					Vandervell
-	180 033 17 01		Kurbelwellenlagerschale obere Hälfte Crankshaft bearing shell, upper half	Laucherthal	4					
-	180 033 09 02		Kurbelwellenlagerschale untere Hälfte Crankshaft bearing shell, lower half		4					
-	180 033 32 01		Kurbelwellenlagerschale obere Hälfte Crankshaft bearing, upper half	Glyco	4					
-	180 033 24 02		Kurbelwellenlagerschale untere Hälfte Crankshaft bearing shell, lower half		4					
-	180 033 37 01		Kurbelwellenlagerschale obere Hälfte Crankshaft bearing shell, upper half	Vandervell	4					
-	180 033 29 02		Kurbelwellenlagerschale untere Hälfte Crankshaft bearing shell, lower half		4					

10023

Bild-Nr. Fig. No.	Teilnummer No. of spare part	And.-M. Modif. No.	Benennung Denomination	Fußnote Footnote	Anzahl für Baumuster Quantity for models alle all	10 50	11 51	20 60	21 61	Bemerkungen Remarks
-	180 030 12 97		Satz Kurbelwellenlagerschalen, Innen - Ø 59,50 mm = Rep.-Stufe II Set of crankshaft bearing shells, inner dia. 59.50 mm = repair size II		1					Laucherthal) einbaufertig ready for installation
-	180 030 17 97		Satz Kurbelwellenlagerschalen, Innen - Ø 59,50 mm = Rep.-Stufe II Set of crankshaft bearing shells, inner dia. 59.50 mm = repair size II	wahlweise optional	1					Glyco) einbaufertig ready for installation
-	180 030 22 97		Satz Kurbelwellenlagerschalen, Innen - Ø 59,50 mm = Rep.-Stufe II Set of crankshaft bearing shells, inner dia. 59.50 mm = Repair size II		1					Vandervell) einbaufertig ready for installation
-	180 033 18 01		Kurbelwellenlagerschale obere Hälfte Crankshaft bearing shell, upper half	Laucherthal	4					
-	180 033 10 02		Kurbelwellenlagerschale untere Hälfte Crankshaft bearing shell, lower half		4					
-	180 033 33 01		Kurbelwellenlagerschale obere Hälfte Crankshaft bearing shell, upper half	Glyco	4					
-	180 033 25 02		Kurbelwellenlagerschale untere Hälfte Crankshaft bearing shell, lower half		4					
-	180 033 38 01		Kurbelwellenlagerschale obere Hälfte Crankshaft bearing shell, upper half	Vandervell	4					
-	180 033 30 02		Kurbelwellenlagerschale untere Hälfte Crankshaft bearing shell, lower half		4					

Bild-Nr. Fig. No.	Teilnummer No. of spare part	And.-M. Modif. No.	Benennung Denomination	Fußnote Footnote	Anzahl für Baumuster Quantity for models: alle all	10 50	11 51	20 60	21 61	Bemerkungen Remarks
-	180 030 13 97		Satz Kurbelwellenlagerschalen, Innen - Ø 59,25 mm = Rep.-Stufe III Set of crankshaft bearing shells, inner dia. 59.25 mm = repair size III		1					Laucherthal
-	180 030 18 97		Satz Kurbelwellenlagerschalen, Innen - Ø 59,25 mm = Rep.-Stufe III Set of crankshaft bearing shell, inner dia. 59.25 mm = repair size III	wahlweise optional	1					Glyco — einbaufertig ready for installation
-	180 030 23 97		Satz Kurbelwellenlagerschalen, Innen - Ø 59,25 mm = Rep.-Stufe III Set of crankshaft bearing shells, inner dia. 59.25 mm = repair size III		1					Vandervell
-	180 033 19 01		Kurbelwellenlagerschale obere Hälfte Crankshaft bearing shell, upper half	Laucherthal	4					
-	180 033 11 02		Kurbelwellenlagerschale untere Hälfte Crankshaft bearing shell, lower half		4					
-	180 033 34 01		Kurbelwellenlagerschale, obere Hälfte Crankshaft bearing shell, upper half	Glyco	4					
-	180 033 26 02		Kurbelwellenlagerschale untere Hälfte Crankshaft bearing shell, lower half		4					
-	180 033 39 01		Kurbelwellenlagerschale obere Hälfte Crankshaft bearing shell, upper half	Vandervell	4					
-	180 033 31 02		Kurbelwellenlagerschale untere Hälfte Crankshaft bearing shell, lower half		4					

Bild-Nr. Fig. No.	Teilnummer No. of spare part	And.-M. Modif.No.	Benennung Denomination	Fußnote Footnote	Anzahl für Baumuster Quantity for models alle all	10 50	11 51	20 60	21 61	Bemerkungen Remarks
-	180 030 14 97		Satz Kurbelwellenlagerschalen, Innen - Ø 59,00 mm = Rep.-Stufe IV Set of crankshaft bearing shells, inner dia. 59.00 mm = repair size IV		1					Laucherthal) einbaufertig ready for installation
-	180 030 19 97		Satz Kurbelwellenlagerschalen, Innen - Ø 59,00 mm = Rep.-Stufe IV Set of crankshaft bearing shells, inner dia. 59.00 mm = repair size IV	) wahlweise optional	1					Glyco) einbaufertig ready for installation
-	180 030 24 97		Satz Kurbelwellenlagerschalen, Innen - Ø 59,00 mm = Rep.-Stufe IV Set of crankshaft bearing shells, inner dia. 59.00 mm = repair size IV		1					Vandervell) einbaufertig ready for installation
-	180 033 20 01		Kurbelwellenlagerschale obere Hälfte Crankshaft bearing shell, upper half	) Laucherthal	4					
-	180 033 12 02		Kurbelwellenlagerschale untere Hälfte Crankshaft bearing shell, lower half	)	4					
-	180 033 35 01		Kurbelwellenlagerschale obere Hälfte Crankshaft bearing shells, upper half	) Glyco	4					
-	180 033 27 02		Kurbelwellenlagerschale untere Hälfte Crankshaft bearing shell, lower half	)	4					
-	180 033 40 01		Kurbelwellenlagerschale obere Hälfte Crankshaft bearing shell, upper half	) Vandervell	4					
-	180 033 32 02		Kurbelwellenlagerschale untere Hälfte Crankshaft bearing shell, lower half	)	4					

Bild-Nr. Fig.No.	Teilnummer No. of spare part	And.-M. Modif.No.	Benennung Denomination	Fußnote Footnote	Anzahl für Baumuster Quantity for models alle all	10 50	11 51	20 60	21 61	Bemerkungen Remarks
			Pleuelstange Connecting Rod							
29	180 030 09 20		Pleuelstange mit Buchse (ohne Lager) Connecting rod with bushing (without bearing)		6					
-	180 038 01 50		Pleuelbuchse 25x21, 6x30 mm (normal) Connecting rod bushing 25x21.6x30 mm (standard)		6	6		6		bis Motor 8505171 up to engine 8505171
							6		6	bis Motor 8502037 up to engine 8502037
30	180 038 03 50		Pleuelbuchse 27x21, 6x30 mm (normal) Connecting rod bushing 27x21.6x30 mm (standard)			6		6		ab Motor 8505172 from engine 8505172
							6		6	ab Motor 8502038 from engine 8502038
31	186 038 04 71		Pleuelschraube Connecting rod screw		12					
32	182 038 00 72		Mutter Nut		12					
-	180 038 02 50		Pleuelbuchse Außen - ∅ 25, 5 mm Connecting rod bushing, exterior dia. 25. 5 mm)Reparaturausführung)repairs design			6		6		bis Motor 8505171 up to engine 8505171
							6		6	bis Motor 8502037 up to engine 8502037
-	180 038 04 50		Pleuelbuchse Außen - ∅ 27, 5 mm Connecting rod bushing exterior dia. 27. 5 mm			6		6		ab Motor 8505172 from engine 8505172
							6		6	ab Motor 8502038 from engine 8502038

Bild-Nr. Fig.No.	Teilnummer No. of spare part	And.-M. Modif.No.	Benennung Denomination	Fußnote Footnote	Anzahl für Baumuster Quantity for models alle all	10 50	11 51	20 60	21 61	Bemerkungen Remarks
33	(180 038 21 10)		Pleuellagerschalenhälfte Connecting rod bearing half		12					
	180 586 00 03 - Semi		Innen - Ø 48,00 mm = normal inner dia. 48.00 mm = standard							
-	(180 038 42 10)		Pleuellagerschalenhälfte Connecting rod bearing half		12					wahlweise optional
			einbaufertig ready for installation							
-	180 038 47 10		Pleuellagerschalenhälfte Connecting rod bearing half		12					
-	(180 038 22 10)		Pleuellagerschalenhälfte Connecting rod bearing half		12					
	180 586 01 03 - Semi		Innen - Ø 47,75 mm = Rep.-Stufe I inner dia. 47.75 mm = repair size I							
-	(180 038 43 10)		Pleuellagerschalenhälfte Connecting rod bearing half		12					wahlweise optional
			einbaufertig ready for installation							
-	180 038 48 10		Pleuellagerschalenhälfte Connecting rod bearing half		12					
-	(180 038 23 10)		Pleuellagerschalenhälfte Connecting rod bearing half		12					
	180 586 02 03 - Semi		Innen - Ø 47,50 mm = Rep.-Stufe II inner dia. 47.50 mm = repair size II							
-	(180 038 44 10)		Pleuellagerschalenhälfte Connecting rod bearing half		12					wahlweise optional
			einbaufertig ready for installation							
-	180 038 49 10		Pleuellagerschalenhälfte Connecting rod bearing half		12					
-	(180 038 24 10)		Pleuellagerschalenhälfte Connecting rod bearing half		12					
	180 586 03 03 - Semi		Innen - Ø 47,25 mm = Rep.-Stufe III inner dia. 47.25 mm = repair size III							
-	(180 038 45 10)		Pleuellagerschalenhälfte Connecting rod bearing half		12					wahlweise optional
			einbaufertig ready for installation							
-	180 038 50 10		Pleuellagerschalenhälfte Connecting rod bearing half		12					

Bild-Nr. Fig. No.	Teilnummer No. of spare part	And.-M. Modif. No.	Benennung Denomination	Fußnote Footnote	Anzahl für Baumuster Quantity for models: alle all	10 50	11 51	20 60	21 61	Bemerkungen Remarks
-	(180 038 25 10)		Pleuellagerschalenhälfte / Connecting rod bearing half } Innen-Ø 47,00 mm = Rep.-Stufe IV / inner dia. 47.00 mm = repair size IV		12					} wahlweise / optional
-	(180 5860403 - Serie) (180 038 46 10)		Pleuellagerschalenhälfte / Connecting rod bearing half } einbaufertig / ready for installation		12					} wahlweise / optional
-	180 038 51 10		Pleuellagerschalenhälfte / Connecting rod bearing half		12					} wahlweise / optional
			Kolben / Piston							
- - -	180 030 35 17) 180 030 40 17) 180 030 45 17)		ersetzt durch / replaced by 127 030 15 17		-					
N 34	127 030 73 17 (127 030 15 17)	ϕ schmolk 24	Kolben mit Kolbenbolzen und Kolbenringen für Zylinder-Ø 80,00 mm, normal / Piston with piston pin and piston rings for cylinder dia. 80.00 mm, standard		6					
-	001 037 58 16		Kompressionsring 2,5 mm hoch / Compression ring, 2.5 mm high } für Kolbennute I / for piston groove I		6					zu Kolben/to piston 180 030 35 17/40 17
35	001 037 57 16		Kompressionsring 2,0 mm hoch / Compression ring, 2.0 mm high		6					
36	11 f80/73x2,5 N 277 KE 54		Minutenring (für Kolbennute II) / Top ring (for piston groove II)		6					
-	000 037 10 17		ersetzt durch / replaced by 11 f80/73x3 N 277 KE 54		-					
37	11 f80/73x3 N 277 KE 54		Minutenring (für Kolbennute III) / Top ring (for piston groove III)		6					

10023

	Bild-Nr. Fig.No.	Teilnummer No. of spare part	And.-M. Modif.No.	Benennung Denomination	Fußnote Footnote	Anzahl für Baumuster Quantity for models alle all	10 50	11 51	20 60	21 61	Bemerkungen Remarks
	-	000 037 30 18		ersetzt durch 001 037 79 18 replaced by		-					
	38	001 037 79 18		Breit-Schlitzring mit Expanderfeder (für Kolbennute IV) Broad slotted ring with expander spring (for piston groove IV)		6					
	39	D 22x16x69 DIN 73121-L		Kolbenbolzen Piston pin		6					
	40	A 22 DIN 73123		Drahtsprengring Wire snap ring		12					
	- - - -	180 030 36 17) 180 030 41 17) 180 030 46 17) 180 030 51 17)		ersetzt durch 127 030 16 17 replaced by		-					
N	-	127 030 16 17		Kolben mit Kolbenbolzen und Kolbenringen für Zylinder-Ø 80,25 mm = Rep.-Ausführung - Zwischenstufe Piston with piston pin and piston rings for cylinder dia. 80.25 mm = repair design - intermediate size		6					
	-	001 037 66 16		Kompressionsring 2,50 mm hoch) Compression ring, 2.50 mm high) für Kolbennute I) for piston groove I		6					zu Kolben/to piston 180 030 36 17/41 17
	-	001 037 62 16		Kompressionsring 2,00 mm hoch) Compression ring, 2.00 mm high)		6					
	-	11 f80,25/73,25x2,5 N 277 KE 54		Minutenring (für Kolbennute II) Top ring (for piston groove II)		6					
	-	000 037 12 17		ersetzt durch 11 f80,25/73,25x3 N 277 KE 54 replaced by		-					
	-	11 f80,25/73,25x3 N 277 KE 54		Minutenring (für Kolbennute III) Top ring (for piston groove III)		6					

Bild-Nr. Fig. No.	Teilnummer No. of spare part	And.-M. Modif. No.	Benennung Denomination	Fußnote Footnote	Anzahl für Baumuster Quantity for models alle all	10 50	11 51	20 60	21 61	Bemerkungen Remarks
-	000 037 75 18		ersetzt durch 001 037 80 18 replaced by		-					
-	001 037 80 18		Breit-Schlitzring mit Expanderfeder (für Kolbennute IV) Broad slotted ring with expander spring (for piston groove IV)		6					
-	D 22x16x69 DIN 73121-L		Kolbenbolzen Piston pin		6					
-	A 22 DIN 73123		Drahtsprengring Wire snap ring		12					
- - - -	180 030 37 17) 180 030 42 17) 180 030 47 17) 180 030 52 17)		ersetzt durch 127 030 17 17 replaced by		-					
N -	127 030 17 17) 7517-		Kolben mit Kolbenbolzen und Kolbenringen für Zylinder-ø 80, 50 mm = Rep.-Stufe I Piston with piston pin and piston rings for cylinder dia. 80, 50 mm = repair size I		6					
-	001 037 67 16		Kompressionsring 2, 5 mm hoch) Compression ring, 2, 5 mm high) für Kolbennute I) for piston groove I		6					zu Kolben/to piston 180 030 37 17/42 17
-	001 037 68 16		Kompressionsring 2, 00 mm hoch) Compression ring 2, 00 mm high)		6					
-	11 f80, 50/73, 50x2, 5 N 277 KE 54		Minutenring (für Kolbennute II) Top ring (for piston groove II)		6					
-	000 037 13 17		ersetzt durch 11 f80, 5/73, 5x3 N 277 KE 54 replaced by		-					
-	11 f80, 5/73, 5x3 N 277 KE 54		Minutenring (für Kolbennute III) Top ring (for piston groove III)		6					
-	000 037 76 18		ersetzt durch 001 037 81 18 replaced by		-					
-	001 037 81 18		Breit-Schlitzring mit Expanderfeder (für Kolbennute IV) Broad slotted ring with expander spring (for piston groove IV)		6					
-	D 22x16x69 DIN 73121-L		Kolbenbolzen Piston pin		6					
-	A 22 DIN 73123		Drahtsprengring Wire snap ring		12					

10023

	Bild-Nr. Fig. No.	Teilnummer No. of spare part	And.-M. Modif. No.	Benennung Denomination	Fußnote Footnote	Anzahl für Baumuster Quantity for models alle all	10 50	11 51	20 60	21 61	Bemerkungen Remarks
	-	180 030 38 17) 180 030 43 17) 180 030 48 17) 180 030 53 17)		ersetzt durch 127 030 18 17 replaced by		-					
N	-	127 030 18 17		Kolben mit Kolbenbolzen und Kolbenringen für Zylinder-Ø 82,0 mm = Rep.-Stufe II Piston with piston pin and piston rings for cylinder dia. 82.0 mm = repair size II		6					
	-	001 037 68 16		Kompressionsring 2,5 mm hoch) Compression ring, 2.5 mm high) für Kolbennute I for piston groove I		6					zu Kolben/to piston 180 030 38 17/43 17
	-	001 037 64 16		Kompressionsring 2,0 mm hoch) Compression ring, 2.0 mm high)		6					
	-	11 f81/74x2,5 N 277 KE 54		Minutenring (für Kolbennute II) Top ring (for piston groove II)		6					
	-	000 037 14 17		ersetzt durch 11 f81/74x3 N 277 KE 54 replaced by		-					
	-	11 f81/74x3 N 277 KE 54		Minutenring (für Kolbennute III) Top ring (for piston groove III)		6					
	-	000 037 77 18		ersetzt durch 001 037 82 18 replaced by		-					
	-	001 037 82 18		Breit-Schlitzring mit Expanderfeder (für Kolbennute IV) Broad slotted ring with expander spring (for piston groove IV)		6					
	-	D 22x16x69 DIN 73121-L		Kolbenbolzen Piston pin		6					
	-	A 22 DIN 73123		Drahtsprengring Wire snap ring		12					

Bild-Nr. Fig. No.	Teilnummer No. of spare part	And.-M. Modif.No.	Benennung Denomination	Fußnote Footnote	Anzahl für Baumuster Quantity for models alle all	10 50	11 51	20 60	21 61	Bemerkungen Remarks
-	180 030 39 17)		ersetzt durch 127 030 19 17		-					
-	180 030 44 17)		replaced by							
-	180 030 49 17)									
-	180 030 54 17)									
-	127 030 19 17		Kolben mit Kolbenbolzen und Kolbenringen für Zylinder-Ø 81, 50 mm = Rep. -Stufe III Piston with piston pin and piston rings for cylinder dia. 81.50 mm = repair size III		6					
-	001 037 69 16		Kompressionsring 2, 5 mm hoch (für Kolbennute I) Compression ring 2.5 mm high (for piston groove I)		6					zu Kolben/to piston 180 030 39 17/44 17
-	001 037 65 16		Kompressionsring 2, 0 mm hoch (für Kolbennute I) Compression ring 2.0 mm high (for piston groove I)		6					
-	11 f81, 5/74, 3x2, 5 N 277 KE 54		Minutenring (für Kolbennute II) Top ring (for piston groove II)		6					
-	000 037 15 17		ersetzt durch 11 f81, 5x74, 3x3 N 277 KE 54 replaced by		-					
-	11 f81, 5x74, 3x3 N 277 KE 54		Minutenring (für Kolbennute III) Top ring (for piston groove III)		6					
-	000 037 78 18		ersetzt durch 001 037 83 18 replaced by		-					
-	001 037 83 18		Breit-Schlitzring (für Kolbennute IV) Broad slotted ring (for piston groove IV)		6					
-	D 22x16x69 DIN 73121-L		Kolbenbolzen Piston pin		6					
-	A 22 DIN 73123		Drahtsprengring Wire snap ring		12					

10023

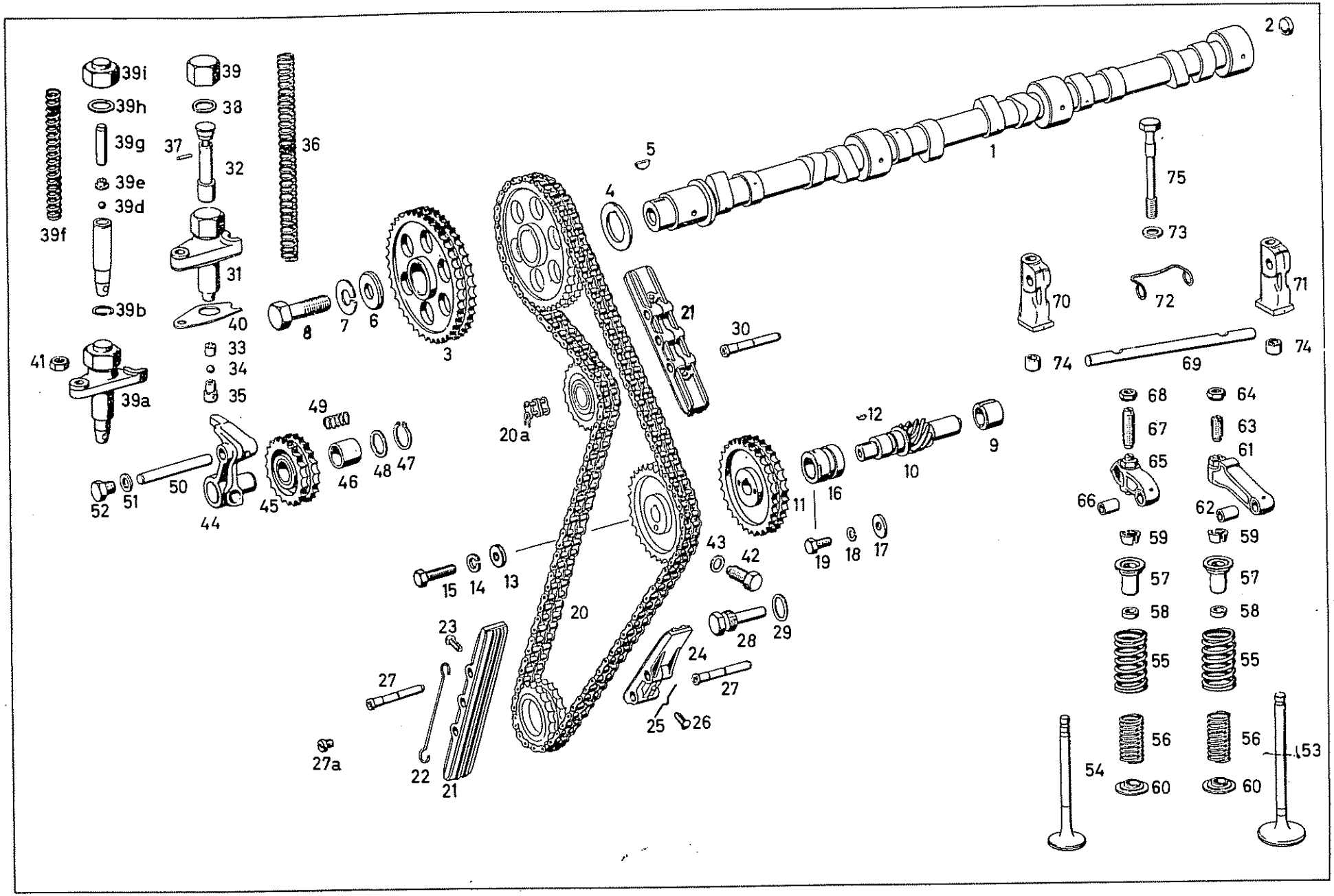
39i
39h
39g
39e
39d
39f
39b
39
38
37
32
31
40
36
41
39a
33
34
35
8
7
6
3
5
4
1
2
75
73
70
72
71
74
69
21
30
20a
49
46
48
47
45
44
50
52
51
12
9
10
11
16
19
18
17
43
42
15
14
13
20
23
27
27a
22
21
24
25
26
28
29
68
67
65
66
64
63
61
62
59
57
58
55
56
60
54
153

Bild-Nr. Fig. No.	Teilnummer No. of spare part	And.-M. Modif.No.	Benennung Denomination	Fußnote Footnote	Anzahl für Baumuster Quantity for models alle all	10 50	11 51	20 60	21 61	Bemerkungen Remarks
			Nockenwelle Camshaft							
-	180 050 03 01		ersetzt durch 180 050 06 01 replaced by		-					
1	180 050 06 01		Nockenwelle Camshaft		1					
-	180 050 04 01		Nockenwelle Camshaft	5	1					
2	16 DIN 443		Verschlußdeckel Cover		1					
-	180 052 03 01) 121 052 00 01)		ersetzt durch 121 052 02 01 replaced by		-					
3	121 052 02 01		Nockenwellenrad Camshaft gear		1					
-	186 052 04 52		Ausgleichscheibe 2,50 mm dick) Shim 2,50 mm thick)		1					
-	186 052 01 52		Ausgleichscheibe 2,75 mm dick) Shim 2,75 mm thick)		1					
4	186 052 00 52		Ausgleichscheibe 3,00 mm dick) wahlweise Shim 3,00 mm thick) optional		1					
-	186 052 02 52		Ausgleichscheibe 3,25 mm dick) Shim 3,25 mm thick)		1					
-	186 052 03 52		Ausgleichscheibe 3,50 mm dick) Shim 3,50 mm thick)		1					

Bild-Nr. Fig.No.	Teilnummer No. of spare part	And.-M. Modif.No.	Benennung Denomination	Fußnote Footnote	Anzahl für Baumuster Quantity for models alle all	10 50	11 51	20 60	21 61	Bemerkungen Remarks
5	4x6, 5 DIN 6883		Scheibenfeder / Woodruff key		1					
6	180 990 03 40		Scheibe / Washer für Nockenwellenrad an Nockenwelle / for camshaft gear at camshaft		1					
7	B 14 DIN 127		Federring / Lock washer		1					
8	M 14x1, 5x40 DIN 960-8 G		Sechskantschraube / Hex. -hd. screw		1					
			Steuerungsantrieb / Timing Gear Drive							
9	180 052 10 06		Lagerbuchse (für Zwischenradwelle hinten) / Bearing bushing (for intermediate gear shaft, rear)		1					
-	121 052 00 05		ersetzt durch / replaced by 180 050 03 06		-					
10	180 050 03 06		Zwischenradwelle mit Anlaufring / Intermediate gear shaft with butting ring		1					
-	(180 052 03 02)		ersetzt durch / replaced by 180 052 06 02		-					
	121 052 04 02									
11	(180 052 06 02)		Zwischenrad / Intermediate gear		1					

Bild-Nr. Fig. No.	Teilnummer No. of spare part	And.-M. Modif.No.	Benennung Denomination	Fußnote Footnote	Anzahl für Baumuster Quantity for models alle all	10 50	11 51	20 60	21 61	Bemerkungen Remarks
12	3x3, 7 DIN 6888		Scheibenfeder Woodruff key		1					
13	180 990 06 40		Scheibe Washer		1					
14	B 8 DIN 127		Federring Lock washer		1					
15	M 8x30 DIN 933-8G		Sechskantschraube Hex. hd. screw,		1					
-	180 052 04 06		ersetzt durch 127 052 00 06 replaced by		-					
16	127 052 00 06		Lagerbuchse (für Zwischenradwelle vorn) Bearing bushing (for intermediate gear shaft, front)		1					
17	180 990 01 40		Scheibe Washer		1					
18	B 6 DIN 127		Federring Lock washer		1					
19	M 6x12 DIN 933-8 G		Sechskantschraube Hex.-hd.screw		1					
20	180 052 00 10		Zweifachrollenkette Double roller chain		1					
-	180 052 01 10		Zweifachrollenkette mit Schloß Double roller chain with lock		1					) Reparaturausführung, wenn) Kette im Wagen ausgewech-) selt werden muß) repair design if chain in car) must be replaced)
20a	2 E 9, 525x5, 72 DIN 8187		Steckglied mit Federverschluß Link with spring lock		1					

für Zwischenrad an Zwischenradwelle
for intermediate gear at intermediate gear shaft

für Lagerbuchse an Zylinderkurbelgehäuse
for bearing bushing at cylinder crankcase

für Steuerungsantrieb
for timing gear drive

Bild-Nr. Fig.No.	Teilnummer No. of spare part	And.-M. Modif.No.	Benennung Denomination	Fußnote Footnote	Anzahl für Baumuster Quantity for models alle all	10 50	11 51	20 60	21 61	Bemerkungen Remarks
21	180 050 08 16		Gleitschiene mit Sicherungsdraht (lange Ausführung)) Sliding rail with locking wire (long design))		2					
22	180 052 00 76		Sicherungsdraht lang) für Rollenkette links oben und rechts unten Locking wire, long) for roller chain, left top and right bottom		2					
23	4x8 DIN 1476		Halbrundkerbnagel) Button-head grooved nail)		4					
24	180 050 07 16		Gleitschiene mit Sicherungsdraht (kurze Ausführung)) Sliding rail with locking wire (short design))		1					
25	180 052 01 76		Sicherungsdraht kurz) für Rollenkette links unten Locking wire, short) for roller chain, left, bottom		1					
26	4x8 DIN 1476		Halbrundkerbnagel) Button-hd. grooved nail)		1					
-	180 052 09 74		Lagerbolzen 51 mm lang) Pivot pin 51 mm long)) für Gleitschiene an Zylinderkurbelgehäuse) for sliding rail at cylinder crankcase)			3		3		bis Motor 8500646 up to engine 8500646
							3		3	bis Motor 8500282 up to engine 8500282
27	621 052 00 74		Lagerbolzen 49 mm lang) Pivot pin 49 mm long)			3		3		ab Motor 8500647 from engine 8500647
							3		3	ab Motor 8500283 from engine 8500283
27a	AM 6x8 DIN 84-4 S		Zylinderschraube (zur Fixierung des Einstellzeigers) Cylindrical screw (for fixing adjusting needle)			1		1		ab Motor 8500647 from engine 8500647
							1		1	ab Motor 8500283 from engine 8500283
28	180 050 00 74		Lagerbolzen mit Verschlußschraube) Pivot pin with screw plug)für Gleitschiene an Zylinderkurbel-)gehäuse		1					
29	A 20x24 DIN 7603 A1		Dichtring)for sliding rail at cylinder crankcase Sealing ring)		1					

Bild-Nr. Fig.No.	Teilnummer No. of spare part	And.-M. Modif.No.	Benennung Denomination	Fußnote Footnote	Anzahl für Baumuster Quantity for models alle all	10 50	11 51	20 60	21 61	Bemerkungen Remarks
30	180 052 10 74		Lagerbolzen 58 mm lang (für Gleitschiene an Zylinderkopf) Pivot pin, 58 mm long (for sliding rail at cylinder head)		2					
31	180 050 03 11		Kettenspanner, ersetzt durch 180 050 05 11 Chain thightener, replaced by 180 050 05 11		-					
32	180 050 01 74		Druckbolzen mit Druckhülse Pressure pin with pressure sleeve			1		1		bis Motor 8503500 up to engine 8503500
							1		1	bis Motor 8501340 up to engine 8501340
33	180 052 00 35		Kugelkäfig Ball cage			1		1		bis Motor 8503500 up to engine 8503500
							1		1	bis Motor 8501340 up to engine 8501340
34	5 mm III DIN 5401		Stahlkugel Steel ball			1		1		bis Motor 8503500 up to engine 8503500
							1		1	bis Motor 8501340 up to engine 8501340
35	180 052 00 34		Kopfstück Head piece			1		1		bis Motor 8503500 up to engine 8503500
							1		1	bis Motor 8501340 up to engine 8501340
36	180 993 09 01		Druckfeder Pressure spring			1		1		bis Motor 8503500 up to engine 8503500
							1		1	bis Motor 8501340 up to engine 8501340
37	1,5 m6x8 DIN 7		Zylinderstift Cylindrical pin			1		1		bis Motor 8503500 up to engine 8503500
							1		1	bis Motor 8501340 up to engine 8501340

10023

Bild-Nr. Fig.No.	Teilnummer No. of spare part	And.-M. Modif.No.	Benennung Denomination	Fußnote Footnote	Anzahl für Baumuster Quantity for models alle all	10 50	11 51	20 60	21 61	Bemerkungen Remarks
38	A 18x22 DIN 7603 Al		Dichtring Sealing ring			1		1		bis Motor 8503500 up to engine 8503500
							1		1	bis Motor 8501340 up to engine 8501340
39	180 052 02 32		Verschlußkappe Locking cap			1		1		bis Motor 8503500 up to engine 8503500
							1		1	bis Motor 8501340 up to engine 8501340
39a	180 050 05 11		Kettenspanner Chain tightener		1					
39b	16 DIN 9045		Sprengring Snap ring			1		1		ab Motor 8503501 from engine 8503501
							1		1	ab Motor 8501341 from engine 8501341
39d	5 mm III DIN 5401		Kugel Ball			1		1		ab Motor 8503501 from engine 8503501
							1		1	ab Motor 8501341 from engine 8501341
39e	621 052 00 35		Kugelkäfig) Ball case) wahlweise optional			1		1		ab Motor 8503501 from engine 8503501
							1		1	ab Motor 8501341 from engine 8501341
-	621 052 01 35		Kugelkäfig) Ball case)			1		1		ab Motor 8503501 from engine 8503501
							1		1	ab Motor 8501341 from engine 8501341
39f	621 993 00 01		Druckfeder Pressure spring			1		1		ab Motor 8503501 from engine 8503501
							1		1	ab Motor 8501341 from engine 8501341

Bild-Nr. Fig.No.	Teilnummer No. of spare part	And.-M. Modif.No.	Benennung Denomination	Fußnote Footnote	Anzahl für Baumuster Quantity for models alle all	10 50	11 51	20 60	21 61	Bemerkungen Remarks
-	621 991 00 01		ersetzt durch 621 991 01 01 replaced by		-					
39g	621 991 01 01		Stift Pin			1		1		ab Motor 8503501 from engine 8503501
							1		1	ab Motor 8501341 from engine 8501341
39h	A 18x22 DIN 7603 A1		Dichtring Sealing ring			1		1		ab Motor 8503501 from engine 8503501
							1		1	ab Motor 8501341 from engine 8501341
39i	621 052 00 32		Verschlußmutter Locking nut			1		1		ab Motor 8503501 from engine 8503501
							1		1	ab Motor 8501341 from engine 8501341
-	180 052 03 80		ersetzt durch 180 052 04 80 replaced by		-					
40	180 052 04 80		Dichtbeilage (zwischen Kettenspanner und Zylinderkopf) Gasket (between chain tightener and cylinder head)		1					
41	M 8 DIN 934-5 S		Sechskantmutter (für Kettenspanner an Zylinderkopf) Hex. nut (for chain tightener at cylinder head)		1					
42	186 052 02 71		Sicherungsschraube (für Kettentrieb) Locking screw (for chain drive)		1					
43	A 12x16 DIN 7603 A1		Dichtring Sealing ring		1					

Bild-Nr. Fig. No.	Teilnummer No. of spare part	And.-M. Modif.No.	Benennung Denomination	Fußnote Footnote	Anzahl für Baumuster Quantity for models alle all	10 50	11 51	20 60	21 61	Bemerkungen Remarks
-	121 050 01 10		ersetzt durch 121 050 09 10 replaced by		-					
44	121 050 09 10		Spannradlager mit Lagerbolzen und Kegelstopfen Idler gear bearing with bearing pin and tapered plug		1					
45	180 050 01 09		Spannrad mit Lagerbuchse Idler gear with bearing bushing		1					
46	180 052 00 50		Lagerbuchse Bearing bushing		1					
47	20x1, 2 DIN 471		Sicherungsring) Locking ring)		1					
48	180 990 02 40		Scheibe) für Spannrad an Spannradlager Washer) for idler gear at idler gear bearing		1					
49	186 993 11 01		Druckfeder) Pressure spring)		1					
50	121 052 02 74		Lagerbolzen) Bearing pin) für Spannradlager an Zylinderkopf) for idler gear bearing at cylinder head		1					
51	A 12x16 DIN 7603 A1		Dichtring) Sealing ring)		1					
52	M 12x1, 5x12 DIN 961-8 G		Sechskantschraube) Hex.-hd.screw)		1					

Bild-Nr. Fig. No.	Teilnummer No. of spare part	And.-M. Modif. No.	Benennung Denomination	Fußnote Footnote	Anzahl für Baumuster Quantity for models alle all	10 50	11 51	20 60	21 61	Bemerkungen Remarks
			Ventile Valves							
53	180 053 02 01		Einlaßventil Intake valve		6					
54	180 053 11 05		Auslaßventil Exhaust valve		6					
55	180 053 03 20		Äußere Ventilfeder Outer valve spring		12					
56	180 053 03 22		Innere Ventilfeder Inner valve spring		12					
-	180 050 05 23		erserzt durch 180 050 10 23 replaced by		-					
57	180 050 10 23		Ventilfederteller mit Dichtringhalter Valve spring retainer with sealing ring holder		12					
-	180 050 06 23		Ventilfederteller mit Dichtringhalter Valve spring retainer with sealing ring holder		12					Reparaturausführung repair design
58	180 053 06 60		Dichtring (für Ein- und Auslaß) Sealing ring (for intake and exhaust)		12					
59	180 053 01 27		Ventilkegelhälfte Valve cone half		24					)) wahlweise) optional)
-	180 053 06 27		Ventilkegelhälfte Valve cone half		24					) für Ventilfederzentrierung mit Auflage (für Ein-und Auslaß) for valve spring centering with support (for intake and exhaust)

Bild-Nr. Fig.No.	Teilnummer No. of spare part	And.-M. Modif.No.	Benennung Denomination	Fußnote Footnote	Anzahl für Baumuster Quantity for models alle all	10 50	11 51	20 60	21 61	Bemerkungen Remarks
-	121 053 01 62		Druckring) Pressure ring)) für Ventilteller) for valve spring retainer		12					bis Motor 6503723 up ro engine 6503723
60	121 053 02 62		Druckring) Pressure ring)		12					ab Motor 6503724 from engine 6503724
			Schwinghebel Rocker Arm							
-	180 050 03 33		ersetzt durch 121 050 00 33 replaced by		-					
61	121 050 00 33		Schwinghebel (für Einlaß) Rocker arm (for intake)		6					
62	180 055 01 50		Buchse Bushing		6					
63	180 055 05 71		Einstellschraube (für Schwinghebel Einlaß) Adjusting screw (for rocker arm, intake)		6					
64	153 990 02 51		Sechskantmutter (zur Einstellschraube) Hex. nut (for adjusting screw)		6					
-	180 050 03 34		ersetzt durch 121 050 00 34 replaced by		-					
65	121 050 00 34		Schwinghebel (für Auslaß) Rocker arm (for exhaust)		6					
66	180 055 01 50		Buchse Bushing		6					

Bild-Nr. Fig. No.	Teilnummer No. of spare part	And.-M. Modif. No.	Benennung Denomination	Fußnote Footnote	Anzahl für Baumuster Quantity for models alle all	10 50	11 51	20 60	21 61	Bemerkungen Remarks
67	180 055 04 71		Einstellschraube (für Schwinghebel, Auslaß) Adjusting screw (for rocker arm, exhaust)		6					
68	153 990 02 51		Sechskantmutter (zur Einstellschraube) Hex. nut (for adjusting screw)		6					
-	180 055 07 05		ersetzt durch 180 055 08 05 replaced by		-					
69	180 055 08 05		Schwinghebelachse Rocker arm shaft		3					
70	180 055 14 10		Schwinghebelbock vorn (für Zylinder 1, 3 und 5) Rocker arm support, front (for cylinder 1, 3 and 5)		3					
71	180 055 15 10		Schwinghebelbock hinten (für Zylinder 2, 4 und 6) Rocker arm support, rear (for cylinder 2, 4 and 6)		3					
72	180 055 00 93		Spannbügel Clamp		6					
73	10, 5 DIN 433		Scheibe Washer		6					
74	180 055 01 75		Paßhülse Adjusting sleeve	für Schwinghebelbock an Zylinderkopf for rocker arm support at cylinder head	6					
75	180 055 07 71		Dehnschraube Expanding screw		6					

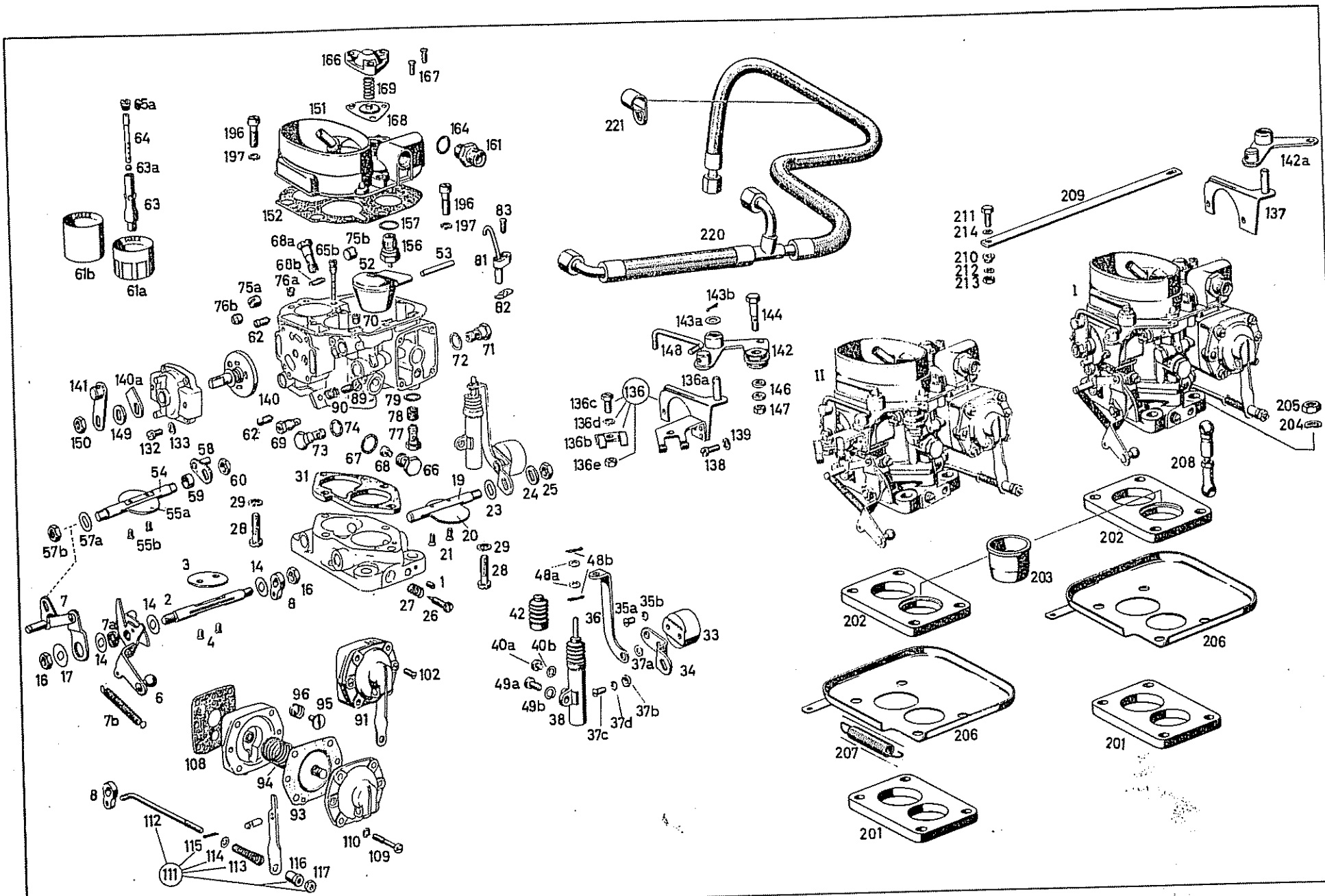
166
167
169
151
168
65a
64
63a
63
196
197
164
161
152
157
196
197
83
61b
61a
68a
65b
75b
156
53
68b
52
81
76a
75a
76b
62
70
82
72
71
143b
144
143a
148
142
140
90
89
79
78
136c
136
136a
146
147
136d
136b
136e
139
138
141
140a
150
149
132
133
58
59
60
62
69
73
74
67
68
77
66
54
55a
55b
57a
57b
31
19
23
24
25
29
28
20
21
3
14
16
8
1
27
26
48b
48a
42
36
35a
35b
33
37a
34
40a
40b
49a
49b
38
37c
37d
37b
7
7a
14
2
4
6
7b
16
17
102
96
95
91
108
94
93
8
112
115
114
113
111
116
117
110
109
220
221
209
211
214
210
212
213
142a
137
1
205
204
208
II
202
203
206
207
201

Bild-Nr. Pic.No.	Teilnummer No. of spare part	And.-M. Modif.No.	Benennung Denomination	Fußnote Footnote	Anzahl für Baumuster Quantity for models alle all	10 50	11 51	20 60	21 61	Bemerkungen Remarks
			Vergaser Carburetor							
-	000 071 68 01		ersetzt durch 000 071 74 01 replaced by		-					
I	000 071 74 01		Vergaser II vorn 32 PAJTA Carburetor II, front 32 PAJTA		1					
-	000 071 69 01		ersetzt durch 000 071 73 01 replaced by		-					
II	000 071 73 01		Vergaser I hinten 32 PAJTA Carburetor I, rear 32 PAJTA		1					
1	000 071 04 70		Madenschraube M 4x0, 75 (für Testgerät-Anschluß) Set screw (for test instrument connection)		2					
-	000 071 00 70		Madenschraube (für Vergaser I) Set screw (for carburetor I)		1					
2	000 071 17 11		Drosselklappenwelle 1. Stufe Throttle valve shaft, 1st barrel		2					
-	000 071 04 10		ersetzt durch 000 071 07 10 replaced by	; im Drosselklappenteil ; in throttle valve case	-					
3	000 071 07 10		Drosselklappe 8°, I. Stufe Throttle valve 8° 1st barrel		2					
4	000 071 36 71		Linsensenkschraube M 4x0, 75x0, 5 (für Drosselklappenbefestigung 1. Stufe) Lens-hd. countersunk screw (for mounting of throttle valve, 1st barrel)		4					

10923

Bild-Nr. Fig.No.	Teilnummer No. of spare part	And.-M. Modif.No.	Benennung Denomination	Fußnote Footnote	Anzahl für Baumuster Quantity for models alle all	10 50	11 51	20 60	21 61	Bemerkungen Remarks
-	000 071 13 12		Widerlager Support			2	2	2	2	bis Motor 8504580 up to engine 8504580 bis Motor 8501748 up to engine 8501748
-	000 070 06 21		ersetzt durch 000 070 11 21 zusammen mit 2 Mitnehmerhebel 000 070 12 21 replaced by 000 070 11 21 together with 2 follower lever 000 070 12 21			-	-	-	-	bis Motor 8504580 up to engine 8504580 bis Motor 8501748 up to engine 8501748
6	000 070 11 21		Drosselklappenhebel mit Widerlager Throttle lever with support			2	2	2	2	ab Motor 8504581 from engine 8504581 ab Motor 8501749 from engine 8501749
-	000 070 07 21		Mitnehmerhebel, Mitnehmerstange und Schlepphebel Follower lever, follower rod and drag link			2	2	2	2	bis Motor 8504580 up to engine 8504580 bis Motor 8501748 up to engine 8501748
7	000 070 12 21		Mitnehmerhebel, Mitnehmerstange und Schlepphebel Follower lever, follower rod and drag link			2	2	2	2	ab Motor 8504581 from engine 8504581 ab Motor 8501749 from engine 8501749
7a	000 072 00 53		Distanzbuchse (für Drosselklappenhebel) Spacer bushing (for throttle lever)		2					
7b	000 071 08 15		Zugfeder (zwischen Drosselklappenhebel und Mitnehmerhebel) Spring (between throttle valve lever and follower lever)		2					
8	000 071 04 22		Übertragungshebel (für mech. Pumpe) Lever (for mechanical pump)		2					

Bild-Nr. Fig. No.	Teilnummer No. of spare part	And.-M. Modif. No.	Benennung Denomination	Fußnote Footnote	Anzahl für Baumuster Quantity for models alle all	10 50	11 51	20 60	21 61	Bemerkungen Remarks
14	000 071 01 76		Distanzscheibe (zwischen Drosselklappengehäuse, Widerlager und Übertragungshebel) Spacer washer (between throttle valve housing, support and lever)		6					
16	000 071 04 72		Sechskantmutter M 8x1 (für Drosselklappenwelle I. Stufe) Hex. nut (for throttle valve shaft, 1st barrel)		4					
17	000 994 02 16		Sicherungsscheibe (für Sechskantmutter an Drosselklappenhebel) Locking washer (for hex. nut at throttle valve lever)		2					
19	000 071 18 11		Unterdruckklappenwelle (für Drosselklappe) Vacuum valve shaft, (for throttle valve)		2					
20	000 071 12 10		Unterdruckklappe 17° (im Drosselklappengehäuse) Vacuum valve 17^{U} (in throttle valve housing)		2					
21	000 071 55 71		Linsensenkschraube M 4x0, 75x8, 2 (für Unterdruckklappenbefestigung II. Stufe) Lens-hd. countersunk screw (for vacuum valve mounting, 2nd barrel)		4					mit Bohrung zur Sicherung der Schraube with bore for securing of screw
23	000 071 01 76		Distanzscheibe (für Unterdruckklappenwelle zwischen Gehäuse und Gegengewichtshebel) Spacer washer (for vacuum valve shaft between housing and counterweight lever)		2					
24	000 071 00 62		Unterlegscheibe) Washer)		2					
25	000 071 04 72		Sechskantmutter) Hex. nut) für Unterdruckklappenwelle for vacuum valve shaft		2					

10023

Bild-Nr. Fig.No.	Teilnummer No. of spare part	And.-M. Modif.No.	Benennung Denomination	Fußnote Footnote	Anzahl für Baumuster Quantity for models alle all	10 50	11 51	20 60	21 61	Bemerkungen Remarks
26	000 071 42 71		Leerlaufgemischregulierschraube M 5x0, 75 Idling run mixture control screw		2					
27	000 071 12 16		Druckfeder (für Leerlaufgemischregulierschraube) Pressure spring (for idling run mixture control screw)		2					
28	000 071 43 71		Demontierschraube Mounting screw		8					
-	000 990 05 47		ersetzt durch 6 DIN 7980 replaced by		-					für Drosselklappengehäuse an Schwimmergehäuse for throttle valve housing at float chamber
29	6 DIN 7980		Federring Lock washer		8					
31	000 071 19 80		Isolierflansch (zwischen Drosselklappengehäuse und Schwimmergehäuse) Insulating flange (between throttle valve housing and float chamber)		2					
33	000 071 01 57		Gegengewicht 48 g Counterweight		2					
34	000 071 21 22		Hebel (für Gegengewicht) Lever (for counterweight)		2					
-	000 071 45 71		ersetzt durch 000 071 55 71 replaced by		-					
35a	000 071 55 71		Linsensenkschraube M 4x0, 75x8, 2 Lens-hd. countersunk screw		2					für Hebel an Gegengewicht for lever at counterweight
35b	V 4, 3 DIN 6797		Zahnscheibe Toothed washer		2					

Bild-Nr. Fig. No.	Teilnummer No. of spare part	And.-M. Modif. No.	Benennung Denomination	Fußnote Footnote	Anzahl für Baumuster Quantity for models alle all	10 50	11 51	20 60	21 61	Bemerkungen Remarks
36	000 071 22 22		Übertragungshebel (für Stoßdämpfer) Lever (for shock absorber)		2					
37a	000 071 07 62		Unterlegscheibe) Washer) für Übertragungshebel) for lever		2					
37b	136 072 00 50		Buchse) Bushing)		2					
37c	000 071 35 71		Linsensenkschraube M 4x0,75x32) Lens-hd. countersunk screw) für Übertragungshebel an Gegen-) gewicht		2					
37d	V 4,3 DIN 6797		Zahnscheibe) for lever at counterweight Toothed washer)		2					
38	000 070 01 67		Stoßdämpfer vollständig Shock absorber, complete		2					
40a	000 071 69 71		Sechskantschraube M 4x0,75x5 (für Öleinfüllung, Hex.-hd. screw (for oil filling in)		2					
40b	A 4x8 DIN 7603 Fiber		Dichtring Sealing ring		2					
42	000 071 00 91		Faltenbalg (für Stoßstange-Zylinder) Bellows (for push rod, cylinder)		2					
48a	4,3 DIN 125		Scheibe) Washer) für Stoßdämpfer und Übertragungshebel) for shock absorber and lever		4					
48b	1,5x10 DIN 94		Splint) Cotter pin)		4					

Bild-Nr. Fig.No.	Teilnummer No. of spare part	And.-M. Modif.No.	Benennung Denomination	Fußnote Footnote	Anzahl für Baumuster Quantity for models alle all	10 50	11 51	20 60	21 61	Bemerkungen Remarks
-	000 071 44 71		ersetzt durch 000 071 54 71 replaced by		-					
49a	000 071 54 71		Sechskantschraube M 5x0,75x12) Hex.-hd.screw) für Stoßdämpfer an Schwimmer-) gehäuse) for shock absorber at float		2					
49b	B 5 DIN 127		Federring) chamber Lock washer)		2					
52	000 071 08 43		Schwimmer 7,3 g Float		2					
53	000 071 03 77		Achse (für Schwimmer) Shaft (for float)		2					
54	000 071 19 11		Drosselklappenwelle II. Stufe Throttle valve shaft, 2nd barrel		2					
55a	000 071 11 10		Drosselklappe 17°, II. Stufe (im Schwimmergehäuse) Throttle valve 17°, 2nd barrel (for float chamber)		2					
55b	000 071 36 71		Linsensenkschraube M 4x0,75x6,5 (für Drosselklappe II. Stufe) Lens-hd. countersunk screw (for throttle valve, 2nd barrel)		4					
57a	000 071 01 76		Distanzscheibe (für Drosselklappenwelle II. Stufe zwischen Gehäuse und Mitnehmerhebel) Spacer washer (for throttle valve shaft, 2nd barrel, between housing and follower lever)		2					
57b	000 071 04 72		Sechskantmutter (für Drosselklappenwelle II. Stufe) Hex. nut (for throttle valve shaft, 2nd barrel)		2					
58	000 071 06 22		Anschlaghebel (auf der Drosselklappenwelle II. Stufe) Stop lever (on throttle valve shaft, 2nd barrel)		2					

Bild-Nr. Fig. No.	Teilnummer No. of spare part	And.-M. Modif. No.	Benennung Denomination	Fußnote Footnote	Anzahl für Baumuster Quantity for models alle all	10 50	11 51	20 60	21 61	Bemerkungen Remarks
59	000 071 04 53		Distanzbuchse (zwischen Schwimmergehäuse und Anschlaghebel) Spacer bushing (between float chamber and stop lever)		2					
60	000 071 08 72		Sechskantmutter (für Drosselklappenwelle II. Stufe) Hex. nut (for throttle valve shaft, 2nd barrel)		2					
61a	000 071 19 42		Lufttrichter Gr. 23, I. Stufe Venturi tube, size 23, 1st barrel		2					
61b	000 071 12 42		Lufttrichter Gr. 27, II. Stufe Venturi tube, size 27, 2nd barrel		2					
62	000 071 32 71		Halteschraube M 6 (für Lufttrichter) Mounting screw (for venturi tube)		4					
63	000 071 08 83		Mischrohrträger Re . 5, 5 Mixing tube support		2					
63a	000 071 03 20		Kugel für Mischrohrträger) Ball (for mixing tube support)		2					
64	000 071 10 49		Mischrohr Nr. 44 Mixing tube		2					
65a	000 071 01 34		Ausgleichdüse Gr. 200, I. Stufe Compensating nozzle, size 200. 1st barrel		2					
65b	000 071 37 34		Ausgleichdüse mit Mischrohr, Gr. 190 Type C, II. Stufe Compensating nozzle with mixing tube, size 190 Type C, 2nd barrel		2					
66	000 071 05 41		Hauptdüsenträger I. Stufe Main nozzle holder, 1st barrel		2					

Bild-Nr. Fig. No.	Teilnummer No. of spare part	And.-M. Modif. No.	Benennung Denomination	Fußnote Footnote	Anzahl für Baumuster Quantity for models alle all	10 50	11 51	20 60	21 61	Bemerkungen Remarks
67	000 071 04 80		Dichtring für Hauptdüsenträger I. Stufe Sealing ring for main nozzle holder, 1st barrel		2					
68	000 071 31 35		Hauptdüse Gr. 125, I. Stufe Main nozzle, size 125, 1st barrel		2					
68a	000 071 54 35		Hauptdüse Gr. 130, II. Stufe Main nozzle, size 130, 2nd barrel		2					
-	000 071 57 35		Hauptdüse Gr. 112, 5 Main nozzle, size 112.5		2					) Sonderwunsch - für Länder über 2000 m Höhe) special request - for countries higher than 2,000 m above sea-level
-	000 071 29 35		Hauptdüse Gr. 115 Main nozzle, size 115) Stufe I) (Regulierdüse)) 1st barrel		2					
-	000 071 32 35		Hauptdüse Gr. 120 Main nozzle, size 120) (control nozzle)		2					
-	000 071 56 35		Hauptdüse Gr. 117, 5 Main nozzle, size 117.5		2					
-	000 072 01 05		Höhenkorrektor mit Membrane Stufe I (ohne Hauptdüse) Height regulator with diaphragm, 1st barrel (without main nozzle)		2					Sonderwunsch special request
68b	000 071 05 60		Dichtring (für Hauptdüse II. Stufe) Sealing ring (for main nozzle, 2nd barrel)		2					
69	000 071 19 36		Leerlaufdüse Gr. 47, 5, I. Stufe Idling nozzle, size 47.5, 1st barrel		2					
-	000 071 02 39		Leerlaufluftdüse Gr. 1, 2, I. Stufe Idling nozzle, size 1.2, 1st barrel		2					bis Motor 6503595 up to engine 6503595

Bild-Nr. Fig.No.	Teilnummer No. of spare part	And.-M. Modif.No.	Benennung Denomination	Fußnote Footnote	Anzahl für Baumuster Quantity for models alle all	10 50	11 51	20 60	21 61	Bemerkungen Remarks
70	000 071 05 39		Leerlaufluftdüse Gr. 1,8, I. Stufe Idling nozzle, size 1.8, 1st barrel		2					ab Motor 6503594 from engine 6503594
71	000 071 13 37		Starterkraftstoffdüse Gr. 100 Starter fuel nozzle, size 100		2					
72	000 071 05 60		Dichtring (für Starterkraftstoffdüse) Sealing ring (for starter fuel nozzle)		2					
73	000 071 04 86		Pumpendüse Gr. 80 Pump nozzle, size 80		2					
74	000 071 05 60		Dichtring (für Pumpendüse) Sealing ring (for pump nozzle)		2					
75a	000 071 01 70		Madenschraube M 8x1 (anstelle einer zweiten Leerlaufdüse) Setscrew (instead of 2nd idling nozzle)		2					) bis Motor 7511272) up to engine 7511272
75b	000 071 02 70		Madenschraube M 9x1 (unterhalb Hauptdüse II. Stufe) Setscrew (below main nozzle, 2nd barrel)		2					
76a	000 071 00 70		Madenschraube M 6 (anstelle einer zweiten Leerlaufluftdüse) Setscrew (instead of 2nd idling nozzle)		2					
76b	000 071 08 70		Madenschraube M 7x1 (links neben Starter) Setscrew (left beside starter motor)		2					
77	000 070 01 46		Kugelventil Ball valve		2					
78	000 071 01 09		Sieb Strainer) für Kugelventil) for ball valve		2					
79	000 071 05 60		Dichtring Sealing ring		2					

Bild-Nr. Fig. No.	Teilnummer No. of spare part	And.-M. Modif. No.	Benennung Denomination	Fußnote Footnote	Anzahl für Baumuster Quantity for models alle all	10 50	11 51	20 60	21 61	Bemerkungen Remarks
81	000 070 07 73		Einspritzrohr Injection tube		2					
82	000 071 05 80		Dichtung 0, 5 mm dick Gasket 0, 5 mm thick		2					
83	000 071 35 71		Linsensenkschraube M 4x0, 75x12 (für Einspritzrohrbefestigung) Lens-hd. countersunk screw (for mounting of injection tube)		2					
89	000 071 66 71		Leerlaufeinstellschraube M 5x0, 75 Idle run adjusting screw		2					
90	000 071 12 16		Druckfeder (für Leerlaufeinstellschraube) Pressure spring (for idle run adjusting screw)		2					
91	000 070 08 52		Membranpumpe Nr. 841 Diaphragm pump		2					
93	000 073 02 05		Membrane Diaphragm		2					
94	000 071 05 16		Membranfeder Spring diaphragm		2					
95	000 073 02 46		Ventil (gebohrt) Valve (bored)		2					
96	000 073 00 57		Ventilfeder Valve spring		2					
102	000 071 40 71		Linsensenkschraube M 4x0, 75x10 (für Ventil an Unterteil) Lens-hd. countersunk screw (for valve at lower part)		4					

Bild-Nr. Fig. No.	Teilnummer No. of spare part	And.-M. Modif. No.	Benennung Denomination	Fußnote Footnote	Anzahl für Baumuster Quantity for models alle all	10 50	11 51	20 60	21 61	Bemerkungen Remarks
108	000 071 18 80		Dichtung (zwischen Membrane und Schwimmergehäuse) Gasket (between diaphragm and float chamber)		2					
109	000 071 41 71		Zylinderkopfschraube M 4x0, 75x24, 5 (für Membranpumpe an Vergasergehäuse) Cylindrical head screw (for diaphragm pump at carburetor housing)		8					
110	B 4 DIN 127		Federring (für Membranpumpe an Vergasergehäuse) Lock washer (for diaphragm pump at carburetor housing)		8					
111	000 070 02 76		Verbindungsstange Gewinde M 4x0, 75 (zwischen Pumpenhebel und Übertragungshebel) Connecting rod (between pump lever and transmitting lever)		2					
112	000 071 12 24		Verbindungsstange Connecting rod		2					
113	000 071 06 15		Feder Spring		2					
114	4, 3 DIN 433		Scheibe Washer		2					
115	1, 5x10 DIN 94		Splint Cotter pin	für Verbindungsstange for connecting rod	2					
116	000 071 06 72		Ansatzmutter M 4x0, 75 Nut		2					
117	000 071 07 72		Sechskantmutter M 4x0, 75 Hex. nut		2					
-	000 071 09 28		Starterkörper Choke body		2					

-10023

Bild-Nr. Fig. No.	Teilnummer No. of spare part	And.-M. Modif. No.	Benennung Denomination	Fußnote Footnote	Anzahl für Baumuster Quantity for models alle all	10 50	11 51	20 60	21 61	Bemerkungen Remarks
132	000 071 70 71		Zylinderkopfschraube M 4x0, 75x12) für Starterkörperbefestigung Cylindrical head screw) for mounting of choke body		8					
133	B 4 DIN 127		Federring) Lock washer)		8					
136	000 070 00 40		Bowdenzughalter, Vergaser I (hinten) Bowden cable bracket, carburetor I, (rear)		1					
136a	000 072 00 40		Bowdenzughalter Bowden cable bracket		1					
136b	000 072 00 41		Klemme Clamp		1					
136c	000 071 44 71		Sechskantschraube M 5x0, 75x10 Hex.-hd. screw		1					
136d	B 5 DIN 127		Federring Lock washer		1					
136e	000 071 13 72		Sechskantmutter M 5x0, 75 Hex. nut		1					
137	000 072 01 40		Halter am Vergaser II (vorn) Bracket at carburetor II (front)		1					
138	000 990 18 20		Zylinderkopfschraube) für Bowdenzughalter und Halter an Vergaser Cylindrical head screw) for bowden cable bracket and bracket at carburetor		4					
139	B 4 DIN 127		Federring) Lock washer)		4					
140	000 071 14 30		Starterdrehschieber Starter turn switch		2					

Bild-Nr. Fig.No.	Teilnummer No. of spare part	And.-M. Modif.No.	Benennung Denomination	Fußnote Footnote	Anzahl für Baumuster Quantity for models alle all	10 50	11 51	20 60	21 61	Bemerkungen Remarks
140a	000 072 00 23		Anschlagstück Stop piece		2					
141	000 070 08 21		Starterhebel Starter lever		2					
142	000 070 09 21		Winkelhebel mit Gummibuchse (Vergaser I) hinten Angular lever, with rubber bushing (carburetor I) rear		1					
142a	000 070 10 21		Winkelhebel (Vergaser II) vorn Angular lever (carburetor II) front		1					
143a	6,4 DIN 125		Scheibe) Washer) für Winkelhebel) for angular lever		2					
143b	1,5x10 DIN 94		Splint) Cotter pin)		2					
144	000 071 73 71		Klemmschraube (am Winkelhebel Vergaser I) Clamping screw (at angular lever, carburetor I)		1					
146	5x10x2 DIN 988		Paßscheibe) Washer) für Klemmschraube am Winkelhebel Vergaser I) for clamping screw at angular lever, carburetor I		2					
147	000 071 13 72		Sechskantmutter M 5x0,75) Hex. nut)		1					
148	000 071 13 24		Verbindungsstange (zwischen Starterhebel und Winkelhebel) Connecting rod (between starter lever and angular lever)		2					
149	000 071 00 62		Unterlegscheibe) Washer) für Starterwelle) for choke shaft		2					
150	000 071 04 72		Sechskantmutter) Hex. nut)		2					

10023

Bild-Nr. Fig. No.	Teilnummer No. of spare part	And.-M. Modif. No.	Benennung Denomination	Fußnote Footnote	Anzahl für Baumuster Quantity for models alle all	10 50	11 51	20 60	21 61	Bemerkungen Remarks
151	2404 - 000 071 (19 04)		Vergaserdeckel Carburetor cover		2					
152	000 071 20 80		Dichtung (für Vergaserdeckel) Gasket (for carburetor cover)		2					
156	000 071 01 44		Schwimmernadelventil M 12x1, 25; 2 mm Float needle valve		2					
157	000 997 28 40		Dichtring 12x16x1 Cu Sealing ring		)					
-	000 997 81 40		Dichtring 12x16x0, 5 Cu Sealing ring	) wahlweise) optional	2					
-	000 997 82 40		Dichtring 12x16x1, 5 Cu Sealing ring	) für Schwimmernadelventil) for float needle valve	)					
-	000 997 83 40		Dichtring 12x16x2 Cu Sealing ring		)					
161	6 DIN 7627		Schraubstutzen Threaded nipple	) für Kraftstoffleitungsanschluß) for fuel line connection	2					
164	A 12 x 16 DIN 7603 Fiber		Dichtring Sealing ring		2					
166	000 073 03 02		Ventildeckel Valve cap		2					
167	000 071 35 71		Linsensenkschraube M 4x0, 75x12 (für Ventildeckel an Vergaserdeckel) Lens-hd. countersunk screw (for valve cap at carburetor cover)		6					

Bild-Nr. Fig. No.	Teilnummer No. of spare part	Änd.-M. Modif.No.	Benennung Denomination	Fußnote Footnote	Anzahl für Baumuster Quantity for models alle all	10 50	11 51	20 60	21 61	Bemerkungen Remarks
168	000 070 07 52		Membrane (Starterluftventil) Diaphragm (starter motor air valves)		2					
169	000 071 14 16		Ventilfeder Valve spring		2					
196	000 071 24 71		Vierkantschraube Square-head screw		8					
-	000 990 05 47		ersetzt durch 6 DIN 7980 replaced by		-					
197	6 DIN 7980		Federring Lock washer		8					
201	188 141 01 62		Isolierflansch Insulating flange		2					
	180 141 03 62									
202	180 141 02 62		Isolierflansch Insulating flange		2					
203	180 141 00 23		Luftdüse Air nozzle		2					für Vergaser an Saugrohr for carburetor at suction tube
204	A 8 DIN 137		Federscheibe Spring washer		8					
205	000 990 08 51		Sechskantmutter Hex. nut		8					
206	121 070 00 55		Abschirmblech - Vergaser Protecting plate, carburetor		2					

10023

Bild-Nr. Fig. No.	Teilnummer No. of spare part	And.-M. Modif. No.	Benennung Denomination	Fußnote Footnote	Anzahl für Baumuster Quantity for models alle all	10 50	11 51	20 60	21 61	Bemerkungen Remarks
207	186 993 35 10		Rückzugfeder (am Vergaser) Release spring (at carbureror)		2					
208	186 070 00 76		Druckstange (für Vergasserregulierung) Push rod (for carburetor control)		2					
209	180 072 01 26		Verbindungsstange-Starterzug Connecting rod, choke cable		1					
210	136 072 00 50		Buchse Bushing		2					
211	M 4x12 DIN 933-8 G		Sechskantschraube Hex.-hd. screw	für Starterverbindung vorderer und hinterer Vergaser for choke connection, front and rear carburetor	2					
212	B 4 DIN 137		Federscheibe Spring washer		2					
213	M 4 DIN 934-5 S		Sechskantmutter Hex. nut		2					
214	4,3 DIN 125		Scheibe Washer		2					
220	180 070 07 32		Kraftstoffleitung - Vergaser Fuel line, carburetor		1					
-	180 995 03 01		ersetzt durch 186 995 01 01 replaced by		-					
221	186 995 01 01		Rohrschelle (für Kraftstoff- und Unterdruckleitung an Motor) Pipe clamp (for fuel and vacuum line at engine)		1					

Bild-Nr. Fig.No.	Teilnummer No. of spare part	And.-M. Modif.No.	Benennung Denomination	Fußnote Footnote	Anzahl für Baumuster Quantity for models alle all	10 50	11 51	20 60	21 61	Bemerkungen Remarks
-	M 6x12 DIN 933-8 G		Sechskantschraube) Hex.-hd.screw)))		1					)bis Motor 7506624)up to engine 7506624)(ab Motor 7506625 wird die)Rohrschelle mit Sechskant-
-	B6 DIN 127		Federring) für Kraftstoff- und Unterdruckleitung an Motor Lock washer) for fuel and vacuum line at engine))		1					) schraube M12x1, 5x12) DIN 961-8G, (Bild 52, Gruppe) 05)befestigt))(from engine 7506625 the pi-
-	M 6 DIN 934-5 S		Sechskantmutter) Hex. nut)		1					)pe clamp is fixed with hex.-)hd.screw M12x1, 5x12)DIN 961-8G, Fig.No.52,)group 05)

15023

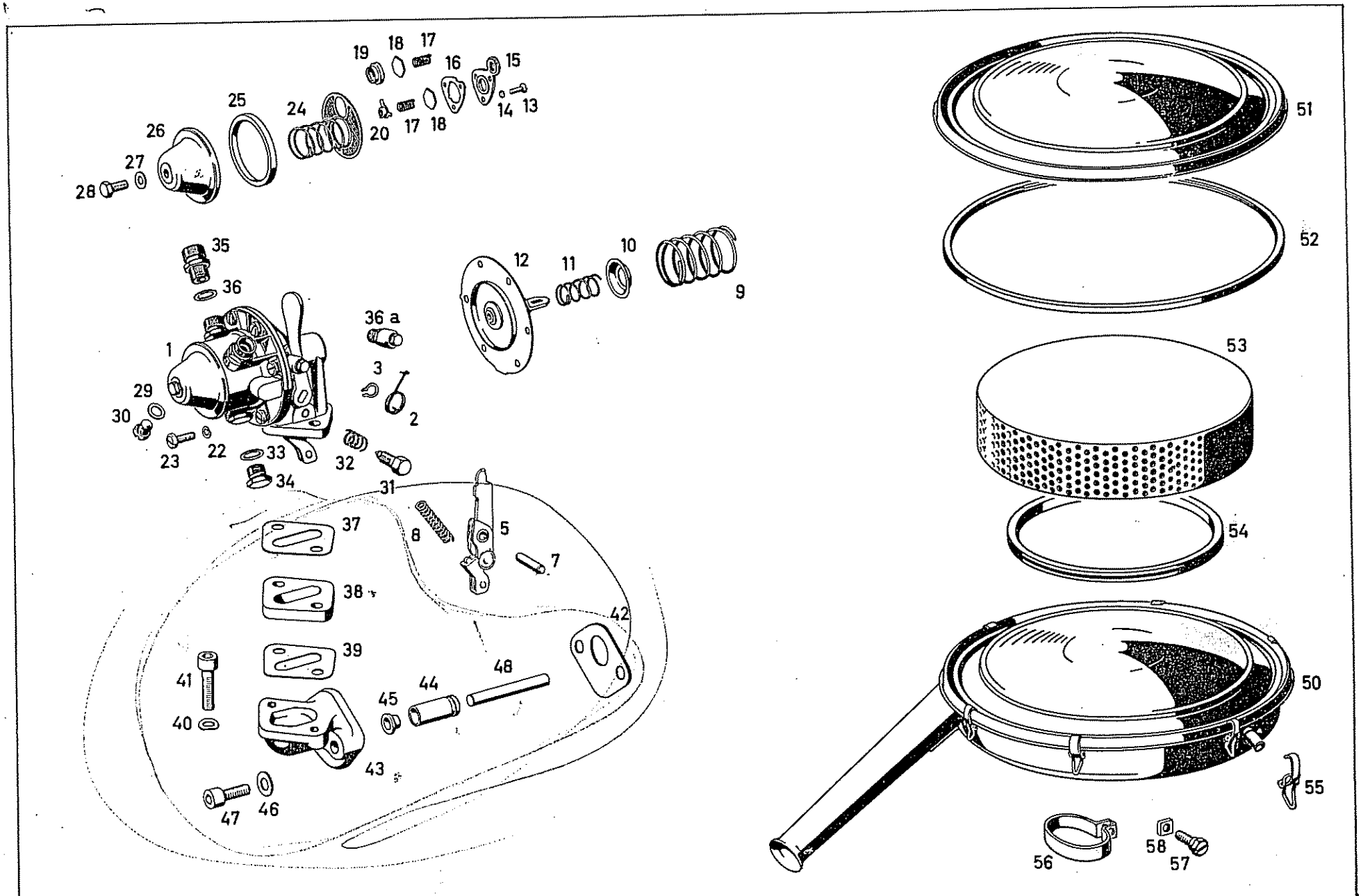
19
18
17
16
15
14
13
25
24
20
17
18
26
27
28
35
36
36 a
1
3
2
29
30
23
22
33
32
34
31
12
11
10
9
37
8
5
7
38
42
39
41
40
48
44
45
43
47
46
51
52
53
54
50
55
56
58
57

Bild-Nr. Fig.No.	Teilnummer No. of spare part	And.-M. Modif.No.	Benennung Denomination	Fußnote Footnote	Anzahl für Baumuster Quantity for models alle all	10 50	11 51	20 60	21 61	Bemerkungen Remarks
			Kraftstoffpumpe							
			Fuel Pump							
	001 091 48 01									
1	(000 091 53 01)		Kraftstoffpumpe mit Entlüftungsfilter Fuel pump with breather filter		1					
2	000 993 09 10		Rückzugfeder) Release spring)		1					
			) für Handhebel) for hand lever							
3	000 994 00 41		Sicherungsring) Locking ring)		1					
-	000 091 01 18)		erserzt durch 000 091 05 07		-					
-	000 091 02 07)		replaced by							
-	000 091 00 50)									
5	000 091 05 07		Pumpenantriebshebel Pump drive lever		1					
7	000 091 00 21		Achse) Shaft)		1					
			) für Pumpenhebel) for pump lever							
8	000 091 08 15		Druckfeder) Pressure spring)		1					
9	000 091 16 15		Membranfeder Diaphragm spring		1					
10	000 091 00 36		Ölschutzblech Oil protective plate		1					
11	000 091 01 15		Feder (für Ölschutzblech) Spring (for oil protective plate)		1					

10023

Bild-Nr. Fig. No.	Teilnummer No. of spare part	And.-M. Modif. No.	Benennung Denomination	Fußnote Footnote	Anzahl für Baumuster Quantity for models alle all	10 50	11 51	20 60	21 61	Bemerkungen Remarks
12	000 091 04 28		Membrane Diaphragm		1					
13	AM 3, 5x8 DIN 63-4 S		Senkschraube Countersunk screw) für Ventilplatte) for valve plate		3					
14	V 3, 7 DIN 6797		Zahnscheibe Flexible toothed washer		3					
15	000 091 04 29		Ventilplatte Valve plate		1					
16	000 091 01 80		Dichtung (für Ventilplatte) Gasket (for valve plate)		1					
17	000 091 04 19		Ventilfeder Valve spring		2					
-	000 091 00 29		ersetzt durch 000 091 07 29 replaced by) für Ein- und Auslaßventil) for intake and exhaust valve		-					
18	000 091 07 29		Ventilplatte Valve plate		2					
-	000 091 00 31		Ventilsitz (für Einlaßventil) Valve seat (for intake valve)		-					wird nicht mehr eingebaut no longer delivered
20	000 091 00 16		Federkorb (für Auslaßventil) Retainer (for exhaust valve)		1					
22	B 5 DIN 127		Federring Lock washer) für Oberteil an Unterteil) for upper part at lower part		6					
23	AM 5x15 DIN 85-4 S		Linsenschraube Lens-hd. screw		6					

Bild-Nr. Fig. No.	Teilnummer No. of spare part	And.-M. Modif.No.	Benennung Denomination	Fußnote Footnote	Anzahl für Baumuster Quantity for models alle all	10 50	11 51	20 60	21 61	Bemerkungen Remarks
24	000 091 08 39		Sieb mit Druckfeder Strainer with pressure spring		1					
25	000 091 06 80		Dichtung (für Kappe) Gasket (for cap)		1					
26	000 091 01 46		Kappe (für Oberteil) Cap (for upper part)		1					
27	A 6x12 DIN 7603 Fiber		Dichtring) Sealing ring)		1					
28	M 6x12 DIN 931-8 G		) für Kappe an Oberteil) for cap at upper part Sechskantschraube) Hex.-hd.screw)		1					
29	A 8x12 DIN 7603 Fiber		Dichtring (für Verschlußschraube an Oberteil) Sealing ring (for screw plug at upper part)		1					
30	000 091 03 56		Verschlußschraube (für Oberteil) Screw plug (for upper part)		1					
31	000 091 08 71		Wasserablaßschraube (am Oberteil) Water drain screw (at upper part)			1		1		bis Motor 8520081 up to engine 8520081
							1		1	bis Motor 8500746 up to engine 8500746
32	000 091 11 15		Druckfeder (für Wasserablaßschraube) Pressure spring (for water drain screw)			1		1		bis Motor 8520081 up to engine 8520081
							1		1	bis Motor 8500746 up to engine 8500746
33	A 12x16 DIN 7603 Hartfiber		Dichtring (für Verschlußschraube) Sealing ring (for screw plug)		1					

Bild-Nr. Fig. No.	Teilnummer No. of spare part	And.-M. Modif. No.	Benennung Denomination	Fußnote Footnote	Anzahl für Baumuster Quantity for models alle all	10 50	11 51	20 60	21 61	Bemerkungen Remarks
34	AM 12x1, 5 DIN 7604		Verschlußschraube (am Oberteil) Screw plug (at upper part)		1					
35	6 DIN 7627		Schraubstutzen Threaded nipple		2					
36	A 12x16 DIN 7603 Fiber		Dichtring Sealing ring		2					
36a	000 091 00 85		Entlüftungsfilter (an Kraftstoffpumpe - Unterteil) Breather filter (at fuel pump, lower part)		2					
37	181 091 00 80		Dichtung (zwischen Kraftstoffpumpe und Isolierflansch) Gasket (between fuel pump and insulating flange)		1					
38	181 091 00 81		Isolierflansch Insulating flange		1					
39	181 091 00 80		Dichtung (zwischen Isolierflansch und Zwischenflansch) Gasket (between insulating flange and intermediary flange)		1					
40	B 8 DIN 137		Federscheibe Spring washer) für Kraftstoffpumpe an Zwischenflansch) for fuel pump at intermediary flange		2					
41	M 8x28 DIN 912-8 G		Innensechskantschraube Hex.-hd. socket screw		2					
42	180 091 01 80		Dichtflansch (zwischen Zwischenflansch und Zylinderkurbelgehäuse) Gasket (between intermediary flange and cylinder crankcase)		1					
43	180 030 01 44		Zwischenflansch (am Zylinderkurbelgehäuse) Intermediary flange (at cylinder crankcase)		1					
44	180 091 01 50		Buchse Bushing		1					

Bild-Nr. Fig. No.	Teilnummer No. of spare part	And.-M. Modif. No.	Benennung Denomination	Fußnote Footnote	Anzahl für Baumuster Quantity for models alle all	10 50	11 51	20 60	21 61	Bemerkungen Remarks
45	180 091 00 91		Hutmanschette Sleeve		1					
46	8,4 DIN 125		Scheibe Washer) für Zwischenflansch an Zylinderkurbelgehäuse) for intermediary flange at cylinder crankcase		2					
47	M 8x30 DIN 912-8 G		Innensechskantschraube Hex.-hd. socket screw		2					
48	180 091 01 08		Stößel (für Kraftstoffpumpenantrieb) Tappet (for fuel pump drive)		1					
			Sauggeräuschdämpfer Suction Noise Damper							
50	001 094 15 02		Sauggeräuschdämpfer Suction noise damper		1					
51	000 094 35 06		Deckel Cover		1					
52	000 094 14 79		Dichtung Gasket		1					
53	000 094 36 06		Micronic-Einsatz mit Dichtung Micronic element with gasket		1					
54	000 094 15 79		Dichtung Gasket		1					
55	000 094 03 55		Verschluß (für Deckel an Gehäuse) Lock (for cover at housing)		6					

Bild-Nr. Fig. No.	Teilnummer No. of spare part	And.-M. Modif.No.	Benennung Denomination	Fußnote Footnote	Anzahl für Baumuster Quantity for models alle all	10 50	11 51	20 60	21 61	Bemerkungen Remarks
56	000 094 15 42		Rohrschelle Tube clamp		2					
57	000 094 05 71		Sechskantschraube Hex.-hd.screw		2					für Sauggeräuschdämpfer an Vergaser for suction noise damper at carburetor
58	M 8 DIN 557		Vierkantmutter Square nut		2					

Bild-Nr. Fig. No.	Teilnummer No. of spare part	And.-M. Modif.No.	Benennung Denomination	Fußnote Footnote	Anzahl für Baumuster Quantity for models alle all	10 50	11 51	20 60	21 61	Bemerkungen Remarks
			Saugrohr Intake Pipe							
1	180 140 16 01		Saugrohr Intake pipe		1					
3	M 8x30 DIN 939-5 S		Stiftschraube (für Auspuffkrümmer-Befestigung) Stud bolt (for exhaust manifold mounting)		4					
4	M 8x35 DIN 939-5 S		Stiftschraube (für Vergaser-Befestigung) Stud bolt (for carburetor mounting)		8					
7	(188 072 00 74) 180720774		Lagerbolzen) für Vergaserregulierung Bearing pin) for carburetor control		3					
8	186 072 11 74		Anschlagbolzen) Stop pin)		1					
9	B 8 DIN 137		Federscheibe (für Lager- und Anschlagbolzen an Saugrohr) Spring washer (for bearing pin and stop pin at intake pipe)		4					
10	180 429 00 41		Einschraubstutzen (für Anschluß ATE-Bremsgerät) Threaded nfitting (for connection of ATE booster brake)		1					
14	186 141 00 21		Abschirmblech (für Saugrohr) Protecting plate (for intake pipe)		1					
15	6,4 DIN 125		Scheibe) Washer)		1					
16	B 6 DIN 127		Federring) für Abschirmblech an Saugrohr Lock washer) for protecting plate at intake pipe		1					
17	M 6x12 DIN 933-8 G		Sechskantschraube) Hex.-hd.screw)		1					

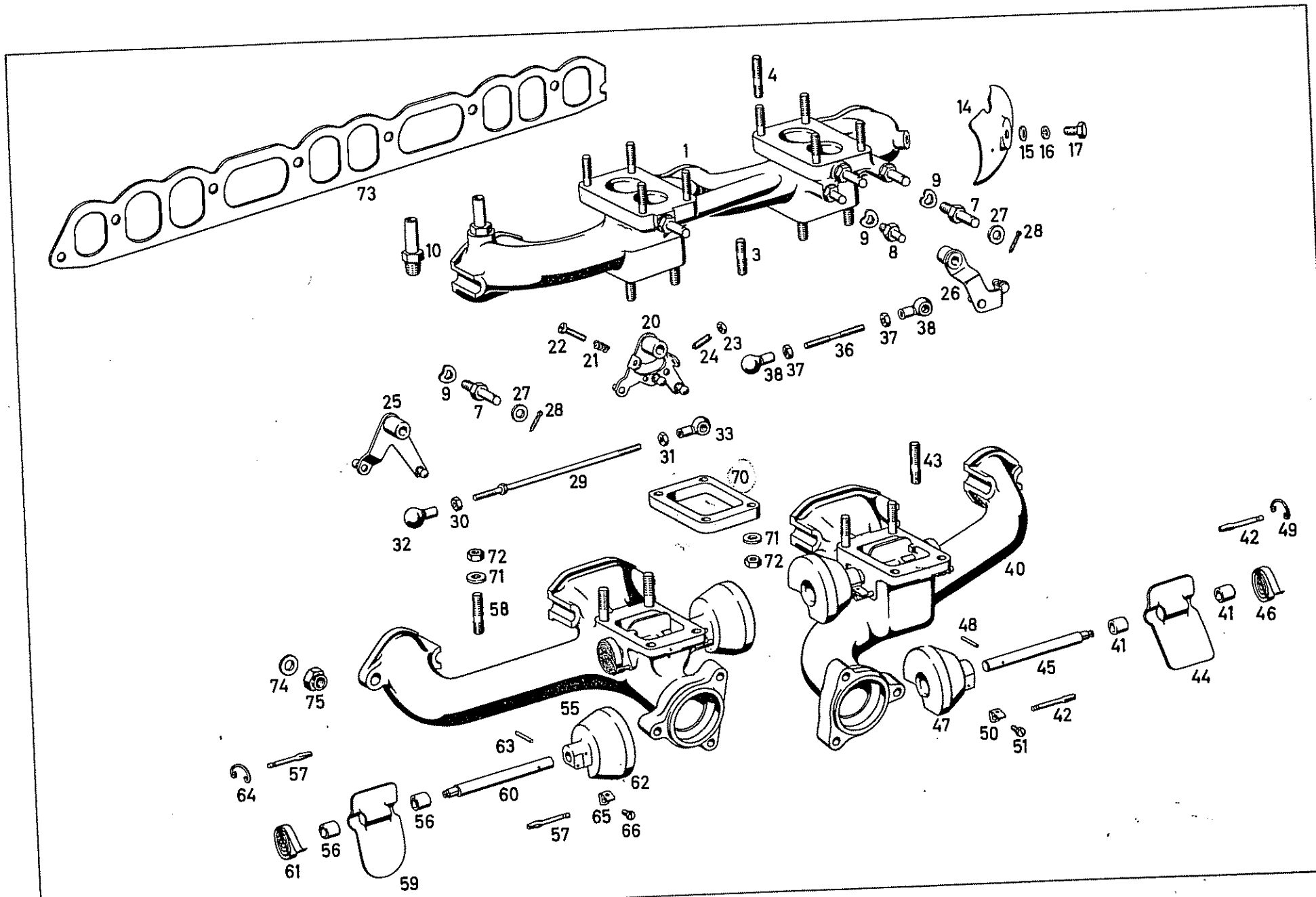
73
4
1
14
15 16 17
9
7
27
28
10
9
8
3
26
20
22
21
24
23
38 37
36
37
38
9
7
27
28
25
33
31
29
70
43
30
32
72
71
58
71
72
40
42
49
41
46
48
41
45
44
74
75
55
47
50
51
42
63
57
64
60
62
56
65
66
57
56
61
59

Bild-Nr. Fig.No.	Teilnummer No. of spare part	And.-M. Modif.No.	Benennung Denomination	Fußnote Footnote	Anzahl für Baumuster Quantity for models alle all	10 50	11 51	20 60	21 61	Bemerkungen Remarks
			Regulierung Control							
-	180 070 18 21		Regulierhebel Control lever		1					bis Motor 7506476 up to engine 7506476
20	180 070 24 21		Regulierhebel Control lever		1					ab Motor 7506477 from engine 7506477
21	136 993 08 01		Schraubenfeder Helical spring		1					
22	M 5 x 20 Sz DIN 933 - 8 G		Sechskantschraube mit Schlitz Hex.-hd.screw, slotted		1					
23	M 5 DIN 934-5 S		Sechskantmutter Hex. nut		1					
24	M 5x18 DIN 417		Gewindestift mit Zapfen Threaded bolt with pin		1					
-	186 070 16 22		Winkelhebel - Vergaserbetätigung Angular lever, carburetor actuation		1					bis Motor 7506476 up to engine 7506476
25	186 070 17 22		Winkelhebel - Vergaserbetätigung Angular lever, carburetor actuation		1					ab Motor 7506477 from engine 7506477
26	180 070 12 22		Zwischenhebel Intermediary lever			1	1			
-	180 070 13 22		Zwischenhebel Intermediary lever					1	1	

10023

Bild-Nr. Fig. No.	Teilnummer No. of spare part	And.-M. Modif. No.	Benennung Denomination	Fußnote Footnote	Anzahl für Baumuster Quantity for models alle all	10 50	11 51	20 60	21 61	Bemerkungen Remarks
27	8,4 DIN 433		Scheibe / Washer) für Regulier- und Winkelhebel an Saugrohr / for control lever and angular lever at intake pipe		3					
28	2x15 DIN 94		Splint / Cotter pin)		3					
-	186 072 06 24		Zugstange / Pull rod		1					
-	5,3 DIN 125		Scheibe / Washer		1					
-	1,5x10 DIN 94		Splint / Cotter pin		1					bis Motor 7506476 / up to engine 7506476
-	M 5 DIN 934-5 S		Sechskantmutter / Hex. nut		1					
-	186 990 00 57		Rändelmutter / Knurled nut) für Verbindung Regulierhebel-Winkelhebel / for connection of control lever angular lever		1					
29	180 070 02 75		Druckstange / Push rod		1					
30	M 5 links DIN 934-5 S		Sechskantmutter / Hex. nut		1					ab Motor 7506477 / from engine 7506477
31	M 5 DIN 934-5 S		Sechskantmutter / Hex. nut		1					
32	000 991 03 22		Kugelpfanne mit Sprengring Linksgewinde / Ball socket with snap ring left-hand thread		1					

Bild-Nr. Fig. No.	Teilnummer No. of spare part	And.-M. Modif. No.	Benennung Denomination	Fußnote Footnote	Anzahl für Baumuster Quantity for models alle all	10 50	11 51	20 60	21 61	Bemerkungen Remarks
-	R 8 DIN 71805		Sprengring Snap ring		1					
33	000 991 02 20		Kugelpfanne mit Sprengring Ball socket with snap ring für Verbindung Regulierhebel - Winkelhebel for connection of control lever angular lever		1					ab Motor 7506477 from engine 7506477
-	R 8 DIN 71805		Sprengring Snap ring		1					
36	5x55x25/25 N 331		Zugstange Pull rod		1					
37	M 5 DIN 934-5 S		Sechskantmutter Hex. nut		2					
38	000 991 02 20		Kugelpfanne mit Sprengring Ball socket with snap ring		2					
-	R 8 DIN 71805		Sprengring Snap ring		2					
40	180 140 16 11		Auspuffkrümmer - Vorderteil mit Heizklappe Exhaust manifold, front part with heating flap		1					
41	181 143 03 50		Buchse (für Heizklappenwelle) Bushing (for heating flap shaft)		2					
42	000 991 02 61		Halskerbstift Grooved pin		2					
43	M 8x30 DIN 939-5 S		Stiftschraube Stud bolt		2					
44	180 143 06 06		Heizklappe - Auspuffkrümmer vorn Heating flap, exhaust manifold, front		1					

Tafel 7
Table

Saugrohr und Auspuffkrümmer
Intake Pipe and Exhaust Manifold

Bild-Nr. Fig. No.	Teilnummer No. of spare part	And.-M. Modif.No.	Benennung Denomination	Fußnote Footnote	Anzahl für Baumuster Quantity for models alle all	10 50	11 51	20 60	21 61	Bemerkungen Remarks
45	180 143 01 05		Heizklappenwelle Heating flap shaft		1					
46	153 143 00 10		Thermospirale Thrmo spiral		1					
47	180 143 02 07		Ausgleichgewicht (für Heizklappe) Counterweight (for heating flap)		1					
48	3x20 DIN 1481		Spannstift Tightening pin		1					
49	186 993 01 25		Spannfeder Tightening spring		1					
50	180 140 01 27		Dämpfungsfeder (für Heizklappe) Damping spring (for heating flap)		1					
51	AM 4x8 DIN 85-4 S		Linsenschraube (für Dämpfungsfeder an Ausgleichgewicht) Lens-hd. screw (for damping spring at counterweight)		1					
55	180 140 17 11		Auspuffkrümmer - Hinterteil (mit Heizklappe) Exhaust manifold, rear part (with heating flap)		1					
56	181 143 03 50		Buchse (für Heizklappenwelle) Bushing (for heating flap shaft)		2					
57	000 991 02 61		Halskerbstift Grooved pin		2					
58	M 8x30 DIN 939-5 S		Stiftschraube Stud bolt		2					
59	180 143 05 06		Heizklappe - Auspuffkrümmer hinten Heating flap, exhaust manifold, rear		1					

Bild-Nr. Fig.No.	Teilnummer No. of spare part	And.-M. Modif.No.	Benennung Denomination	Fußnote Footnote	Anzahl für Baumuster Quantity for models alle all	10 50	11 51	20 60	21 61	Bemerkungen Remarks
60	180 143 01 05		Heizklappenwelle Heating flap shaft		1					
61	153 143 00 10		Thermospirale Thermo spiral		1					
62	180 143 03 07		Ausgleichgewicht (für Heizklappe) Counterweight (for heating flap)		1					
63	3x20 DIN 1481		Spannstift Tightening pin		1					
64	186 993 01 25		Spannfeder Tightening spring		1					
65	180 140 01 27		Dämpfungsfeder (für Heizklappe) Damping spring (for heating flap)		1					
66	AM 4x8 DIN 85-4 S		Linsenschraube (für Dämpfungsfeder an Ausgleichgewicht) Lens-hd. screw (for damping spring at counterweight)		1					
70	186 141 01 62		Isolierflansch Insulating flange		2					
71	8,4 DIN 125		Scheibe Washer	für Auspuffkrümmer an Saugrohr for exhaust manifold at intake pipe	8					
72	000 990 08 51		Sechskantmutter Hex. nut		8					
73	180 142 03 80		Dichtbeilage (zwischen Saugrohr, Auspuffkrümmer und Zylinderkopf) Gasket (between intake pipe, exhaust manifold and cylinder head)		1					
74	10, 5 DIN 125		Scheibe Washer	für Saugrohr und Auspuffkrümmer an Zylinderkopf for intake pipe and exhaust manifold at cylinder head	8					
75	M 10 AGGN 14441		Sechskantmutter (Gewinde verkupfert) Hex. nut (thread, copper-plated)		8					

10023

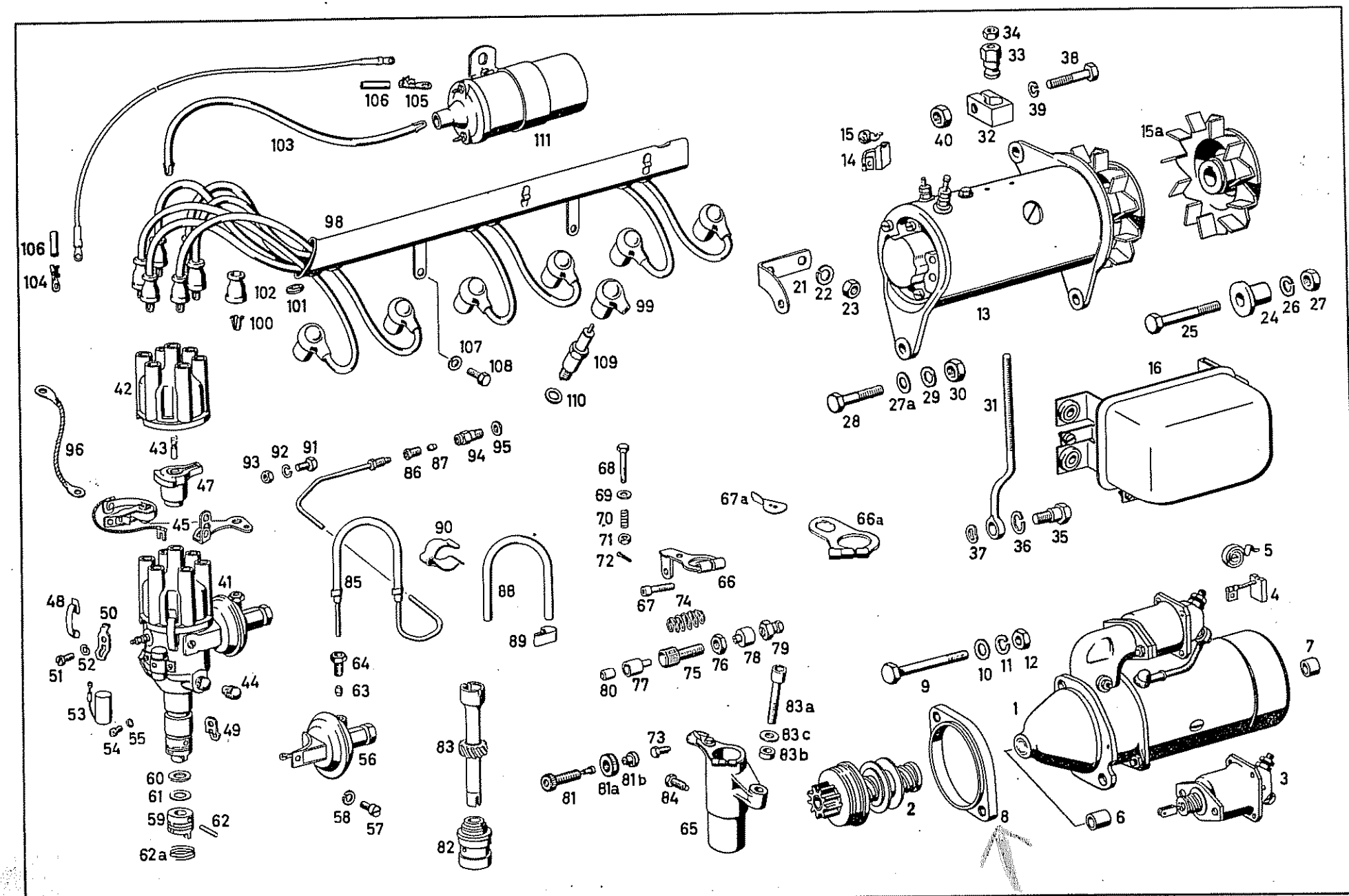
106
105
111
103
98
106
104
102
101
100
107
108
99
109
110
42
43
96
47
45
93
92
91
86
87
94
95
68
69
70
71
72
67a
66a
66
67
74
90
85
88
89
41
48
50
51
52
53
54
55
49
44
64
63
56
58
57
60
61
59
62
62a
83
82
80
77
75
76
78
79
83a
83c
83b
73
81
81a
81b
84
65
34
33
38
39
40
32
15
14
15a
21
22
23
13
25
24
26
27
28
27a
29
30
31
16
37
36
35
5
4
9
10
11
12
7
1
2
8
6
3

Bild-Nr. Fig.No.	Teilnummer No. of spare part	And.-M. Modif.No.	Benennung Denomination	Fußnote Footnote	Anzahl für Baumuster Quantity for models alle all	10 50	11 51	20 60	21 61	Bemerkungen Remarks
			Anlasser Starter Motor							
- -	000 151 58 01) 000 151 68 01)		ersetzt durch 000 151 77 01 replaced by		-					
1	000 151 77 01		Anlasser Starter motor		1					
-	000 151 01 13		ersetzt durch 000 151 17 13 replaced by		-					
-	000 151 17 13		Rollenfreilauf mit Ritzel Free wheel with pinion		1					bis Motor 6504348 up to engine 6504348
2	000 151 20 13		Rollenfreilauf mit Ritzel Free wheel with pinion		1					ab Motor 6504349 from engine 6504349
-	000 152 08 11		Einrückmagnetschalter Solenoid switch starter		1					bis Motor 6504348 up to engine 6504348
3	000 152 10 11		Einrückmagnetschalter Solenoid switch starter		1					ab Motor 6504349 from engine 6504349
-	000 151 00 14		ersetzt durch 000 151 14 14 replaced by		-					
4	000 151 14 14		Satz Kohlebürsten (4 Stück) Set of carbon brushes (4 pieces)		1					
-	000 151 01 93		Druckfeder) Pressure spring))für Kohlebürste)for carbon brush		4					bis Motor 6504348 up to engine 6504348
5	000 151 05 93		Druckfeder) Pressure spring)		4					ab Motor 6504349 from engine 6504349

10023

Bild-Nr. Fig. No.	Teilnummer No. of spare part	And.-M. Modif. No.	Benennung Denomination	Fußnote Footnote	Anzahl für Baumuster Quantity for models alle all	10 50	11 51	20 60	21 61	Bemerkungen Remarks
-	000 151 06 50		ersetzt durch 000 151 07 50 replaced by		-					
6	000 151 07 50		Lagerbuchse im Antriebslager Bearing bushing in drive bearing		1					
-	000 151 05 50		ersetzt durch 000 151 08 50 replaced by		-					
7	000 151 08 50		Lagerbuchse im Kollektorlager Bearing bushing in commutator bearing		1					
8	120 151 00 12		Zwischenflansch Intermediary flange		1					
9	M 12x80 DIN 931-8 G		Sechskantschraube Hex.-hd. screw		2					
-	M 12x95 DIN 912-8 G		Innensechskantschraube Hex.-hd. socket screw				1		1	
-	M 12x100 DIN 912-8 G		Innensechskantschraube Hex.-hd. socket screw	für Anlasser an Kupplungsgehäuse for starter motor at clutch housing			1		1	
10	13 DIN 125		Scheibe Washer		2					
11	B 12 DIN 127		Federring Lock washer		2					
12	M 12 DIN 934-5 S		Sechskantmutter Hex. nut		2					

Bild-Nr. Fig. No.	Teilnummer No. of spare part	And.-M. Modif. No.	Benennung Denomination	Fußnote Footnote	Anzahl für Baumuster Quantity for models alle all	10 50	11 51	20 60	21 61	Bemerkungen Remarks
			Lichtmaschine Generator							
-	000 154 58 02		ersetzt durch 180 150 09 50 replaced by		-					
13	180 150 09 50		Lichtmaschine, 160 Watt Generator, 160 watt		1					
-	000 154 19 14		ersetzt durch 000 154 27 14 replaced by		-					
14	000 154 27 14		Satz Kohlebürsten (2 Stück) Set of carbon brushes (2 pieces)		1					
15	000 154 06 93		Druckfeder (für Kohlebürste) Pressure spring (for carbon brush)		2					
15 a	180 155 07 15		Riemenscheibe) Pulley)wahlweise)optional		1					
-	180 155 08 15		Riemenscheibe) Pulley)		1					
-	3x5 DIN 6888		Scheibenfeder) Woodruff key)		1					))wird mit Lichtmaschine
-	B 12 DIN 127		Federring)für Riemenscheibe an Lichtmaschine Lock washer)for pulley at generator		1					)geliefert)is delivered with generator
-	M 12x1,5 DIN 936-5 S		Sechskantmutter) Hex. nut)		1					)
16	000 154 55 06		Drei-Element-Knickregler Three-element voltage regulator		1					siehe auch Gruppe 54 see also group 54
-	000 156 35 01		Durchführungskondensator an Regler Kl. 51) Through condenser at regulator, terminal 51)wahlweise)optional	10	1					
-	000 156 20 01		Durchführungskondensator an Regler Kl. 51) Through condenser at regulator, terminal 51)	10	1					

1023

Bild-Nr. Fig. No.	Teilnummer No. of spare part	Änd.-M. Modif. No.	Benennung Denomination	Fußnote Footnote	Anzahl für Baumuster Quantity for models alle all	10 50	11 51	20 60	21 61	Bemerkungen Remarks
-	000 156 26 01		Durchführungskondensator an Regler Kl. 61) Through condenser at regulator, terminal 61))wahlweise)optional	10	1					
-	000 156 33 01		Durchführungskondensator an Regler Kl. 61) Through condenser at regulator, terminal 61)	10	1					
-	000 156 28 01		Drosselkondensator an Regler Kl. DF) Choke condenser at regulator, terminal DF))wahlweise)optional	10	1					
-	000 156 34 01		Drosselkondensator an Regler Kl. DF) Choke condenser at regulator, terminal DF)	10	1					
-	000 156 26 01		Durchführungskondensator an Lichtmaschine Kl. D +) Through condenser at generator, terminal D +))wahlweise)optional	10	1					
-	000 156 30 01		Durchführungskondensator an Lichtmaschine Kl. D +) Through condenser at generator, terminal D +)	10	1					
21	180 155 02 35		Träger) Support))für Lichtmaschine			1	1			
-	180 155 05 35		Träger)for generator Support)					1	1	
22	B 8 DIN 127		Federring) Lock washer)für Träger an Zylinderkurbelgehäuse)for support at cylinder crankcase		2					
23	M 8 DIN 934-5 S		Sechskantmutter) Hex. nut)		2					
24	180 155 06 53		Abstandhülse, 31 mm lang) Spacer sleeve, 31 mm long)		1					
25	M 8x55 DIN 931-8 G		Sechskantschraube)für Lichtmaschine an Motorträger Hex.-hd. screw)for generator at engine support		1					
26	B 8 DIN 127		Federring) Lock washer)		1					

Bild-Nr. Fig. No.	Teilnummer No. of spare part	And.-M. Modif. No.	Benennung Denomination	Fußnote Footnote	Anzahl für Baumuster Quantity for models alle all	10 50	11 51	20 60	21 61	Bemerkungen Remarks
27	M 8 DIN 934-5 S		Sechskantmutter (für Lichtmaschine an Motorträger) Hex. nut (for generator at engine support)		1					
27a	180 155 10 51		Abstandring Spacer ring		1					
28	M 8x28 DIN 931-8 G		Sechskantschraube Hex.-hd. screw für Lichtmaschine an Lichtmaschinenträger for generator at generator support		1					
29	B 8 DIN 127		Federring Lock washer		1					
30	M 8 DIN 934-5 S		Sechskantmutter Hex. nut		1					
31	180 155 03 23		Spannschraube Tightening screw			1	1			
-	180 155 07 23		Spannschraube Tightening screw					1	1	
-	121 155 00 28		ersetzt durch 121 155 01 28 replaced by für Lichtmaschinennachstellung for generator adjustment		-					
32	121 155 01 28		Klemmstück Clamp		1					
33	121 155 00 72		Spannmutter Tightening nut		1					
34	M 8 DIN 934-5 S		Sechskantmutter Hex. nut		1					

Bild-Nr. Fig.No.	Teilnummer No. of spare part	And.-M. Modif.No.	Benennung Denomination	Fußnote Footnote	Anzahl für Baumuster Quantity for models alle all	10 50	11 51	20 60	21 61	Bemerkungen Remarks
35	180 155 01 71		Sechskantschraube Hex.-hd.screw		1					
36	B 14 DIN 127		Federring Lock washer für Spannschraube an Zylinderkurbelgehäuse for tightening screw at cylinder crankcase		1					
37	B 10 DIN 137		Federscheibe Spring washer		1					
-	M 8x40 DIN 931-8 G		Sechskantschraube Hex.-hd.screw		1					bis Motor 7503663 up to engine 7503663
38	M 8x30 DIN 931-8 G		Sechskantschraube Hex.-hd.screw für Klemmstück an Lichtmaschine for clamp at generator		1					ab Motor 7503664 from engine 7503664
39	B 8 DIN 127		Federring Lock washer		1					
40	M 8 DIN 934-5 S		Sechskantmutter Hex. nut		1					bis Motor 7503663 up to engine 7503663

Bild-Nr. Fig.No.	Teilnummer No. of spare part	And.-M. Modif.No.	Benennung Denomination	Fußnote Footnote	Anzahl für Baumuster Quantity for models alle all	10 50	11 51	20 60	21 61	Bemerkungen Remarks
			Zündverteiler Ignition Distributor							
-	180 150 02 13)		ersetzt durch 000 158 81 01			-		-		bis Motor 9507348
-	180 150 05 13)		zusammen mit 1 Unterdruckleitung 180 150 06 35				-		-	up to engine 9507348 bis Motor 9502576 up to engine 9502576
			replaced by 000 158 81 01 together with 1 vacuum pipe 180 150 06 35							
41	000 158 81 01		Zündverteiler mit einteiliger Kupplung (staubdicht und entstört) Ignition distributor with one-part coupling (dust-proof and interference-free)			1		1		ab Motor 9507349 from engine 9507349
							1		1	ab Motor 9502577 from engine 9502577
42	000 158 07 02		Verteilerscheibe mit Schleifkohle Distributor plate with carbon brush		1					
43	000 158 00 34		Schleifkohle mit Feder Carbon brush with spring		1					
44	000 158 04 89		Öler Oiler		1					
-	000 158 03 30)		ersetzt durch 000 158 07 90		-					
-	000 158 02 32)		replaced by							
45	000 158 07 90		Kontaktsatz Contact set		1					
-	000 158 11 31		ersetzt durch 000 158 15 31 replaced by		-					
47	000 158 15 31		Verteilerläufer mit Gegengewicht (staubdicht und entstört) Distributor rotor with counterweight (dust-proof and interference-free)		1					

10023

Bild-Nr. Fig. No.	Teilnummer No. of spare part	And.-M. Modif.No.	Benennung Denomination	Fußnote Footnote	Anzahl für Baumuster Quantity for models alle all	10 50	11 51	20 60	21 61	Bemerkungen Remarks
-	000 158 02 33		ersetzt durch 000 158 03 33 replaced by		-					
48	000 158 03 33		Blattfeder (für Verteilerscheibe) Leaf spring (for distributor plate)		2					
-	000 158 00 40		ersetzt durch 000 158 03 40) replaced by)		-					
49	000 158 03 40		Befestigungslasche ohne Nase) Fixing plate withour nose) für Blatrfeder) for leaf spring		1					
-	000 158 01 40		ersetzt durch 000 158 04 40) replaced by)		-					
50	000 158 04 40		Befestigungslasche mit Nase) Fixing plate with nose)		1					
51	AM 4x8 DIN 84-4 S		Zylinderschraube) Cylindrical screw) für Befestigungslasche mir Blattfedern an) Zündverteiler		2					
52	B 4 DIN 127		Federring) for fixing plate with leaf springs at ignition Lock washer) distributor		2					
-	000 156 11 01		ersetzt durch 000 156 63 01 replaced by		-					
-	000 156 63 01		Kondensator Condenser			1		1		bis Motor 9507348 up to engine 9507348
							1		1	bis Motor 9502576 up to engine 9502576
53	000 156 49 01		Kondensator Condenser			1		1		ab Motor 9507349 from engine 9507349
							1		1	ab Motor 9502577 from engine 9502577

Bild-Nr. Fig.No.	Teilnummer No. of spare part	And.-M. Modif.No.	Benennung Denomination	Fußnote Footnote	Anzahl für Baumuster Quantity for models alle all	10 50	11 51	20 60	21 61	Bemerkungen Remarks
54	AM 4x5 DIN 84-4 S		Zylinderschraube) Cylindrical screw)) für Kondensator an Zündverteiler) for condenser at ignition distributor		2					
55	B 4 DIN 127		Federring) Lock washer)		2					
-	000 158 01 18		Unterdruckversteller Vacuum control			1		1		bis Motor 9507348 up to engine 9507348
							1		1	bis Motor 9502576 up to engine 9502576
56	000 158 07 18		Unterdruckversteller Vacuum control			1		1		ab Motor 9507349 from engine 9507349
							1		1	ab Motor 9502577 from engine 9502577
57	AM 4x5 DIN 84-4 S		Zylinderschraube) Cylindrical screw)) für Unterdruckversteller an Zündverteiler) for vacuum control at ignition distributor		2					
58	B 4 DIN 127		Federring) Lock washer)		2					
-	000 158 03 09		Kupplung Coupling			1		1		bis Motor 7513432 up to engine 7513432
							1		1	bis Motor 7502339 up to engine 7502339
59	000 158 05 09		Kupplung Coupling			1		1		ab Motor 7513433 from engine 7513433
							1		1	ab Motor 7502340 from engine 7502340
60	000 158 01 76		Fiberscheibe) Fiber plate)) für Kupplung an Zündverteiler) for coupling at ignition distributor		1					
61	000 158 00 52		Ausgleichscheibe 0,10 mm dick) Shim, 0.10 mm thick)		n.B. a.r.					

Bild-Nr. Fig. No.	Teilnummer No. of spare part	And.-M. Modif. No.	Benennung Denomination	Fußnote Footnote	Anzahl für Baumuster Quantity for models alle all	10 50	11 51	20 60	21 61	Bemerkungen Remarks
-	000 158 04 52		Ausgleichscheibe 0,20 mm dick) Shim, 0.20 mm thick)		n. B. a. r.					
-	000 158 04 74		Stift) Pin)			1		1		bis Motor 7513432 up to engine 7513432
			) für Kupplung an Zündverteiler) for coupling at ignition) distributor				1		1	bis Motor 7502339 up to engine 7502339
62	000 158 07 74		Stift) Pin)			1		1		ab Motor 7513433 from engine 7513433
			)				1		1	ab Motor 7502340 from engine 7502340
62a	000 158 02 77		Springring) Spring ring)			1		1		ab Motor 7513433 from engine 7513433
							1		1	ab Motor 7502340 from engine 7502340
63	000 158 02 60		Dichtring) Sealing ring)		1					
			) für Unterdruckleitung an Unterdruckversteller) for vacuum pipe at vacuum control							
64	000 158 00 59		Gewindebuchse) Threaded bushing)		1					
-	180 150 09 07		ersetzt durch 180 150 17 07 zusammen mit 1 Zwischenring 121 158 00 51 1 Innensechskantschraube M 8x45 DIN 912-8 G 1 Scheibe 8,4 DIN 125 replaced by 180 150 17 07 together with 1 intermediate ring 121 158 00 51 1 hex.-hd. socket screw M 8x45 DIN 912-8 G 1 washer 8,4 DIN 125 ab Motor 7504748 entfällt Drahtzug-Zündverstellung from engine 7504748 wire cable, ignition adjustment has to be dismounted		-					bis Motor 7504911 up to engine 7504911

Bild-Nr. Fig. No.	Teilnummer No. of spare part	And.-M. Modif. No.	Benennung Denomination	Fußnote Footnote	Anzahl für Baumuster Quantity for models alle all	10 50	11 51	20 60	21 61	Bemerkungen Remarks
-	180 150 13 07)		ersetzt durch 180 150 17 07		-					
-	180 150 14 07)		replaced by							
65	180 150 17 07		Lager - Zündverteiler			1		1		ab Motor 7504912
			Support, ignition distributor							from engine 7504912
							1		1	
66	180 150 01 24		Verstellhebel mit Winkel			1		1		bis Motor 8509617
			Adjusting levet with angle							up to engine 8509617
							1		1	bis Motor 8503731
										up to engine 8503731
66a	180 150 03 24		Verstellhebel			1		1		ab Motor 8509618
			Adjusting lever							from engine 8509618
							1		1	ab Motor 8503732
										from engine 8503732
67	M 6x25 DIN 912-8 G		Innensechskantschraube		1					
			Hex.-hd. socket screw							
67a	180 150 02 24		Verstellexzenter			1		1		ab Motor 8509618
			Eccentric adjuster							from engine 8509618
							1		1	ab Motor 8503732
										from engine 8503732
-	B 6 DIN 137		Federscheibe)			1		1		ab Motor 8509618
			Spring washer)							from engine 8509618
			) für Verstellhebel und Verstellexzenter an				1		1	ab Motor 8503732
			) Lager							from engine 8503732
			) for adjusting lever and eccentric adjuster							
-	M 6x18 DIN 933-8 G		) at bearing Sechskantschraube)			1		1		ab Motor 8509618
			Hex.-hd. screw)							from engine 8509618
							1		1	ab Motor 8503732
										from engine 8503732

Bild-Nr. Fig. No.	Teilnummer No. of spare part	And.-M. Modif.No.	Benennung Denomination	Fußnote Footnote	Anzahl für Baumuster Quantity for models alle all	10 50	11 51	20 60	21 61	Bemerkungen Remarks
68	M 5x30 S DIN 931-8 G		Sechskantschraube Hex.-hd.screw			1		1		bis Motor 8509617 up to engine 8509617
							1		1	bis Motor 8503731 up to engine 8503731
69	5,3 DIN 125		Scheibe Washer			1		1		bis Motor 8509617 up to engine 8509617
							1		1	bis Motor 8503731 up to engine 8503731
70	136 993 08 01		Schraubenfeder Helical spring für Verstellhebel an Lager for adjusting lever at bearing			1		1		bis Motor 8509617 up to engine 8509617
							1		1	bis Motor 8503731 up to engine 8503731
71	M 5 DIN 934-5 S		Sechskantmutter Hex. nut			1		1		bis Motor 8509617 up to engine 8509617
							1		1	bis Motor 8503731 up to engine 8503731
72	1x12 DIN 94		Splint Cotter pin			1		1		bis Motor 8509617 up to engine 8509617
							1		1	bis Motor 8503731 up to engine 8503731
73	AM 6x12 DIN 561-5 S		Sechskantschraube mit Zapfen (für Zündverteilerbefestigung) Hex.-hd.screw with pin (for mounting ignition distributor)			1		1		bis Motor 8509617 up to engine 8509617
							1		1	bis Motor 8503731 up to engine 8503731
74	186 993 24 01		Druckfeder Pressure spring für Zündverstellung for ignition timing			1		1		bis Motor 8509617 up to engine 8509617
							1		1	bis Motor 8503731 up to engine 8503731
75	186 158 00 70		Einstellschraube Adjusting screw		1					bis Motor 7504747 up to engine 7504747

Bild-Nr. Fig. No.	Teilnummer No. of spare part	And.-M. Modif.No.	Benennung Denomination	Fußnote Footnote	Anzahl für Baumuster Quantity for models alle all	10 50	11 51	20 60	21 61	Bemerkungen Remarks
76	M 10x1 DIN 936-5 S		Sechskantmutter Hex. nut		1					
77	186 158 00 83		Gummihülse Rubber sleeve für Zündverstellung for ignition timing		1					
78	186 158 01 83		Dämpfungsgummi Damping rubber		1					bis Motor 7504747 up to engine 7504747
79	198 150 00 29		Klemmfutter (für Drahtzug - Zündverstellung) Clamping chuck (for flexible wire cable, ignition timing)		1					
80	186 158 00 51		Hülse (für Zündverstellung) Sleeve (for ignition adjustment)		1					
81	121 150 00 84		Einstellschraube (für Verstellhebel an Lager) Adjusting screw (for adjusting lever at bearing)		1					ab Motor 7504748 from engine 7504748
						1		1		bis Motor 8509617 up to engine 8509617
							1		1	bis Motor 8503731 up to engine 8503731
81a	121 990 00 57		Rändelmutter Knurled nut für Einstellschraube for adjusting screw		1					ab Motor 7504748 from engine 7504748
						1		1		bis Motor 8509617 up to engine 8509617
							1		1	bis Motor 8503731 up to engine 8503731
81b	121 158 00 76		Scheibe Washer		1					ab Motor 7504748 from engine 7504748
						1		1		bis Motor 8509617 up to engine 8509617
							1		1	bis Motor 8503731 up to engine 8503731

Bild-Nr. Fig. No.	Teilnummer No. of spare part	And.-M. Modif.No.	Benennung Denomination	Fußnote Footnote	Anzahl für Baumuster Quantity for models alle all	10 50	11 51	20 60	21 61	Bemerkungen Remarks
82	180 150 01 07		Lager mit Buchse (für Zündverteiler und Ölpumpenantrieb) Bearing with bushing (for ignition distributor and oil pump drive)		1					
83	180 158 04 12		Schraubenrad (für Zündverteilerantrieb) Helical (for ignition distributor drive)		1					
83a	M 8x45 DIN 912-8 G		Innensechskantschraube Hex.-hd. socket screw) für Lager Zündverteiler an Zylinderkurbelgehäuse) for bearing, ignition distributor at cylinder crankcase		1					) ab Motor 7504912) from engine 7504912
83b	121 158 00 51		Zwischenring Intermediate ring		1					
83c	8,4 DIN 125		Scheibe Washer		1					
84	AM 8x15 DIN 561-5 S		Sechskantschraube mit Zapfen (für Lager an Zylinderkurbelgehäuse) Hex.-hd. screw with pin) (for bearing at cylinder crankcase)		1					bis Motor 7504911 up to engine 7504911
-	180 150 02 35		Unterdruckleitung Vacuum pipe) vom Verteiler zum Vergaser) from distributor to carburetor			1		1		bis Motor 9507348 up to engine 9507348
							1		1	bis Motor 9502576 up to engine 9502576
85	180 150 06 35		Unterdruckleitung Vacuum pipe			1		1		ab Motor 9507349 from engine 9507349
							1		1	ab Motor 9502577 from engine 9502577
86	4 DIN 3871		Überwurfschraube Connecting screw) für Unterdruckleitung an Vergaser) for vacuum pipe at carburetor		1					
87	4 DIN 3862		Doppelkegelring Double cone ring		1					

Bild-Nr. Fig.No.	Teilnummer No. of spare part	And.-M. Modif.No.	Benennung Denomination	Fußnote Footnote	Anzahl für Baumuster Quantity for models alle all	10 50	11 51	20 60	21 61	Bemerkungen Remarks
88	181 997 03 82		Gummischlauch Rubber hose		1					
89	181 997 00 90		Schlauchband Hose strap		2					
-	180 995 04 01		ersetzt durch 180 993 05 25 replaced by		-					
90	180 993 05 25		Federklammer) Spring clamp)		2					
91	M 5x10 DIN 933-8 G		Sechskantschraube) Hex.-hd.screw) für Kraftstoff- und Unterdruckleitung) for fuel pipe and vacuum pipe			2		2		bis Motor 7513469 up to engine 7513469
							2		2	bis Motor 7502339 up to engine 7502339
92	B 5 DIN 127		Federring) Lock washer)			2		2		bis Motor 7513469 up to engine 7513469
							2		2	bis Motor 7502339 up to engine 7502339
93	M 5 DIN 934-5 S		Sechskantmutter) Hex. nut)			2		2		bis Motor 7513469 up to engine 7513469
							2		2	bis Motor 7502339 up to engine 7502339
94	181 158 01 37		Anschlußstück am Vergaser) Connection fitting at carburetor) für Unterdruckleitung an Vergaser) for vacuum connection pipe at carburetor		1					
95	A 6x12 DIN 7603 A1		Dichtring) Sealing ring)		1					
96	121 150 02 32		Massekabel (vom Zündverteiler zum Zylinderkopf) Ground cable (from ignition distributor to cylinder head)		1					ab Motor 6508031 from engine 6508031

10023

Bild-Nr. Fig.No.	Teilnummer No. of spare part	And.-M. Modif.No.	Benennung Denomination	Fußnote Footnote	Anzahl für Baumuster Quantity for models alle all	10 50	11 51	20 60	21 61	Bemerkungen Remarks
			Zündkabel Ignition Cable							
- -	180 150 03 19) 180 150 06 19)		ersetzt durch 180 150 08 19 replaced by		-					
98	180 150 08 19		Zündkabelsatz mit Schutzrohr Ignition cable harness with protective tube		1					
- -	C DIN 72566) 000 156 16 10)		ersetzt durch 000 156 15 10 replaced by bzw./or 000 156 20 10 resp.		-					
99	000 156 15 10		Zündleitungsstecker, entstört) Ignition cable plug, interference-free)) wahlweise) optional		6					
-	000 156 20 10		Zündleitungsstecker, entstört) Ignition cable plug, interference-free)		6					
100	000 159 00 38		Kabelhülse Cable sleeve		6					
101	000 997 22 81		Gummitülle (für Schutzrohr) Rubber sleeve (for protective tube)		6					
- -	000 156 10 10) 000 156 18 10)		ersetzt durch 000 156 17 10 replaced by bzw./or 000 156 21 10 resp.	10	-					
-	000 156 17 10		Entstörstecker) wahlweise Plug for interference suppression) optional)	10	6					
-	000 156 21 10		Entstörstecker) für Zündverteiler Plug for interference suppression) for ignition distributor	10	6					

Bild-Nr. Fig. No.	Teilnummer No. of spare part	And.-M. Modif. No.	Benennung Denomination	Fußnote Footnote	Anzahl für Baumuster Quantity for models alle all	10 50	11 51	20 60	21 61	Bemerkungen Remarks
102	000 159 00 85		Regenschutzkappe) Rain protective cap)		6					
-	000 159 05 85		ersetzt durch 000 159 07 85) für Zündverteiler replaced by) for ignition distributor	10	-					
-	000 159 07 85		Gummikappe) Rubber cap)	10	6					
103	180 150 06 18		Zündkabel (für Zündspule - Verteiler) Ignition cable (for ignition coil, distributor)		1					
-	000 159 00 38		Kabelhülse Cable sleeve		2					
-	000 156 10 10)		ersetzt durch 000 156 17 10	10	-					
-	000 156 18 10)		replaced by bzw./or 000 156 21 10 resp.							
-	000 156 17 10		Entstörstecker) wahlweise Plug for interference suppression) optional	10	1					
-	000 156 21 10		Entstörstecker) für Zündverteiler Plug for interference suppression) for ignition distributor	10	1					
104	4x0,8 N 261		Krallenkabelschuh Cable terminal		1					
105	5x0,8 N 261		Krallenkabelschuh Cable terminal		1					
106	159 546 00 37		Gummitülle Rubber sleeve		2					
-	000 159 00 85		Regenschutzkappe Rain protective cap		2					

W 023

Bild-Nr. Fig.No.	Teilnummer No. of spare part	And.-M. Modif.No.	Benennung Denomination	Fußnote Footnote	Anzahl für Baumuster Quantity for models alle all	10 50	11 51	20 60	21 61	Bemerkungen Remarks
-	000 159 05 85		ersetzt durch 000 159 07 85 replaced by	10	-					
-	000 159 07 85		Gummikappe (für Zündverteiler) Rubber cap (for ignition distributor)	10	1					
-	B 6 DIN 127		Federring Lock washer			2		2		bis Motor 7509083 up to engine 7509083
							2		2	bis Motor 7500007 up to engine 7500007
-	M 6x10 DIN 933-8 G		Sechskantschraube Hex.-hd.screw für Schutzrohr an Zylinderkopf for protective tube at cylinder head			2		2		bis Motor 7509083 up to engine 7509083
							2		2	bis Motor 7500007 up to engine 7500007
107	B 8 DIN 127		Federring Lock washer			2		2		ab Motor 759084 from engine 759084
							2		2	ab Motor 7500008 from engine 7500008
108	M 8x12 DIN 933-8 G		Sechskantschraube Hex.-hd.screw			2		2		ab Motor 7509084 from engine 7509084
							2		2	ab Motor 7500008 from engine 7500008

Bild-Nr. Fig.No.	Teilnummer No. of spare part	And.-M. Modif.No.	Benennung Denomination	Fußnote Footnote	Anzahl für Baumuster Quantity for models alle all	10 50	11 51	20 60	21 61	Bemerkungen Remarks
			Zündkerze Spark Plug							
-	000 159 18 03)		ersetzt durch 000 159 59 03)		-					
-	000 159 46 03)		replaced by)							
-	000 159 59 03		Zündkerze)			6		6		bis Motor 7509083
			Spark plug)							up to engine 7509083
			)				6		6	bis Motor 7500007
			) wahlweise							up to engine 7500007
			) optional	4	6					
-	000 159 16 03)		ersetzt durch 000 159 75 03)		-					
-	000 159 06 03)		replaced by)							
-	000 159 75 03		Zündkerze)			6		6		bis Motor 7509083
			Spark plug)							up to engine 7509083
							6		6	bis Motor 7500007
										up to engine 7500007
				4	6					
109	000 159 47 03		Zündkerze)			6		6		ab Motor 7509084
			Spark plug)							from engine 7509084
			)				6		6	ab Motor 7500008
			) wahlweise							from engine 7500008
			) optional							
			)							
-	000 159 52 03		Zündkerze)			6		6		ab Motor 7509084
			Spark plug)							from engine 7509084
							6		6	ab Motor 7500008
										from engine 7500008
-	000 159 45 03		Zündkerze (entstört)	10		6		6		bis Motor 7509083
			Spark plug, (interference-free)							up to engine 7509083
				10			6		6	bis Motor 7500007
										up to engine 7500007

Bild-Nr. Fig. No.	Teilnummer No. of spare part	And.-M. Modif.No.	Benennung Denomination	Fußnote Footnote	Anzahl für Baumuster Quantity for models alle all	10 50	11 51	20 60	21 61	Bemerkungen Remarks
-	000 159 51 03		Zündkerze (entstört)) Spark plug (interference-free))) wahlweise) optional)	10		6		6		ab Motor 7509084 from engine 7509084
				10			6		6	ab Motor 7500008 from engine 7500008
-	000 159 58 03		Zündkerze (entstört)) Spark plug (interference-free))	10		6		6		ab Motor 7509084 from engine 7509084
				10			6		6	ab Motor 7500008 from engine 7500008
-	000 159 68 03		Zündkerze) Spark plug)) wahlweise) optional		6					))) Sonderwunsch für Länder mit) hohem Bleigehalt im) Kraftstoff
-	000 159 69 03		Zündkerze) Spark plug)		6					) special request for countries) with high lead percentage in) fuel
-	000 159 76 03		Zündkerze (entstört)) Spark plug (interference-free)) wahlweise) optional		6					))))
-	000 159 77 03		Zündkerze (entstört)) Spark plug (interference-free))		6					)
110	C 14x20 DIN 7603 St-Asb		Dichtring Sealing ring		6					
			Zündspule Ignition Coil							
111	000 158 07 03		Zündspule an der Stirnwand Ignition coil at dashboard		1					siehe auch Gruppe 54 see also group 54
-	000 156 29 01		Entstörkondensator) wahlweise Condenser for interference) optional suppression))	10	1					
-	000 156 31 01		Entstörkondensator) mit isolierter Rückleitung zur Zündspule Condenser for interference) Kl. 15 suppression) with insulated return line for ignition coil,) terminal 15	10	1					

Bild-Nr. Fig.No.	Teilnummer No. of spare part	And.-M. Modif.No.	Benennung Denomination	Fußnote Footnote	Anzahl für Baumuster Quantity for models alle all	10 50	11 51	20 60	21 61	Bemerkungen Remarks
			Oilpumpe Oil Pump							
-	180 180 06 01		ersetzt durch 180 180 08 01 replaced by		-					
1	180 180 08 01		Ölpumpe Oil pump		1					
2	180 181 01 50		Lagerbuchse oben (für Antriebswelle) Bearing, , top (for drive shaft)		1					
3	180 180 03 07		Antriebswelle mit Zahnrad Drive shaft with gear		1					
4	180 180 01 08) 0208-		Ölpumpenachse mit Zahnrad Oil pump shaft with gear		1					
5	M 6x40 DIN 931-8 G		Sechskantschraube) Hex.-hd.screw)			4		4		bis Motor 9505256 up to engine 9505256
			)				4		4	bis Motor 9501805 up to engine 9501805
6	B 6 DIN 127		) für Ölpumpengehäuse-Unterteil an Federring) Oberteil Lock washer) for oil pump housing, lower part at			4		4		bis Motor 9505256 up to engine 9505256
			) upper part				4		4	bis Motor 9501805 up to engine 9501805
7	M 6 DIN 934-5 S		Sechskantmutter) Hex. nut)			4		4		bis Motor 9505256 up to engine 9505256
							4		4	bis Motor 9501805 up to engine 9501805
-	180 180 08 52		Saugrohr mit Saugkorb Suction pipe with strainer			1		1		bis Motor 9505256 up to engine 9505256
							1		1	bis Motor 9501805 up to engine 9501805

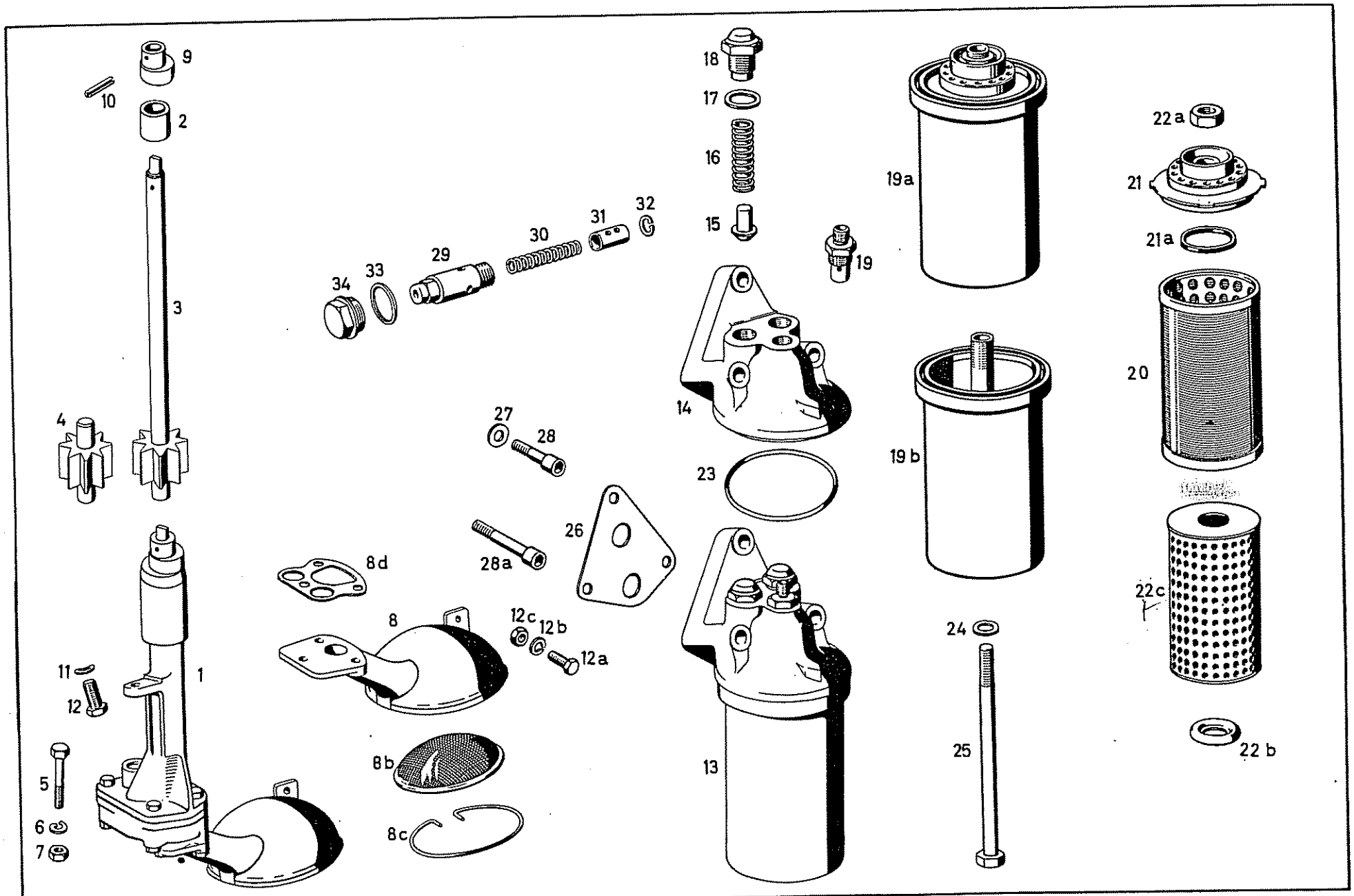
9
10
2
3
4
1
11
12
5
6
7
18
17
16
15
19
34
33
29
30
31
32
27
28
28a
26
8d
8
12c
12b
12a
8b
8c
14
23
13
19a
19b
22a
21
21a
20
22c
24
25
22b

Bild-Nr. Fig.No.	Teilnummer No. of spare part	Änd.-M. Modif.No.	Benennung Denomination	Fußnote Footnote	Anzahl für Baumuster Quantity for models alle all	10 50	11 51	20 60	21 61	Bemerkungen Remarks
-	186 995 09 44		Rohrschelle (für Saugrohr-Ölpumpe) Pipe clamp (for suction pipe, oil pump)			1		1		bis Motor 9505256 up to engine 9505256
							1		1	bis Motor 9501805 up to engine 9501805
8	180 180 15 52		Saugkorb Suction basket			1		1		ab Motor 9505257 from engine 9505257
							1		1	ab Motor 9501806 from engine 9501806
8b	121 180 01 55		Sieb Strainer			1		1		ab Motor 9505257 from engine 9505257
							1		1	ab Motor 9501806 from engine 9501806
8c	000 994 23 35		Sprengring Snap ring			1		1		ab Motor 9505257 from engine 9505257
	-						1		1	ab Motor 9501806 from engine 9501806
8d	121 186 00 80		Dichtbeilage Gasket			1		1		ab Motor 9505257 from engine 9505257
							1		1	ab Motor 9501806 from engine 9501806
-	M 6x22 DIN 931-8 G		Sechskantschraube Hex.-hd.screw für Ölpumpengehäuse-Unterteil und Saugkorb an Oberteil for oil pump housing, lower part and suction basket at upper part			1		1		ab Motor 9505257 from engine 9505257
							1		1	ab Motor 9501806 from engine 9501806
-	M 6x40 DIN 931-8 G		Sechskantschraube Hex.-hd.screw			2		2		ab Motor 9505257 from engine 9505257
							2		2	ab Motor 9501806 from engine 9501806
-	M 6x60 DIN 931-8 G		Sechskantschraube Hex.-hd.screw			2		2		ab Motor 9505257 from engine 9505257
							2		2	ab Motor 9501806 from engine 9501806

Bild-Nr. Fig.No.	Teilnummer No. of spare part	And.-M. Modif.No.	Benennung Denomination	Fußnote Footnote	Anzahl für Baumuster Quantity for models alle all	10 50	11 51	20 60	21 61	Bemerkungen Remarks
-	B 6 DIN 137		Federscheibe Spring washer) für Ölpumpengehäuse-Unterteil und Saugkorb an Oberteil) for oil pump housing, lower part and suction basket at upper part			5		5		ab Motor 9505257 from engine 9505257
							5		5	ab Motor 9501806 from engine 9501806
-	M 6 DIN 934-5 S		Sechskantmutter Hex. nut			4		4		ab Motor 9505257 from engine 9505257
							4		4	ab Motor 9501806 from engine 9501806
9	180 091 01 12		Nocken (auf der Ölpumpenantriebswelle für Kraftstoffpumpe) Cam (on oil pump drive shaft for fuel pump)		1					
10	4x18 DIN 1481		Spannstift (für Nocken) Tightening pin (for cam)		1					
11	B 8 DIN 137		Federscheibe Spring washer)für Ölpumpe an Zyl.-Kurbelgehäuse)for oil pump at cyl.-crankcase		1					
12	M 8x18 DIN 933-8 G		Sechskantschraube Hex.-hd.screw		1					
12a	M 6x15 DIN 933-8 G		Sechskantschraube Hex.-hd.screw		1					
12b	B 6 DIN 127		Federring Lock washer) für Saugrohr-Rohrschelle an Halter) for suction pipe, pipe clamp at bracket		1					
12c	M 6 DIN 934-5 S		Sechskantmutter Hex. nut		1					

Bild-Nr. Fig. No.	Teilnummer No. of spare part	Änd.-M. Modif.No.	Benennung Denomination	Fußnote Footnote	Anzahl für Baumuster Quantity for models alle all	10 50	11 51	20 60	21 61	Bemerkungen Remarks
			Ölfilter Oil Filter							
-	000 184 49 01		Ölfilter Oil filter			1		1		bis Motor 8500646 up to engine 8500646
							1		1	bis Motor 8500282 up to engine 8500282
13	000 184 58 01		Ölfilter) Oil filter)			1		1		ab Motor 8500647 from engine 8500647
			) wahlweise) optional				1		1	ab Motor 8500283 from engine 8500283
-	000 184 67 01		Ölfilter) Oil filter)			1		1		ab Motor 8500647 from engine 8500647
							1		1	ab Motor 8500283 from engine 8500283
-	180 184 08 02		Ölfiltergehäuse-Oberteil Oil filter housing, upper part			1		1		bis Motor 8500646 up to engine 8500646
							1		1	bis Motor 8500282 up to engine 8500282
14	121 184 01 08		Ölfiltergehäuse-Oberteil Oil filter housing, upper part			1		1		ab Motor 8500647 from engine 8500647
							1		1	ab Motor 8500283 from engine 8500283
15	181 184 00 30		Ventilkegel Valve cone		2					
16	181 993 06 01		Feder Spring		2					
17	D 18x22 DIN 7603 Al		Dichtring Sealing ring		2					

10023

Bild-Nr. Fig. No.	Teilnummer No. of spare part	And.-M. Modif. No.	Benennung Denomination	Fußnote Footnote	Anzahl für Baumuster Quantity for models alle all	10 50	11 51	20 60	21 61	Bemerkungen Remarks
18	181 184 00 56		Verschlußschraube Screw plug		2					
-	180 184 00 17		ersetzt durch 181 184 01 17 replaced by		-					
19	181 184 01 17		Schraubstutzen Threaded fitting		1					
-	000 184 35 01		ersetzt durch 000 184 30 01 replaced by		-					
19a	000 184 30 01		Gehäuse (ohne Micronic-Einsatz) Housing (without micronic element)		1					
19b	000 184 14 02		Gehäuse Housing		1					
20	000 184 05 12		Spule Coil		1					
21	000 184 00 15		Auslaufring mit Dichtring Discharge cap with sealing ring		1					
-	000 184 23 80		ersetzt durch 000 184 06 80 replaced by		-					
21a	000 184 06 80		Dichtring Sealing ring		1					
22a	000 990 49 51		Sechskantmutter M 14x1,5 Hex. nut		1					
22b	000 184 17 80		Dichtring Sealing ring		1					

Bild-Nr. Fig.No.	Teilnummer No. of spare part	And.-M. Modif.No.	Benennung Denomination	Fußnote Footnote	Anzahl für Baumuster Quantity for models alle all	10 50	11 51	20 60	21 61	Bemerkungen Remarks
-	000 184 23 25		ersetzt durch 000 184 22 25 replaced by		-					
22c	000 184 22 25		Filtereinsatz (Micronic-Einsatz) Filter element (Micronic element)		1					
23	181 997 03 41		Dichtring (für Ölfiltergehäuse, Ober- und Unterteil) Sealing ring (for oil filter housing, upper and lower part)		1					
24	D 10x16 DIN 7603 A1		Dichtring Sealing ring		1					
25	M 10 x 1 x 160 DIN 960-8 G		Sechskantschraube Hex.-hd.screw		1					
-	180 184 04 80		Dichtbeilage Gasket			1		1		bis Motor 8500646 up to engine 8500646
							1		1	bis Motor 8500282 up to engine 8500282
26	121 184 00 80		Dichtbeilage Gasket für Ölfiltergehäuse an Zylinderkurbelgehäuse for oil filter housing at cylinder crankcase			1		1		ab Motor 8500647 from engine 8500647
							1		1	ab Motor 8500283 from engine 8500283
27	8,4 DIN 433		Scheibe Washer		3					
-	M 8x22 DIN 912-8 G		Innensechskantschraube Hex.-hd.socket screw			3		3		bis Motor 8500646 up to engine 8500646
							3		3	bis Motor 8500282 up to engine 8500282

10023

Bild-Nr. Fig.No.	Teilnummer No. of spare part	And.-M. Modif.No.	Benennung Denomination	Fußnote Footnote	Anzahl für Baumuster Quantity for models alle all	10 50	11 51	20 60	21 61	Bemerkungen Remarks
28	M 8x30 DIN 912-8 G		Innensechskantschraube) Hex.-hd.socket screw) für Ölfiltergehäuse an Zylinderkurbelgehäuse) for oil filter housing at cylinder crankcase)			1		1		ab Motor 8500647 from engine 8500647
							1		1	ab Motor 8500283 from engine 8500283
28a	M 8x60 DIN 912-8 G		Innensechskantschraube) Hex.-hd.socket screw)			2		2		ab Motor 8500647 from engine 8500647
							2		2	ab Motor 8500283 from engine 8500283
			Ölüberdruckventil Oil Pressure Relief Valve							
-	186 180 02 33		Ölüberdruckventil Oil pressure relief valve			1		1		bis Motor 8500646 up to engine 8500646
							1		1	bis Motor 8500282 up to engine 8500282
29	121 180 01 15		Ölüberdruckventil Oil pressure relief valve			1		1		ab Motor 8500647 from engine 8500647
							1		1	ab Motor 8500283 from engine 8500283
30	186 993 17 01		Feder (für 6 atü) Spring (for 6 kg/cm^2)		1					
31	159 181 00 42		Kolben Piston		1					
32	12x1 DIN 472		Sicherungsring Locking ring		1					
-	D 20x24 DIN 7603 A1		Dichtring (für Ölüberdruckventil) Sealing ring (for oil pressure relief valve)			1		1		bis Motor 8500646 up to engine 8500646
							1		1	bis Motor 8500282 up to engine 8500282

Bild-Nr. Fig. No.	Teilnummer No. of spare part	And.-M. Modif.No.	Benennung Denomination	Fußnote Footnote	Anzahl für Baumuster Quantity for models alle all	10 50	11 51	20 60	21 61	Bemerkungen Remarks
33	A 24x30 DIN 7603 A1		Dichtring Sealing ring) an Zylinderkurbelgehäuse, vorn) at cylinder crankcase, front			1		1		ab Motor 8500647 from engine 8500647
							1		1	ab Motor 8500283 from engine 8500283
34	127 184 01 56		Verschlußschraube (für Ölüberdruckventil) Screw plug (for oil pressure relief valve)			1		1		ab Motor 8500647 from engine 8500647
							1		1	ab Motor 8500283 from engine 8500283

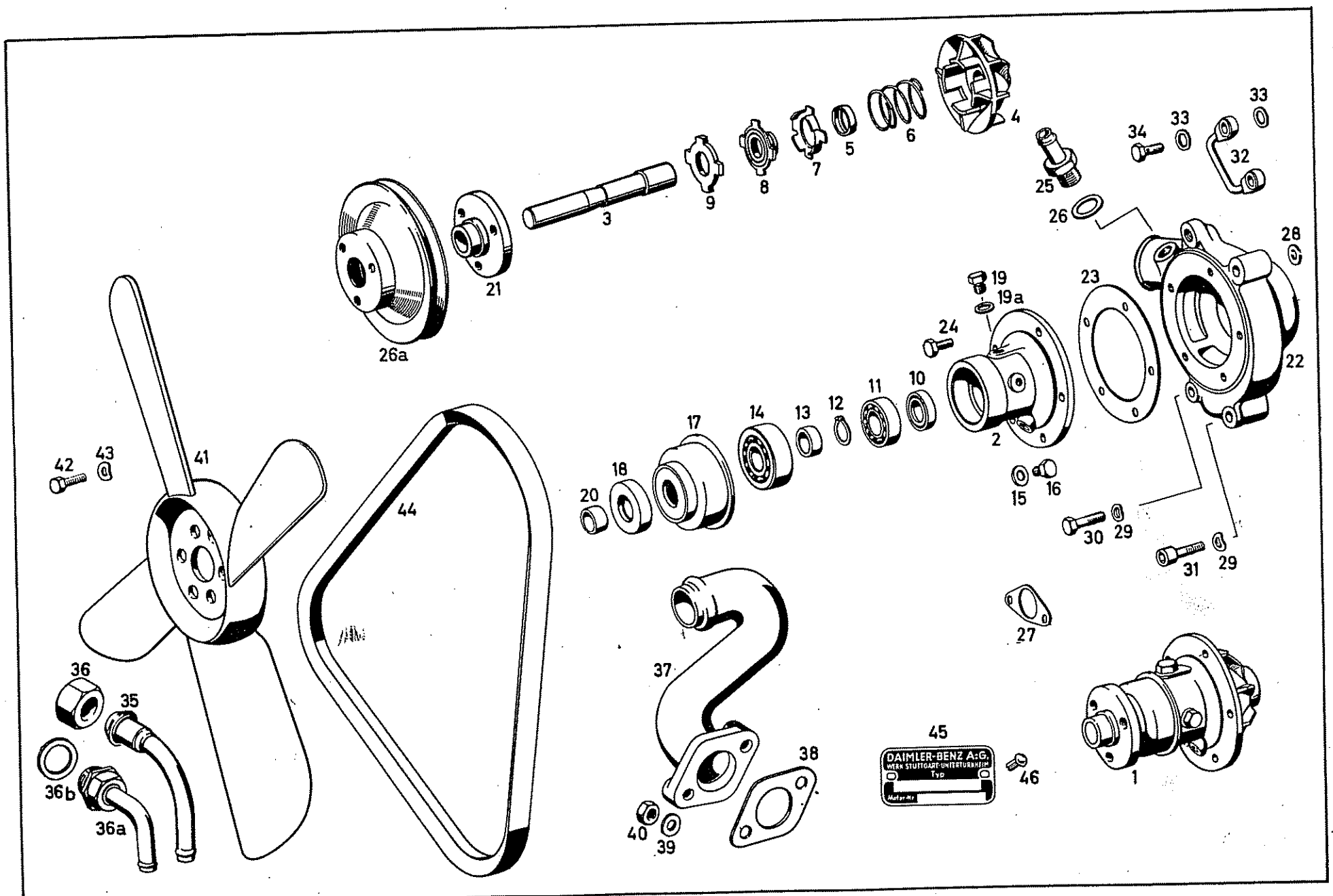
1
2
3
4
5
6
7
8
9
10
11
12
13
14
15
16
17
18
19
19a
20
21
22
23
24
25
26
26a
27
28
29
30
31
32
33
34
35
36
36a
36b
37
38
39
40
41
42
43
44
45
46
DAIMLER-BENZ A.G.
WERK STUTTGART-UNTERTÜRKHEIM
Typ

Bild-Nr. Fig.No.	Teilnummer No. of spare part	And.-M. Modif.No.	Benennung Denomination	Fußnote Footnote	Anzahl für Baumuster Quantity for models alle all	10 50	11 51	20 60	21 61	Bemerkungen Remarks
			Kühlwasserpumpe Cooling Water Pump							
-	180 200 10 01		ersetzt durch 180 200 12 20 replaced by		-					
-	180 200 12 20		Wasserpumpe ohne Gehäuse Water pump without housing			1		1		bis Motor 8503620 up to engine 8503620
							1		1	bis Motor 8501370 up to engine 8501370
-	127 200 00 01) 127 200 01 01)		ersetzt durch 127 200 00 20 replaced by		-					
1	127 200 00 20		Wasserpumpe ohne Gehäuse Water pump without housing			1		1		ab Motor 8503621 from engine 8503621
							1		1	ab Motor 8501371 from engine 8501371
-	180 201 04 10		Lagergehäuse Bearing housing			1		1		bis Motor 8503620 up to engine 8503620
							1		1	bis Motor 8501370 up to engine 8501370
2	127 201 00 10		Lagergehäuse Bearing housing			1		1		ab Motor 8503621 from engine 8503621
							1		1	ab Motor 8501371 from engine 8501371
3	180 201 04 05		Wasserpumpenwelle Water pump shaft		1					
-	180 201 02 07		Flügelrad Impeller			1		1		bis Motor 8503620 up to engine 8503620
							1		1	bis Motor 8501370 up to engine 8501370

10023

Bild-Nr. Fig. No.	Teilnummer No. of spare part	And.-M. Modif. No.	Benennung Denomination	Fußnote Footnote	Anzahl für Baumuster Quantity for models alle all	10 50	11 51	20 60	21 61	Bemerkungen Remarks
4	127 201 01 07		Flügelrad Impeller			1		1		ab Motor 8503621 from engine 8503621
							1		1	ab Motor 8501371 from engine 8501371
-	312 201 02 59		ersetzt durch 312 201 03 59 replaced by		-					
5	312 201 03 59		Deckel (Dichtringhalter) Cover (sealing ring holder)		1					
6	180 993 11 01		Druckfeder Pressure spring		1					
-	312 201 03 58		ersetzt durch 312 201 06 58 replaced by		-					
7	312 201 06 58		Schleifringkäfig Slip ring retainer		1					
-	312 201 01 18		ersetzt durch 312 201 03 18 replaced by		-					
8	312 201 03 18		Dichtring Sealing ring		1					
9	312 201 01 19		Schleifring Slip ring		1					
10	136 997 00 47		Dichtring Sealing ring		1					
11	6202 DIN 625		Rillenlager Grooved bearing		1					

Bild-Nr. Fig. No.	Teilnummer No. of spare part	And.-M. Modif. No.	Benennung Denomination	Fußnote Footnote	Anzahl für Baumuster Quantity for models alle all	10 50	11 51	20 60	21 61	Bemerkungen Remarks
12	15x1 DIN 471		Sicherungsring Locking ring		1					
13	180 201 01 51		Abstandhülse Spacer sleeve		1					
14	6302 DIN 625		Rillenlager Grooved bearing		1					
15	A 8x12 DIN 7603 A1		Dichtring) für Ölstandbohrung Sealing ring) for oil level bore		1					
16	AM 8x1 DIN 7604		Verschlußschraube) Screw plug)		1					
17	180 200 00 60		Dichtringhalter Sealing ring holder		1					
18	180 997 01 47		Dichtring Sealing ring		1					
-	186 997 02 30		ersetzt durch 127 997 00 30 replaced by		-					
19	127 997 00 30		Verschlußschraube) an Lagergehäuse für Belüftung Locking screw) at bearing housing for ventilation		1					
19a	A 10x14 DIN 7603 A1		Dichtring) Sealing ring)		1					
20	180 201 00 18		Zwischenring Intermediate ring		1					
21	180 202 00 14		Nabe Hub		1					

10023

Bild-Nr. Fig. No.	Teilnummer No. of spare part	And.-M. Modif.No.	Benennung Denomination	Fußnote Footnote	Anzahl für Baumuster Quantity for models alle all	10 50	11 51	20 60	21 61	Bemerkungen Remarks
-	180 201 03 01		Wasserpumpengehäuse Water pump housing			1		1		bis Motor 8503620 up to engine 8503620
							1		1	bis Motor 8501370 up to engine 8501370
-	127 201 01 01		ersetzt durch 127 201 02 01 replaced by		-					
22	127 201 02 01		Wasserpumpengehäuse Water pump housing	11		1		1		ab Motor 8503621 from engine 8503621
				12			1		1	ab Motor 8501371 from engine 8501371
-	180 201 00 80		Dichtbeilage) Gasket)			1		1		bis Motor 8503620 up to engine 8503620
			)				1		1	bis Motor 8501370 up to engine 8501370
23	127 201 00 80		Dichtbeilage) für Wasserpumpengehäuse an Lagergehäuse Gasket) for water pump housing at bearing housing			1		1		ab Motor 8503621 from engine 8503621
			)				1		1	ab Motor 8501371 from engine 8501371
24	M 6x15 DIN 933-8 G		Sechskantschraube) Hex.-hd. screw)		5					
25	180 203 01 08		Einschraubstutzen (an Wasserpumpengehäuse für Kurschlußleitung) Threaded fitting (at water pump housing for short circuit pipe)			1		1		bis Motor 8503620 up to engine 8503620 ab Motor 8513025 from engine 8513025
							1		1	bis Motor 8501370 up to engine 8501370 ab Motor 8505292 from engine 8505292

Bild-Nr. Fig. No.	Teilnummer No. of spare part	And.-M. Modif. No.	Benennung Denomination	Fußnote Footnote	Anzahl für Baumuster Quantity for models alle all	10 50	11 51	20 60	21 61	Bemerkungen Remarks
26	A 16x20 DIN 7603 A1		Dichtring (an Wasserpumpengehäuse für Kurschlußleitung) Sealing ring (at water pump housing for short circuit pipe)			1		1		bis Motor 8503620 up to engine 8503620 ab Motor 8513025 from engine 8513025
							1		1	bis Motor 8501370 up to engine 8501370 ab Motor 8505292 from engine 8505292
26a	121 205 01 10		Riemenscheibe (auf der Nabe für Wasserpumpe) Pulley (on shaft for water pump)		1					
27	180 203 03 80		Dichtbeilage) Gasket)		1					
28	180 203 04 80		Dichtring) Sealing ring)		1					
29	B 8 DIN 137		Federscheibe) für Wasserpumpe an Zylinderkurbelgehäuse Spring washer) for water pump at cylinder crankcase		3					
30	M 8x35 DIN 931-8 G		Sechskantschraube) Hex.-hd. screw)		2					
31	M 8x35 DIN 912-8 G		Innensechskantschraube) Hex.-hd. socket screw)		1					
-	180 200 01 58		Entlüftungsleitung Breather pipe			1		1		bis Motor 8503620 up to engine 8503620
							1		1	bis Motor 8501370 up to engine 8501370
32	180 200 02 58		Entlüftungsleitung Breather pipe			1		1		ab Motor 8503621 from engine 8503621
							1		1	ab Motor 8501371 from engine 8501371

Bild-Nr. Fig. No.	Teilnummer No. of spare part	And.-M. Modif.No.	Benennung Denomination	Fußnote Footnote	Anzahl für Baumuster Quantity for models alle all	10 50	11 51	20 60	21 61	Bemerkungen Remarks
33	A 8x12 DIN 7603 A1		Dichtring) Sealing ring) für Entlüftungsleitung an Wasserpumpe und Zylinderkopf) for breather pipe at water pump and cylinder		4					
34	907623-00210-C (A 2/3 DIN 7623)		Hohlschraube) Hollow screw) head		2					
35	180 200 00 19		Rohrbogen (für Heizungsanschluß) Pipe elbow (for heating connection)			1		1		bis Motor 8508252 / up to engine 8508252
							1		1	bis Motor 8503211 / up to engine 8503211
36	16 M 26 x 1,5 DIN 7606		Überwurfmutter (für Rohrbogen an Zylinderkopf) Box nut (for pipe elbow at cylinder head)			1		1		bis Motor 8508252 / up to engine 8508252
							1		1	bis Motor 8503211 / up to engine 8503211
36a	180 200 04 19		Heizungsanschluß Heating connection			1		1		ab Motor 8508253 / from engine 8508253
							1		1	ab Motor 8503212 / from engine 8503212
36b	A 30x36 DIN 7603 A1		Dichtring (für Heizungsanschluß an Zylinderkopf) Sealing ring (for heating connection at cylinder head)			1		1		ab Motor 8508253 / from engine 8508253
							1		1	ab Motor 8503212 / from engine 8503212
			Kühlwasserauslaufstutzen / Cooling Water Discharge Nipple							
37	180 203 06 31		Kühlwasserauslaufstutzen Cooling water discharge nipple		1					
38	180 203 05 80		Dichtbeilage) Gasket) für Kühlwasserauslaufstutzen an Zylinderkopf) for cooling water discharge nipple at cylinder head		1					
39	8,4 DIN 433		Scheibe) Washer)		2					

Bild-Nr. Fig. No.	Teilnummer No. of spare part	And.-M. Modif. No.	Benennung Denomination	Fußnote Footnote	Anzahl für Baumuster Quantity for models alle all	10 50	11 51	20 60	21 61	Bemerkungen Remarks
40	000 990 08 51		Sechskantmutter (für Kühlwasserauslaufstutzen an Zylinderkopf) Hex. nut (for cooling water discharge nipple at cylinder head)		2					
			Lüfter und Keilriemen Fan and V-Belt							
41	180 205 02 06		Lüfter Fan		1					
-	180 200 00 24		Lüfter Fan		1					))Export-Sonderwunsch)(Tropenausführung))export, special request)(tropical design))
-	180 205 04 52		Ausgleichscheibe (für Lüfter an Riemenscheibe) Shim (for fan at pulley)		1					
42	M 8x18 DIN 933-8 G		Sechskantschraube Hex.-hd. screw		3					
43	B 8 DIN 137		Federscheibe Spring washer		3					
- -	000 997 24 92) 000 997 35 92)		ersetzt durch 9, 5x850 N 275 replaced by		-					
44	9, 5x850 N 275		Schmalkeilriemen (für Lüfter und Wasserpumpenantrieb) Narrow V-belt (for fan and water pump drive)		1					
			Zubehör Accessories							
45	N 202 MU 5		Motorschild Engine identification plate		1					
46	3x6 DIN 1476		Halbrundkerbnagel (für Motorschild an Zyl.-Kurbelgehäuse) Half round notched pin (for engine indentification plate at cylinder crankcase)		2					

10023

Fußnote / Footnote	Bemerkungen / Remarks
1	Verdichtung 7,6 Compression 7.6
2	Verdichtung 8,7 Compression 8.7
3	Export-Sonderwunsch export, special request
4	Sonderwunsch,niedere Verdichtung (6,8) special request, low compression (6.8)
5	Sonderwunsch, höhere Drehzahl special request, higher speed
6	bei Verwendung von Kurbelgehäuse mit 8 Ø Paßstift, Kupplungsgehäuse mit 12 Ø Paßstift und Zwischenblech mit 8 Ø Paßstift in case of cylinder crankcase with dowel pin dia. 8 mm clutch housing with dowel pin dia. 12 mm and intermediate plate with dowel pin dia. 8 mm
7	bei Verwendung von Kurbelgehäuse mit 12 Ø Paßstift, Kupplungsgehäuse mit 8 Ø Paßstift und Zwischenblech mit 12 Ø Paßstift in case of cylinder crankcase with dowel pin dia. 12 mm, clutch housing with dowel pin dia. 8 mm and intermediate plate with dowel pin dia. 12 mm
8	bei Verwendung von Kurbelgehäuse mit 12 Ø Paßstift und Zwischenblech mit 8 Ø Paßstift in case of cylinder crankcase with dowel pin dia. 12 mm and intermediate plate with dowel pin dia. 8 mm
9	bei Verwendung von Kurbelgehäuse mit 12 Ø Paßstift, Zwischenblech mit 8 Ø Paßstift und Kupplungsgehäuse mit 8 Ø Paßstift in case of cylinder crankcase with dowel pin dia. 12 mm,intermediate plate with dowel pin dia. 8 mm and clutch housing with dowel pin dia. 8 mm
10	Sonderwunsch für Radio - Einbau special request for radio installation
11	bis Motor 8513024 / up to engine 8513024 } Anschlußbohrung für Kurzschlußleitung mit Verschlußschraube M 16x1,5 DIN 906 verschließen
12	bis Motor 8505291 / up to engine 8505291 } lock connection bore for by-pass with locking screw M 16x1,5 DIN 906

F A H R G E S T E L L - E R S A T Z T E I L E

C H A S S I S S P A R E P A R T S

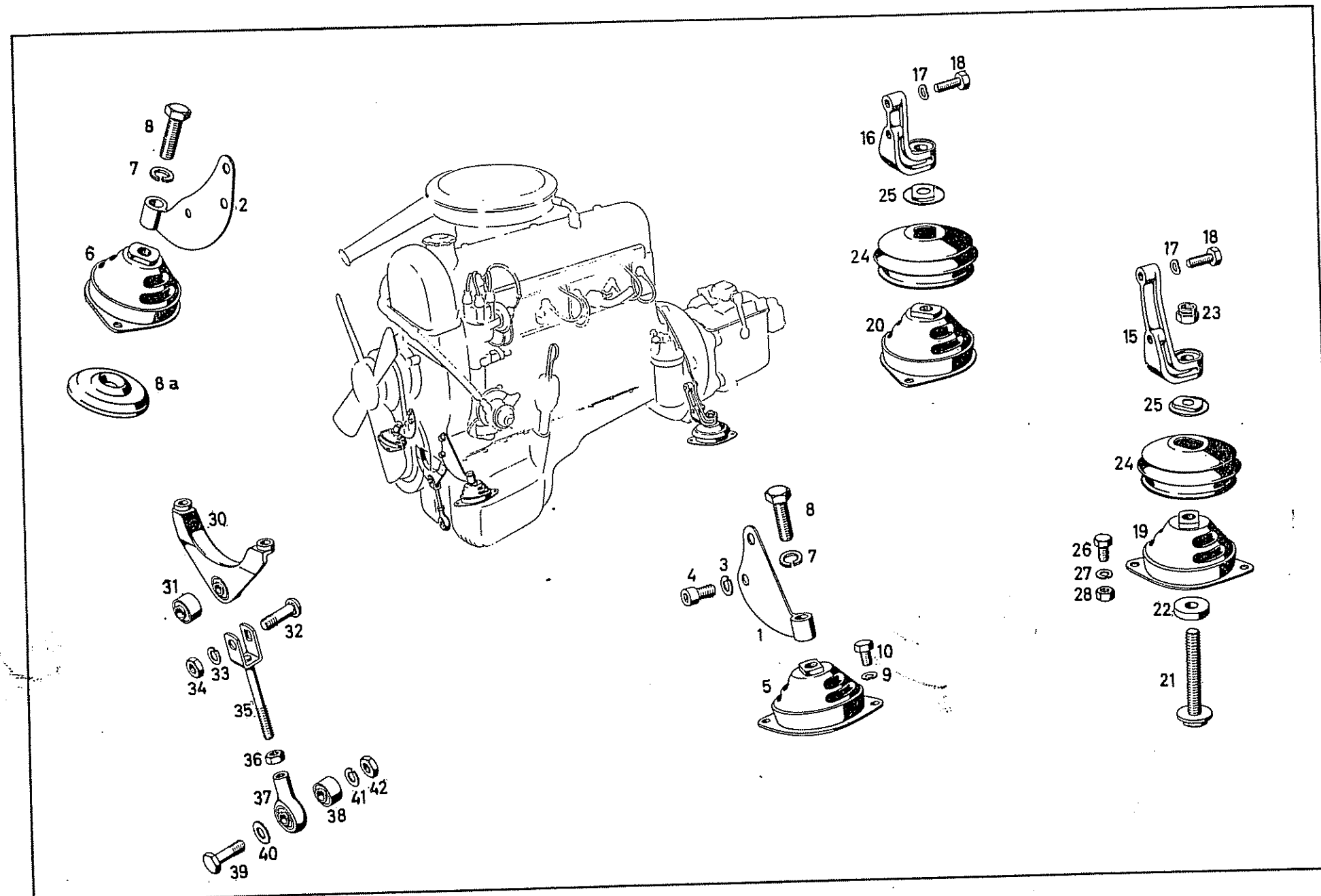
8
7
2
6
8a
30
31
32
33
34
35
36
37
38
39
40
41
42
17
18
16
25
24
20
8
7
4
3
1
5
10
9
17
18
23
15
25
24
19
26
27
28
22
21

Bild-Nr. Fig. No.	Teilnummer No. of spare part	And.-M. Modif.No.	Benennung Denomination	Fußnote Footnote	Anzahl für Baumuster Quantity for models: alle all	010	011	030	037	10 50	11 51	20 60	21 61	Bemerkungen Remarks
			Motoraufhängung vorn Engine Suspension, Front											
1	180 220 00 16		Motorträger links Engine support, left		1									
2	180 220 01 16		Motorträger rechts Engine support, right		1					+	+			
-	180 220 02 16		Motorträger rechts Engine support, right		1							+	+	
3	B 10 DIN 127		Federring Lock washer) für Motorträger an Zylinder-Kurbelgehäuse) for engine support at		3									
4	M 10x20 DIN 912-8 G		Innensechskantschraube Hex.-hd.socket screw) cylinder crankcase		3									
5	120 223 04 12		Gummilager links Rubber mounting, left) Federweg 7,5 mm) spring travel 7.5 mm		1									
6	120 223 05 12		Gummilager rechts Rubber mounting, right		1									
-	121 223 00 12		Gummilager links Rubber mounting, left) Federweg 3,0 mm) spring travel 3.0 mm		1									) Export - Sonderwunsch) export, special request
-	121 223 01 12		Gummilager rechts Rubber mounting, right		1									
-	13 DIN 125		Scheibe (für Höhenausgleich an Gummilager) Washer(compensation at rubber mounting)		2									

Bild-Nr. Fig.No.	Teilnummer No. of spare part	And.-M. Modif.No.	Benennung Denomination	Fußnote Footnote	Anzahl für Baumuster Quantity for models: alle all	010	011	030	037	10 50	11 51	20 60	21 61	Bemerkungen Remarks
7	B 12 DIN 127		Federring / Lock washer) für Gummilager an Motorträger / for rubber mounting at engine support		2									
8	M 12x40 DIN 931-8 G		Sechskantschraube / Hex.-hd.screw)		2									
-	121 223 00 65		ersetzt durch 621 223 00 65 / replaced by		-									
8a	621 223 00 65		Pufferplatte / Buffer plate) für Gummilager an Vorderachsträger / for rubber mounting at front axle support		2									
9	B 8 DIN 127		Federring / Lock washer)		4									
10	M 8x15 DIN 933-8 G		Sechskantschraube / Hex.-hd.screw)		4									
			Motoraufhängung hinten / Engine Suspension, Rear											
15	180 223 07 04		Motorträger links hinten / Engine support, rear, left		1									
16	180 223 08 04		Motorträger rechts hinten / Engine support, rear, right		1									
17	B 8 DIN 137		Federscheibe / Spring washer) für Motorträger an Zwischenblech / for engine support at intermediate plate		4									
18	M 8x25 DIN 933-8 G		Sechskantschraube / Hex.-hd.screw)		4									

Bild-Nr. Fig. No.	Teilnummer No. of spare part	And.-M. Modif. No.	Benennung Denomination	Fußnote Footnote	Anzahl für Baumuster Quantity for models alle all	010	011	030	037	10 50	11 51	20 60	21 61	Bemerkungen Remarks
19	121 223 00 12		Gummilager links Rubber mounting, left		1									
20	121 223 01 12		Gummilager rechts Rubber mounting, right		1									
-	121 220 00 71		ersetzt durch 121 220 02 71 replaced by		-									
21	121 220 02 71		Schraube Screw		2									
22	121 987 00 39		Gummipuffer Rubber buffer		2									
23	M 12 AGGN 14441		Sechskantmutter Hex. nut		2									
24	121 224 00 82		Faltenbalg Rubber sleeve		2									
25	121 224 00 84		Blechteller Cup		2									
26	M 8x15 DIN 933-8 G		Sechskantschraube Hex.-hd. screw		4									
27	B 8 DIN 127		Federring Lock washer		4									für Gummilager an Vorderachsträger for rubber mounting at front axle support
28	M 8 DIN 934-5 S		Sechskantmutter Hex. nut		4									

10023

Bild-Nr. Fig. No.	Teilnummer No. of spare part	And.-M. Modif. No.	Benennung Denomination	Fußnote Footnote	Anzahl für Baumuster Quantity for models: alle all	010	011	030	037	10 50	11 51	20 60	21 61	Bemerkungen Remarks
			Motorabstützung vorn Engine Support, Front											
-	180 220 01 09		Motorabstützung vorn Engine support, front		1					+		+		bis Motor 8500646 up to engine 8500646
											+		+	bis Motor 8500282 up to engine 8500282
30	180 220 02 09		Motorabstützung vorn Engine support, front		1					+		+		ab Motor 8500647 from engine 8500647
											+		+	ab Motor 8500283 from engine 8500283
31	000 988 09 10		Megi-HL-Buchse Megi-HL-bushing		1					+		+		ab Motor 8500647 from engine 8500647
											+		+	ab Motor 8500283 from engine 8500283
32	180 223 01 71		Bundschraube (für Motorabstützung vorn) Collar screw (for engine mounting, front)	für Verbindungsstange an Motorstütze for connecting rod at engine support	1									
33	B 10 DIN 127		Federring Lock washer		1									
34	M 10x1 DIN 936-5 S		Sechskantmutter Hex. nut		1									
35	180 220 00 83		Verbindungsstange Connecting rod		1									
36	M 8 DIN 934-5 S		Sechskantmutter (für Verbindungsstange) Hex. nut (for connecting rod)		1									

Bild-Nr. Fig. No.	Teilnummer No. of spare part	And.-M. Modif. No.	Benennung Denomination	Fußnote Footnote	Anzahl für Baumuster Quantity for models alle all	010	011	030	037	10 50	11 51	20 60	21 61	Bemerkungen Remarks
-	180 220 00 84		ersetzt durch 180 220 01 84 replaced by		-									
37	180 220 01 84		Stangenkopf Rod head		1									
38	000 988 09 10		Megi-HL-Buchse Megi-HL bushing		1									
39	180 223 00 71		Sechskantschraube) Hex.-hd.screw)		1									
40	10, 5 DIN 433		Scheibe) Washer) für vord. Motorabstützung an Fahrschemel) for front engine mounting at		1									
41	B 10 DIN 127		Federring) Lock washer) subframe		1									
42	M 10x1 DIN 936-5 S		Sechskantmutter) Hex. nut)		1									

10023

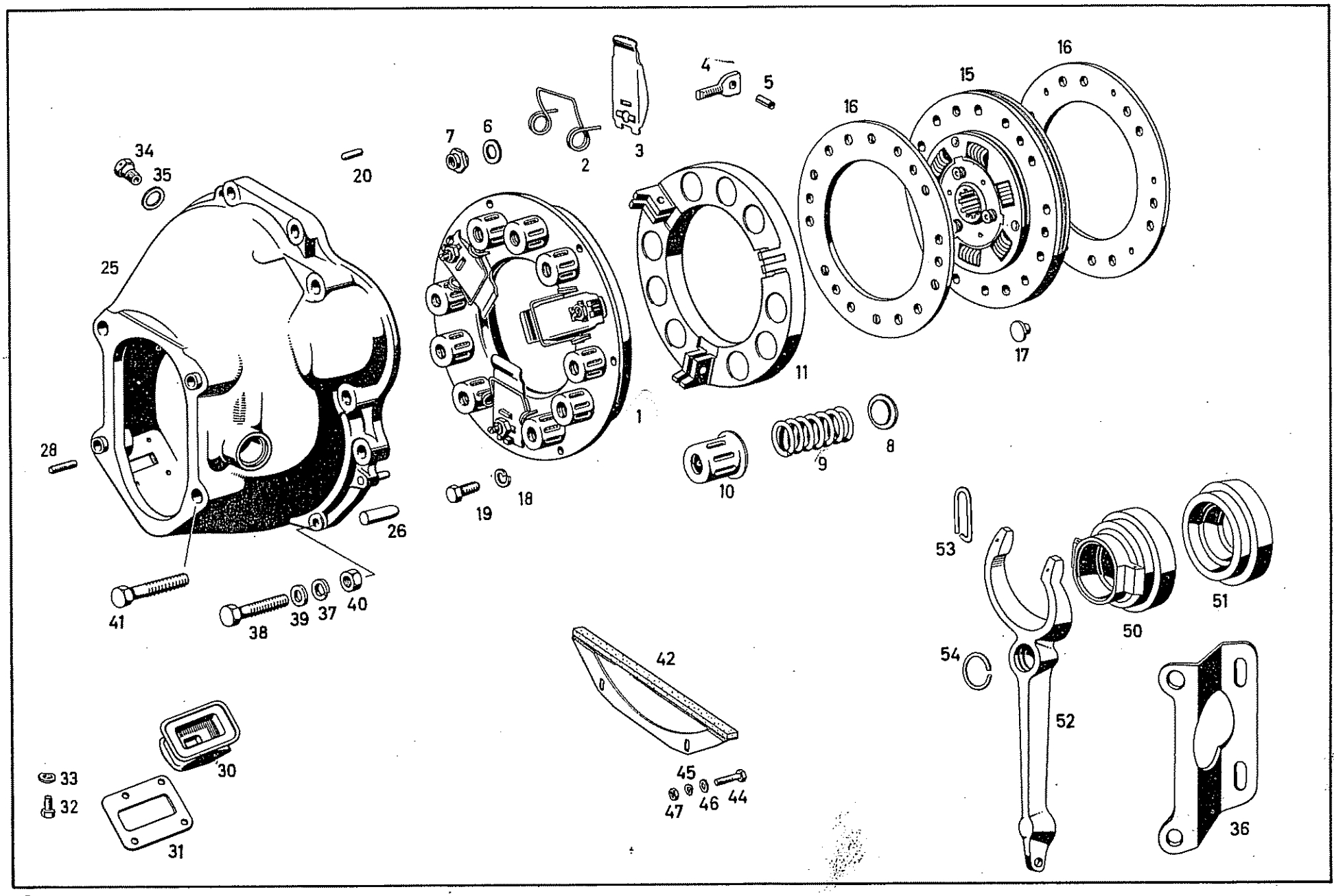
1
2
3
4
5
6
7
8
9
10
11
15
16
16
17
18
19
20
25
26
28
30
31
32
33
34
35
36
38
39
37
40
41
42
44
45
46
47
50
51
52
53
54

Bild-Nr. Fig. No.	Teilnummer No. of spare part	And.-M. Modif. No.	Benennung Denomination	Fußnote Footnote	Anzahl für Baumuster Quantity for models: alle all	010	011	030	037	10 50	11 51	20 60	21 61	Bemerkungen Remarks
			Kupplung Clutch											
-	180 250 05 04		Kupplung ohne Kupplungsscheibe Clutch without clutch disc		1					✣		✣		bis Fgst. 7508562 up to chassis 7508562
- - -	180 250 03 04) 180 250 04 04) 180 250 06 04)		ersetzt durch 180 250 07 04 replaced by		-					✣		✣		
1	180 250 07 04		Kupplung ohne Kupplungsscheibe Clutch without clutch disc		1					✣		✣		ab Fgst. 7508563 from chassis 7508563
-	000 252 02 27		ersetzt durch 000 252 04 27 replaced by		-					✣		✣		
2	000 252 04 27		Schenkelfeder Spring		3					✣		✣		
3	000 252 09 13		Hebel Lever		3					✣		✣		
4	000 252 03 74		Schwenkbolzen Swivel pin		3					✣		✣		
5	6x16 DIN 1481		Spannstift Tightening pin		3					✣		✣		
-	000 252 00 51		ersetzt durch 000 252 01 51 replaced by		-					✣		✣		
6	000 252 01 51		Ring (für Einstellmutter) Ring (for adjusting nut)		3					✣		✣		

Bild-Nr. Fig. No.	Teilnummer No. of spare part	And.-M. Modif. No.	Benennung Denomination	Fußnote Footnote	Anzahl für Baumuster Quantity for models: alle all	010	011	030	037	10 50	11 51	20 60	21 61	Bemerkungen Remarks
-	000 252 04 72		ersetzt durch 000 252 14 72 replaced by		-					+		+		
7	000 252 14 72		Einstellmutter Adjusting nut		3					+		+		
-	136 252 00 24		Federunterlegring Spring retainer		9					+		+		bis Fgst. 8506857 up to chassis 8506857
8	000 252 06 78		Federteller Spring retainer		9					+		+		ab Fgst. 8506858 from chassis 8506858
-	000 252 00 20		ersetzt durch 000 252 19 20 replaced by		-					÷		+		))) bis Fgst. 8506857) up to chassis 8506857
-	000 252 19 20		Feder 44 mm hoch, Außen - Ø 25,6 Spring, 44 mm high, outer dia. 25.6		3					÷		+		))
-	000 252 06 20		Feder 51,7 mm hoch, Außen - Ø 25,8 Spring, 51,7 mm high, outer dia. 25.8		6					÷		+		bis Fgst. 7509103 up to chassis 7509103
-	000 252 12 20		ersetzt durch 000 252 20 20 replaced by		-					+		+		))ab Fgst. 7509104-8506857)from chassis 7509104-) 8506857
-	000 252 20 20		Feder 45 mm hoch, Außen - Ø 25,75 Spring, 45 mm high, outer dia. 25.75		6					+		+		))
-	000 252 15 20		ersetzt durch 000 252 16 20 replaced by		-					÷		+		)))ab Fgst. 8506858)from chassis 8506858
9	000 252 16 20		Feder 50 mm hoch, Außen - Ø 29,0 Spring, 50 mm high, outer dia. 29.0		9					+		+		))
-	000 252 00 35		Federtülle Spring sleeve		9					÷		+		bis Fgst. 8506857 up to chassis 8506857

Bild-Nr. Fig. No.	Teilnummer No. of spare part	And.-M. Modif. No.	Benennung Denomination	Fußnote Footnote	Anzahl für Baumuster Quantity for models: alle all	010	011	030	037	10 50	11 51	20 60	21 61	Bemerkungen Remarks
10	000 252 02 35		Federtülle Spring sleeve		9					+		+		ab Fgst. 8506858 from chassis 8506858
-	000 252 10 06		Kupplungsdruckplatte Clutch pressure plate		1					+		+		bis Fgst. 6506553 up to chassis 6506553
-	000 252 11 06		Kupplungsdruckplatte Clutch pressure plate		1					+		+		ab Fgst. 6506554-8506857 from chassis 6506554-8506857
11	000 252 15 06		Kupplungsdruckplatte Clutch pressure plate		1					+		+		ab Fgst. 8506858 from chassis 8506858
-	180 250 00 03		ersetzt durch 180 250 03 03 replaced by		-					+		+		
15	180 250 03 03		Kupplungsscheibe Clutch disc		1					+		+		
-	187 252 03 10		ersetzt durch 187 252 04 10 replaced by		-					+		+		
16	187 252 04 10		Kupplungsbelag Clutch facing		2					+		+		bis Fgst. 7508562 up to chassis 7508562
					1					+		+		)
-	121 252 01 10		Kupplungsbelag (schwungradseitig) Clutch facing (flywheel side)		1					+		+		) ab Fgst. 7508563) from chassis 7508563)
17	000 252 03 75		Hohlniet (für Kupplungsbelag) Hollow rivet (for clutch facing)		12					+		+		
18	B 8 DIN 127		Federring) Lock washer))für Druckplatte an Schwungrad)for pressure plate at flywheel		6					+		+		
-	M 8x28 DIN 931-8 G		Sechskantschraube) Hex.-hd. screw)		6					+		+		bis Fgst. 7508562 up to chassis 7508562

Bild-Nr. Fig. No.	Teilnummer No. of spare part	And.-M. Modif.No.	Benennung Denomination	Fußnote Footnote	Anzahl für Baumuster Quantity for models: alle all	010	011	030	037	10 50	11 51	20 60	21 61	Bemerkungen Remarks
19	M 8x20 DIN 933-8 G		Sechskantschraube) Hex.-hd.screw))für Druckplatte an Schwungrad)for pressure plate at flywheel		6					+		+		ab Fgst. 7508563 from chassis 7508563
20	6 m6x18 DIN 7		Zylinderstift) Cylindrical pin)		2					+		+		bis Fgst. 7508562 up to chassis 7508562
- -	180 250 09 05) 180 250 10 05)		ersetzt durch 128 250 03 05 (LL) 128 250 04 05 (RL) zusammen mit 1 Paßstift 180 991 01 62 (im Zyl.-Kurbelgehäuse) 1 Paßstift 180 991 02 62 (im Kupplungsgehäuse) zum Auswechseln gegen die eingebauten Paßstifte replaced by 128 250 03 05(left-hand drive) 128 250 04 05(right-hand drive) together with 1 dowel pin 180 991 01 62 (in cyl. crankcase) 1 dowel pin 180 991 02 62 (im clutch housing) for exchanging with the fitted dowel pins		-					+		+		bis Fgst. 8518318 mit Ausnahme von 6503301-03328 up to chassis 8518318 except for 6503301-03328
-	180 250 14 05		ersetzt durch 128 250 03 05 replaced by		-					+				)
25	128 250 03 05		Kupplungsgehäuse Clutch housing		1					+				))ab Fgst. 8518319)from chassis 8518319
-	180 250 15 05		ersetzt durch 128 250 04 05 replaced by		-							+		)
-	128 250 04 05		Kupplungsgehäuse Clutch housing		1							+		
-	186 991 07 01		Zylinderstift 8 ∅ x 26 mm Cylindrical pin, dia. 8x26 mm		1					+		+		bis Fgst. 8518318 up to chassis 8518318

Bild-Nr. Fig. No.	Teilnummer No. of spare part	And.-M. Modif. No.	Benennung Denomination	Fußnote Footnote	Anzahl für Baumuster Quantity for models: alle all	010	011	030	037	10 50	11 51	20 60	21 61	Bemerkungen Remarks
26	180 991 00 60		Paßstift, 12 ø x 34 mm Dowel pin, dia. 12x34 mm		1					+		+		ab Fgst. 8518319 from chassis 8518319
-	M 6x10 DIN 835-5 S		Stiftschraube (für Halter-Federaufhängung) Stud bolt (for bracket spring suspension)		1					+		+		bis Getriebe 6503306 up to transmission 6503306
28	M 7x22 DIN 835-5 S		Stiftschraube Stud bolt		2					+		+		
- -	180 991 01 62		Paßstift (abgesetzt 8 ø Festsitz) (bei Verwendung von Kupplungsgehäuse mit 8 ø Paßstift und Zwischenblech mit 12 ø Paßstift) Dowel pin (recessed dia. 8 mm tight fit) (in case of clutch housing with dowel pin dia. 8 mm and intermediate plate with dowel pin dia. 12 mm)		1									) Reparaturausführung) repair design
-	180 991 02 62		Paßstift (abgesetzt 12 ø Festsitz) (bei Verwendung von Kupplungsgehäuse mit 12 ø Paßstift und Zwischenblech mit 8 ø Paßstift) Dowel pin (recessed dia. 12 mm tight fit) in case of clutch housing with dowel pin dia. 12 mm intermediate plate with dowel pin dia. 8 mm		1									
30	120 254 00 97		Manschette Sleeve		1					+		+		
31	120 254 00 58		Dichtungshalter Gasket holder		1					+		+		
32	M 6x12 DIN 933-8 G		Sechskantschraube Hex.-hd. screw	) für Manschette an Kupplungsgehäuse) for sleeve at clutch housing	4					+		+		
33	B 6 DIN 137		Federscheibe Spring washer		4					+		+		

10023

Bild-Nr. Fig.No.	Teilnummer No. of spare part	And.-M. Modif.No.	Benennung Denomination	Fußnote Footnote	Anzahl für Baumuster Quantity for models alle all	010	011	030	037	10 50	11 51	20 60	21 61	Bemerkungen Remarks
34	120 251 00 71		Belüftungsschraube Bleeding screw		1					+		+		
35	A 12x16 DIN 7603 Al		Dichtring Sealing ring		1					+		+		
36	180 492 02 18		Befestigungsplatte - Auspuffaufhängung Fixing plate for exhaust mounting		1					+				
37	B 12 DIN 127		Federring Lock washer		4									
38	M 12x50 DIN 931-8 G		Sechskantschraube Hex.-hd.screw		2 3					+	+ +	+	+ +	
39	13 DIN 125		Scheibe Washer	für Kupplungsgehäuse an Getriebegehäuse for clutch housing at transmission housing	4									
40	M 12 DIN 934-5 S		Sechskantmutter Hex. nut		4									
41	M 12x55 DIN 931-8 G		Sechskantschraube Hex.-hd.screw		2 1					+	+ +	+	+ +	
- -	180 251 00 10) 180 250 00 56)		ersetzt durch 180 250 02 56 replaced by		-					+		+		
42	180 250 02 56		Abdeckblech (für Kupplungsgehäuse) Cover plate (for clutch housing)		1					+		+		
44	M 6x28 DIN 931-8 G		Sechskantschraube Hex.-hd.screw	für Abdeckblech an Kupplungsgehäuse for cover plate at clutch housing	2					+		+		
45	B 6 DIN 127		Federring Lock washer		2					+		+		

Bild-Nr. Fig. No.	Teilnummer No. of spare part	Änd.-M. Modif. No.	Benennung Denomination	Fußnote Footnote	Anzahl für Baumuster Quantity for models: alle all	010	011	030	037	10 50	11 51	20 60	21 61	Bemerkungen Remarks
46	6,4 DIN 125		Scheibe / Washer) für Abdeckblech an Kupplungsgehäuse / for cover plate tat clutch		1					+		+		
47	M 6 DIN 934-5 S		Sechskantmutter / Hex. nut)		2					+		+		
			Ausrückteile / Release Parts											
-	(121 250 00 15) 1102500015		ersetzt durch / replaced by 121 250 01 15		-					+		+		
50	(121 250 01 15)		Kupplungsausrücklager mit Ausrückkörper / Clutch release bearing with release body		1					+		+		
-	121 254 02 10		ersetzt durch / replaced by 121 254 00 10		-					+		+		
51	121 254 00 10 √		Ausrücklager / Release bearing		1					+		+		
-	121 293 00 11		ersetzt durch / replaced by 180 293 01 11		-					+		+		
52	180 293 01 11		Ausrückgabel / Release fork		1					+		+		
53	(120 993 01 25) 319 993 01 25		Federklammer (für Ausrückgabel an Ausrückkörper) / Clamp (for release fork at release body)		2					+		+		
54	R 16 DIN 71805		Sprengring (für Ausrückgabel an Kugelbolzen) / Snap ring (for release fork at ball pin)		1					+		+		

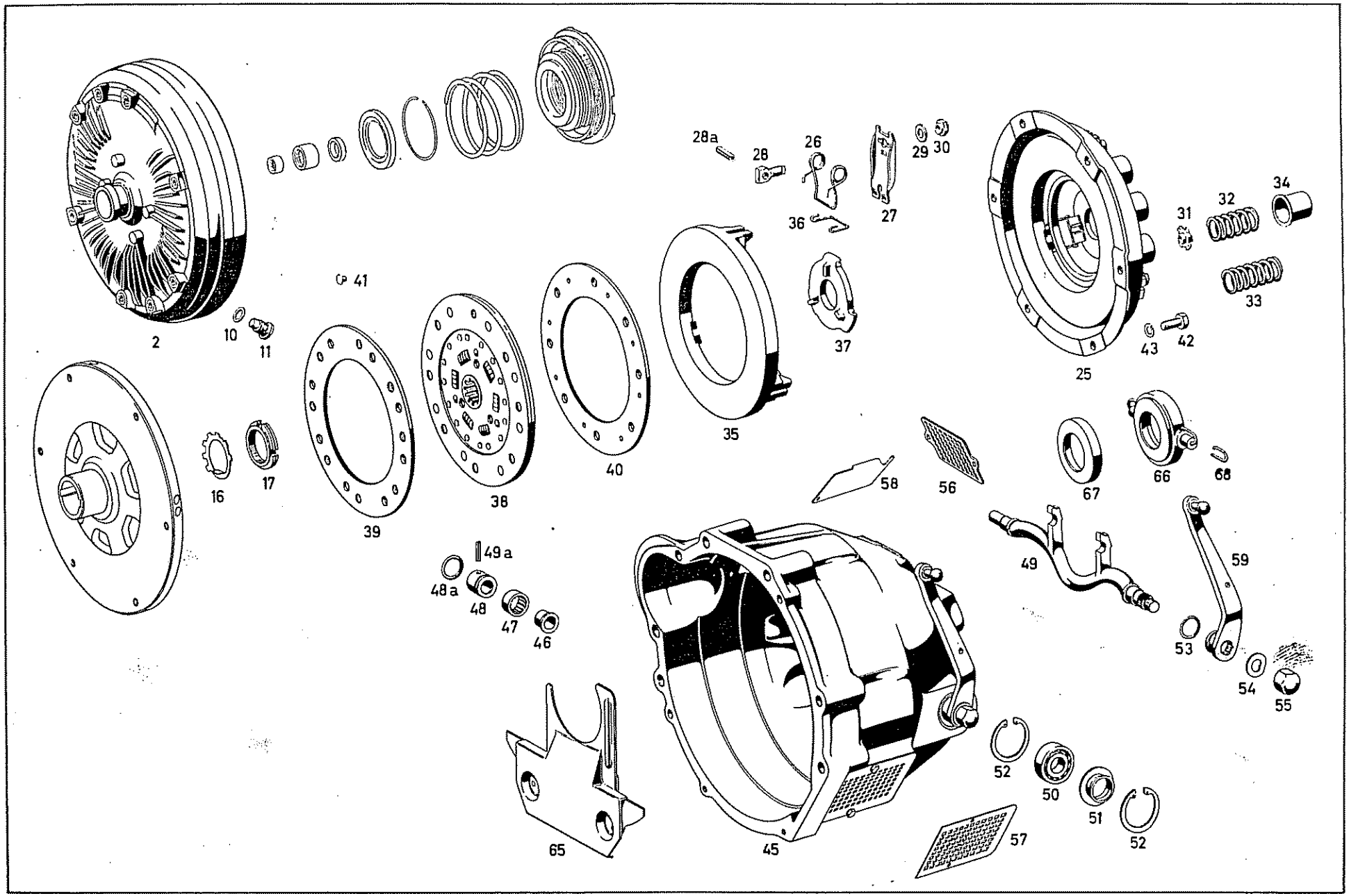
2
10
11
41
39
38
40
35
37
28a
28
26
36
27
29
30
25
31
32
34
33
43
42
16
17
58
56
67
66
68
49a
48a
48
47
46
49
59
53
54
55
65
45
52
50
51
52
57

Bild-Nr. Fig. No.	Teilnummer No. of spare part	And.-M. Modif.No.	Benennung Denomination	Fußnote Footnote	Anzahl für Baumuster Quantity for models									Bemerkungen Remarks
					alle all	010	011	030	037	10 50	11 51	20 60	21 61	
			Kupplung Clutch											
1 - -	180 250 03 02) 180 250 00 02) 180 250 05 02)		ersetzt durch 180 250 06 02 replaced by		-						+		+	
2	180 250 06 02		Hydraulische Kupplung mit Antriebsscheibe und Schraubfreilauf Hydraulic clutch with drive disc and free wheel		1						+		+	
10	A 12x18 DIN 7603 Al		Dichtring Sealing ring) für Öleinfüllung) for filling in oil		2						+		+	
11	180 997 05 30		Verschlußschraube Locking screw		2						+		+	
-	180 994 01 15		ersetzt durch 111 994 01 15 replaced by		1						+		+	
16	111 994 01 15		Sicherungsblech Locking plate) für Antriebsscheibe an) Flanschwelle) for drive disc at		1						+		+	
17	127 990 00 60		Nutmutter Grooved nut) flange shaft		1						+		+	
25	180 250 02 04		Kupplungsdruckplatte ohne Kupplungsscheibe Clutch pressure plate without clutch plate		1						+		+	
26	000 252 06 27		Schenkelfeder Spring		3						+		+	
27	000 252 12 13		Hebel Lever		3						+		+	

Bild-Nr. Fig. No.	Teilnummer No. of spare part	And.-M. Modif. No.	Benennung Denomination		Fußnote Footnote	Anzahl für Baumuster Quantity for models: alle all	010	011	030	037	10 50	11 51	20 60	21 61	Bemerkungen Remarks
28	000 252 03 74		Schwenkbolzen Swivel pin			3						+		+	
28a	6x16 DIN 1481		Spannstift Tightening pin			3						+		+	
-	000 252 00 51		ersetzt durch replaced by	000 252 01 51		-						+		+	
29	000 252 01 51		Ring (für Einstellmutter) Ring (for adjusting nut)			3						+		+	
-	000 252 04 72		ersetzt durch replaced by	000 252 14 72		-						+		+	
30	000 252 14 72		Einstellmutter Adjusting nut			3						+		+	
31	136 252 00 24		Federunterlegring Spring retainer			9						+		+	
-	000 252 00 20		erserzt durch replaced by	000 252 19 20		-						+		+	
32	000 252 19 20		Feder 44 mm hoch Spring, 44 mm high			3						+		+	
-	000 252 12 20		ersetzt durch replaced by	000 252 20 20		-						+		+	
33	000 252 20 20		Feder 45 mm hoch Spring, 45 mm high			6						+		+	
34	000 252 00 35		Federtülle Spring sleeve			9						+		+	

Bild-Nr. Fig.No.	Teilnummer No. of spare part	Änd.-M. Modif.No.	Benennung Denomination	Fußnote Footnote	Anzahl für Baumuster Quantity for models alle all	010	011	030	037	10 50	11 51	20 60	21 61	Bemerkungen Remarks
35	000 252 11 06		Kupplungsdruckplatte Clutch pressure plate		1						+		+	
36	000 252 02 29		Bügel (zur Schenkelfeder) Clamp (for spring)		3						+		+	
37	000 252 02 28		Ausrückring Release ring		1						+		+	
38	180 250 01 03		Kupplungsscheibe Clutch disc		1						+		+	
-	123 252 01 10		ersetzt durch 180 252 02 10 replaced by		-						+		+	
39	180 252 02 10		Kupplungsbelag (Schwungradseite) Clutch lining (flywheel side)		1						+		+	
40	180 252 01 10		Kupplungsbelag (Kupplungsseite) Clutch lining (clutch side)		1						+		+	
41	000 252 03 75		Hohlniet (für Kupplungsbelag) Hollow rivet (for clutch lining)		16						+		+	
42	M 8x18 DIN 933-8 G		Sechskantschraube Hex. hd. screw) für Druckplatte an Antriebsscheibe) for pressure plate at		6						+		+	
43	B 8 DIN 127		Federring Lock washer) driving plate		6						+		+	
-	M 8x15 DIN 933-8 G		Sechskantschraube Hex.-hd.screw) für hydraulische Kupplung an Schwungrad) for hydraulic clutch at		6						+		+	
-	B 8 DIN 137		Federscheibe Spring washer) flywheel		6						+		+	

Bild-Nr. Fig. No.	Teilnummer No. of spare part	And.-M. Modif. No.	Benennung Denomination	Fußnote Footnote	Anzahl für Baumuster Quantity for models: alle all	010	011	030	037	10 50	11 51	20 60	21 61	Bemerkungen Remarks
			Kupplungsgehäuse Clutch Housing											
-	180 250 11 05		ersetzt durch 180 250 13 05 zusammen mit 1 Paßstift 180 991 01 62 (im Zyl.-Kurbelgehäuse) 1 Paßstift 180 991 02 62 (im Kupplungsgehäuse) zum Auswechseln gegen die eingebauten Paßstifte replaced by 180 250 13 05 together with 1 dowel pin 180 991 01 62 (in cyl. crankcase) 1 dowel pin 180 991 02 62 (in clutch housing) for exchanging against the mounted dowel pins		-						+		+	bis Fgst. 8518429 up to chassis 8518429
45	180 250 13 05		Kupplungsgehäuse Clutch housing		1						+		+	ab Fgst. 8518430 from chassis 8518430
-	186 991 07 01		Zylinderstift 8 Ø x 26 mm Cylindrical pin		1						+		+	bis Fgst. 8518429 up to chassis 8518429
-	180 991 00 60		Paßstift 12 Ø x 34 mm Dowel pin		1						+		+	ab Fgst. 8518430 from chassis 8518430
46	180 254 00 53		Hülse (für Ausrückwelle) Sleeve (for disengaging shaft)		1						+		+	
47	000 981 39 10		Nadellagerbuchse Needle bearing bushing		1						+		+	
48	180 254 01 63		Nabe (für Ausrückhebel-Gasrücknahme) Hub (for disengaging lever, release for accelerator pedal)		1						+		+	

Bild-Nr. Fig.No.	Teilnummer No. of spare part	And.-M. Modif.No.	Benennung Denomination	Fußnote Footnote	Anzahl für Baumuster Quantity for models alle all	010	011	030	037	10 50	11 51	20 60	21 61	Bemerkungen Remarks
48a	000 987 04 46		Rundschnurring (für Nabe-Ausrückwelle) "O" ring (for hub, disengaging shaft)		1						+		+	
49	180 254 03 07		Ausrückwelle Disengaging shaft		1						+		+	
49a	4x20 DIN 1481		Spannstift Tightening pin		1						+		+	
50	6203 Z DIN 625		Rillenlager Grooved bearing		1						+		+	
51	180 254 00 89		Abdeckring Cover ring		1						+		+	
52	40x1,75 DIN 472		Sicherungsring Locking ring	) für Rillenlager an Kupplungsgehäuse) for grooved bearing at clutch housing	2						+		+	
53	000 987 04 46		Rundschnurring "O" ring		1						+		+	
54	B 12 DIN 137		Federscheibe Spring washer	) für Hebel an Ausrückwelle) for lever at disengaging shaft	1						+		+	
55	180 990 00 53		Hutmutter Nut		1						+		+	
-	180 257 12 90		ersetzt durch 180 257 00 90 replaced by		-						+		+	
56	180 257 00 90		Abdeckblech (für Lufteinlaß) Cover plate (for air intake)		1						+		+	

Bild-Nr. Fig.No.	Teilnummer No. of spare part	And.-M. Modif.No.	Benennung Denomination	Fußnote Footnote	Anzahl für Baumuster Quantity for models alle all	010	011	030	037	10 50	11 51	20 60	21 61	Bemerkungen Remarks
-	B 5 DIN 127		Federring / Lock washer) für Abdeckblech an Kupplungsgehäuse / for cover plate at clutch housing		2						+		+	
-	M 5x10 DIN 933-8 G		Sechskantschraube / Hex.-hd.screw)		2						+		+	
57	180 257 07 90		Abdeckblech (für Luftauslaß) / Cover plate (for air exhaust)		1						+		+	
-	180 250 09 56		Abdeckblech (für Temperatur-Warnleuchte) / Cover plate (for temperature-warning light)		1						+		+	) Sonderwunsch - Temperatur-Warnleuchte für nachträglichen Einbau siehe auch Gruppe 54. / special request - temperature-warning light for later installation see also group 54.
-	128 257 06 40		Halter / Bracket) für Temperaturschalter an Abdeckblech / for temperature switch at cover plate		1						+		+	
-	180 257 00 40		Halter / Bracket)		1						+		+	
-	000 542 80 17		Temperaturschalter (Schaltpunkt 110°) / Temperature switch (Shifting point 110°)		1						+		+	
-	4,3 DIN 125		Scheibe / Washer) für Temperaturschalter an Abdeckblech / for temperature switch at cover plate		2						+		+	
-	M 4 DIN 934-5 S		Sechskantmutter / Hex. nut)		2						+		+	
-	B 5 DIN 127		Federring / Lock washer) für Abdeckblech an Kupplungsgehäuse / for cover plate at clutch housing		2						+		+	
-	M 5x10 DIN 933-8 G		Sechskantschraube / Hex.-hd.screw)		2						+		+	

Bild-Nr. Fig.No.	Teilnummer No. of spare part	And.-M. Modif.No.	Benennung Denomination	Fußnote Footnote	Anzahl für Baumuster Quantity for models alle all	010	011	030	037	10 50	11 51	20 60	21 61	Bemerkungen Remarks
58	180 257 05 90		Abdeckblech Cover plate											
			(für Füllöffnung Kupplungsgehäuse) (for oil filler opening at clutch housing)		1						+		+	bis Getriebe 7500853 up to transmission 7500853
			(für Füll- und Auslauföffnung-Kupplungs-gehäuse) (for oil filler and oil drain openings at clutch housing)		2						+		+	ab Getriebe 7500854 from transmission 7500854
-	M 5x10 DIN 933-8 G		Sechskantschraube (für Abdeckblech an Kupplungsgehäuse) Hex.-hd.screw (for cover plate at clutch housing)		2 4						+ +		+ +	bis Getriebe 7500853 up to transmission 7500853 ab Getriebe 7500854 from transmission 7500854
-	180 250 00 13		ersetzt durch 180 250 02 13. replaced by		-						+		+	
59	180 250 02 13		Ausrückhebel Disengaging lever		1						+		+	
-	180 250 01 56		Abdeckblech (für Kupplungsgehäuse) Cover plate (for clutch housing)		1						+		+	bis Fgst. 8518429 up to chassis 8518429
65	180 250 07 56		Abdeckblech (für Kupplungsgehäuse) Cover plate (for clutch housing)		1						+		+	ab Fgst. 8518430 from chassis 8518430
-	M 5x10 DIN 933-8 G		Sechskantschraube) Hex.-hd.screw) für Abdeckblech an Kupplungs-) gehäuse) for cover plate at clutch		2						+		+	
-	B 5 DIN 127		Federring) housing Lock washer)		2						+		+	
66	000 250 02 17		Fassung mit Grafitring Rim with graphite ring		1						+		+	

Bild-Nr. Fig. No.	Teilnummer No. of spare part	And.-M. Modif.No.	Benennung Denomination	Fußnote Footnote	Anzahl für Baumuster Quantity for models									Bemerkungen Remarks
					alle all	010	011	030	037	10 50	11 51	20 60	21 61	
67	000 254 04 11		Graffitring Graphite ring		1						+		+	
68	000 254 02 94		Formfeder U-type spring		2						+		+	

Bild-Nr. Fig. No.	Teilnummer No. of spare part	And.-M. Modif.No.	Benennung Denomination	Fußnote Footnote	Anzahl für Baumuster Quantity for models: alle all	010	011	030	037	10 50	11 51	20 60	21 61	Bemerkungen Remarks
			Servo-Aggregat Servo Aggregate											
-	180 250 07 43		Träger (für Servo-Aggregat) Support (for servo aggregate)		1						+		+	bis Fgst. 8501172 up to chassis 8501172
85	180 250 06 43		Träger (für Servo-Aggregat) Support (for servo aggregate)		1						+		+	ab Fgst. 8501173 from chassis 8501173
-	000 258 02 01		ersetzt durch 000 258 03 01 replaced by		-						+		+	
86	000 258 03 01		Servo-Aggregat Servo aggregate		1						+		+	
-	B 8 DIN 127		Federring) Lock washer)		3						+		+	
-	M 8 DIN 934-5 S		Sechskantmutter) Hex. nut) für Servo-Aggregat an Träger for servo aggregare at support		3						+		+	
-	000 545 36 11		ersetzt durch 000 545 45 11 replaced by		-						+		+	
87	000 545 45 11		Endausschalter Limit switch		1						+		+	
-	AM 5x18 DIN 84-4 S		Zylinderschraube) Cylindrical pin) für Endausschalter an Servo-) Aggregat) for limit switch at servo		2						+		+	
-	B 5 DIN 127		Federring) aggregate Lock washer)		2						+		+	

100923

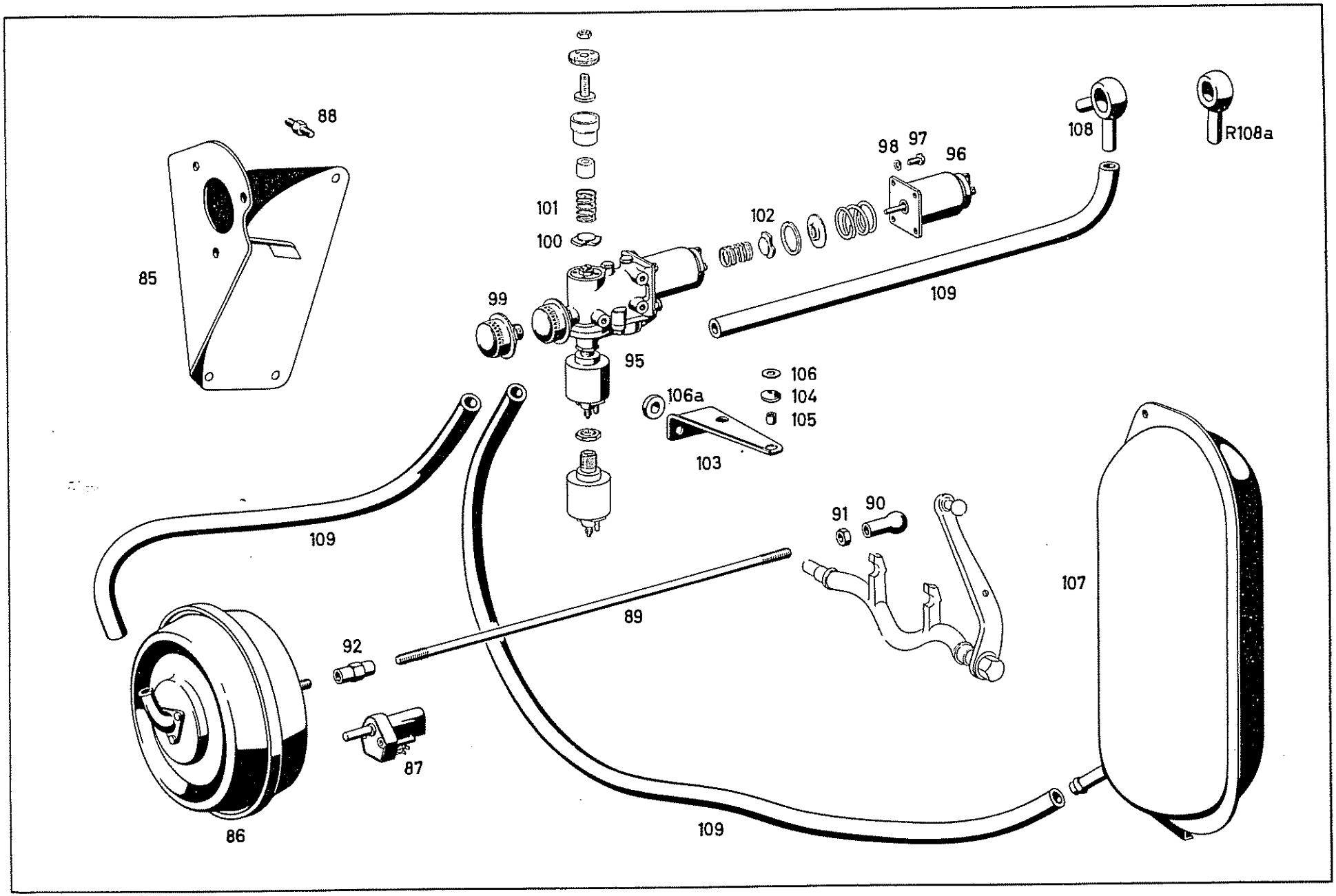
88
85
101
100
99
95
102
98
97
96
108
R108a
109
106
104
105
106a
103
109
91
90
89
107
92
87
86
109

Bild-Nr. Fig.No.	Teilnummer No. of spare part	And.-M. Modif.No.	Benennung Denomination	Fußnote Footnote	Anzahl für Baumuster Quantity for models alle all	010	011	030	037	10 50	11 51	20 60	21 61	Bemerkungen Remarks
-	M 6 DIN 934-5 S		Sechskantmutter / Hex. nut) für Träger Servo-Aggregat an Zylinderkurbelgehäuse / for support, servo aggregate at cylinder crankcase		5						+		+	bis Fgst. 8501172 / up to chassis 8501172
-	M 6x12 DIN 912-8 G		Innensechskantschraube / Hex.-hd.socket screw)		4						+		+	ab Fgst. 8501173 / from chassis 8501173
88	180 258 01 74		Gewindebolzen (für Zylinderdeckel an Zylinderkurbelgehäuse) / Threaded pin (for cylinder cover at cylinder crankcase)		5						+		+	bis Fgst. 8501172 / up to chassis 8501172
89	8x458x30 rechts; 30 links N 331		Zugstange / Pull rod) zwischen Servo-Aggregat und Ausrückhebel / between servo aggregate and disengaging lever		1						+		+	
90	A 13 DIN 71805		Kugelpfanne / Ball socket)		1						+		+	
91	M 8 DIN 934-5 S		Sechskantmutter / Hex. nut)		1						+		+	
92	M 8 DIN 1479		Spannschloßmutter / Turnbuckle nut) für Zugstange an Servo-Aggregat / for pull rod at servo aggregate		1						+		+	
-	M 8 DIN 934-5 S		Sechskantmutter / Hex. nut)		1						+		+	
-	M 8 links DIN 934-5 S		Sechskantmutter / Hex. nut)		1						+		+	

Bild-Nr. Fig.No.	Teilnummer No. of spare part	And.-M. Modif.No.	Benennung Denomination	Fußnote Footnote	Anzahl für Baumuster Quantity for models alle all	010	011	030	037	10 50	11 51	20 60	21 61	Bemerkungen Remarks
			Steuerventil Control Valve											
95	000 250 01 60		Steuerventil Control valve		1						+		+	
96	000 257 00 88		Hubmagnet (für Steuerventil) Lifting magnet (for control valve)		1						+		+	
97	M 5x10 DIN 84-4 S		Zylinderschraube) Cylindrical screw)) für Hubmagnet an Steuerventil		4						+		+	
98	B 5 DIN 127		Federring) for lifting magnet at control Lock washer) valve		4						+		+	
99	000 257 00 67		Luftfilter (für Steuerventil) Air filter (for control valve)		1						+		+	
100	000 257 00 34		Reduzierventil Reducing valve		1						+		+	
101	001 993 02 01		Feder (für Reduzierventil) Spring (for reducing valve)		1						+		+	
102	000 257 01 34		Hauptventil Main valve		1						+		+	
103	180 258 09 40		Träger (für Steuerventil) Support (for control valve)		1						+		+	
104	000 997 31 81		Gummitülle) Grommet) für Träger Steuerventil an Wärme-		2						+		+	
105	180 991 12 40		Abstandhülse) tauscher Spacer sleeve) for support, control valve at heat exchanger		2						+		+	

Bild-Nr. Fig.No.	Teilnummer No. of spare part	And.-M. Modif.No.	Benennung Denomination	Fußnote Footnote	Anzahl für Baumuster Quantity for models alle all	010	011	030	037	10 50	11 51	20 60	21 61	Bemerkungen Remarks
106	180 990 12 40		Scheibe) Washer))) für Träger-Steuerventil		2						+		+	
106a	320 268 01 52		Abstandscheibe) an Wärmetauscher Spacer washer) for support, control) valve at support)		2						+		+	
-	B 4, 8 x 32 DIN 7981		Linsenblechschraube) Lens-hd. sheet metal screw)		2						+		+	
-	B 6 DIN 127		Federring) Lock washer))für Steuerventil an Träger)for control valve at support		2						+		+	
-	M 6x12 DIN 933-8 G		Sechskantschraube) Hex.-hd.screw)		2						+		+	
			Unterdruckbehälter Vacuum Container											
107	121 250 00 23		Unterdruckbehälter mit Träger Vacuum container with bracket			1	1				+		+	
-	180 250 00 23		Unterdruckbehälter mit Träger Vacuum container with bracket					1	1		+		+	
-	B 6 DIN 127		Federring) Lock washer) für Unterdruckbehälter an) Radeinbaublech) for vacuum container at wheel		2						+		+	
-	M 6x12 DIN 933-8 G		Sechskantschraube) arch pan Hex.-hd.screw)		2						+		+	

Bild-Nr. Fig.No.	Teilnummer No. of spare part	And.-M. Modif.No.	Benennung Denomination	Fußnote Footnote	Anzahl für Baumuster Quantity for models: alle all	010	011	030	037	10 50	11 51	20 60	21 61	Bemerkungen Remarks
-	B 6 DIN 127		Federring / Lock washer) für Unterdruckbehälter an Halter oben / for vacuum container at bracket, top		1						+		+	
-	M 6 DIN 934-5 S		Sechskantmutter / Hex. nut)		1						+		+	
-	000 990 08 88		Ringstutzen / Annular fitting) für Unterdruckleitung an ATE-Bremsgerät / for vacuum pipe at ATE booster bracke		1						+			bis Fgst. 8514428 / up to chassis 8514428
108	000 990 16 88		Ringstutzen / Annular fitting)		1						+			ab Fgst. 8514429 / from chassis 8514429
-	000 990 11 88		Ringstutzen / Annular fitting)		1								+	bis Fgst. 8514428 / up to chassis 8514428
R108a	000 990 02 88		Ringstutzen / Annular fitting)		1								+	ab Fgst. 8514429 / from chassis 8514429 (siehe auch Gruppe 42 Bild-Nr. 107) / (see also group 42, Fig.No. 107)
109	000 435 15 82		Unterdruckschlauch / Vacuum hose											laufende Meter bestellen / order by the meter
			700 mm lang (zwischen Steuerventil und Unterdruckbehälter) / 700 mm long (between control valve and vacuum container)		1						+		+	
			360 mm lang (zwischen Steuerventil und ATE-Bremsgerät) / 260 mm long (between control valve and ATE booster brake)		1						+			bis Fgst. 8514428 / up to chassis 8514428
			250 mm lang (zwischen Steuerventil und Unterdruckbehälter) / 250 mm long (between control valve and vacuum container)		1						+			ab Fgst. 8514429 / from chassis 8514429

Bild-Nr. Fig.No.	Teilnummer No. of spare part	And.-M. Modif.No.	Benennung Denomination	Fußnote Footnote	Anzahl für Baumuster Quantity for models alle all	010	011	030	037	10 50	11 51	20 60	21 61	Bemerkungen Remarks
			240 mm lang (zwischen Steuerventil und Servo-Aggregat) 240 mm long (between control valve and servo aggregate)		1						+		+	
			750 mm lang (zwischen Steuerventil und ATE-Bremsgerät) 750 mm long (between control valve and ATE booster brake)		1								+	bis Fgst. 8514428 up to chassis 8514428
			200 mm lang (zwischen Steuerventil und Unterdruckbehälter) 200 mm long (between control valve and vacuum container)		2								+	ab Fgst. 8514429 from chassis 8514429
-	181 427 00 91		Gummitülle (für Schlauchleitung) Grommet (for vacuum hose)		1						+		+	
-	S 18/9 Zy N 288 a		Schlauchschelle Hose clamp		6						+		+	bis Fgst. 8514428 up to chassis 8514428
					8								+	ab Fgst. 8514429 from chassis 8514429
-	136 995 01 37		Befestigungsschelle (für Schlauch zwischen Steuerventil und Unterdruckbehälter) Fixing clamp (for hose between control valve and vacuum container)		1						+		+	
-	180 430 02 29		Unterdruckrohr (von Saugrohr-Motor zum Steuerventil) Vacuum tube (from suction tube engine to control valve)		1								+	) ab Fgst. 8514429) from chassis 8514429
-	1x12 DIN 72571		Befestigungsschelle) für Unterdruckrohr an Fixing clamp) Schottwand) for vacuum tube at		2								+	)
-	BZ 4, 2x9, 5 DIN 7981		Linsenblechschraube) partition Lens-hd. socket screw)		2								+	)

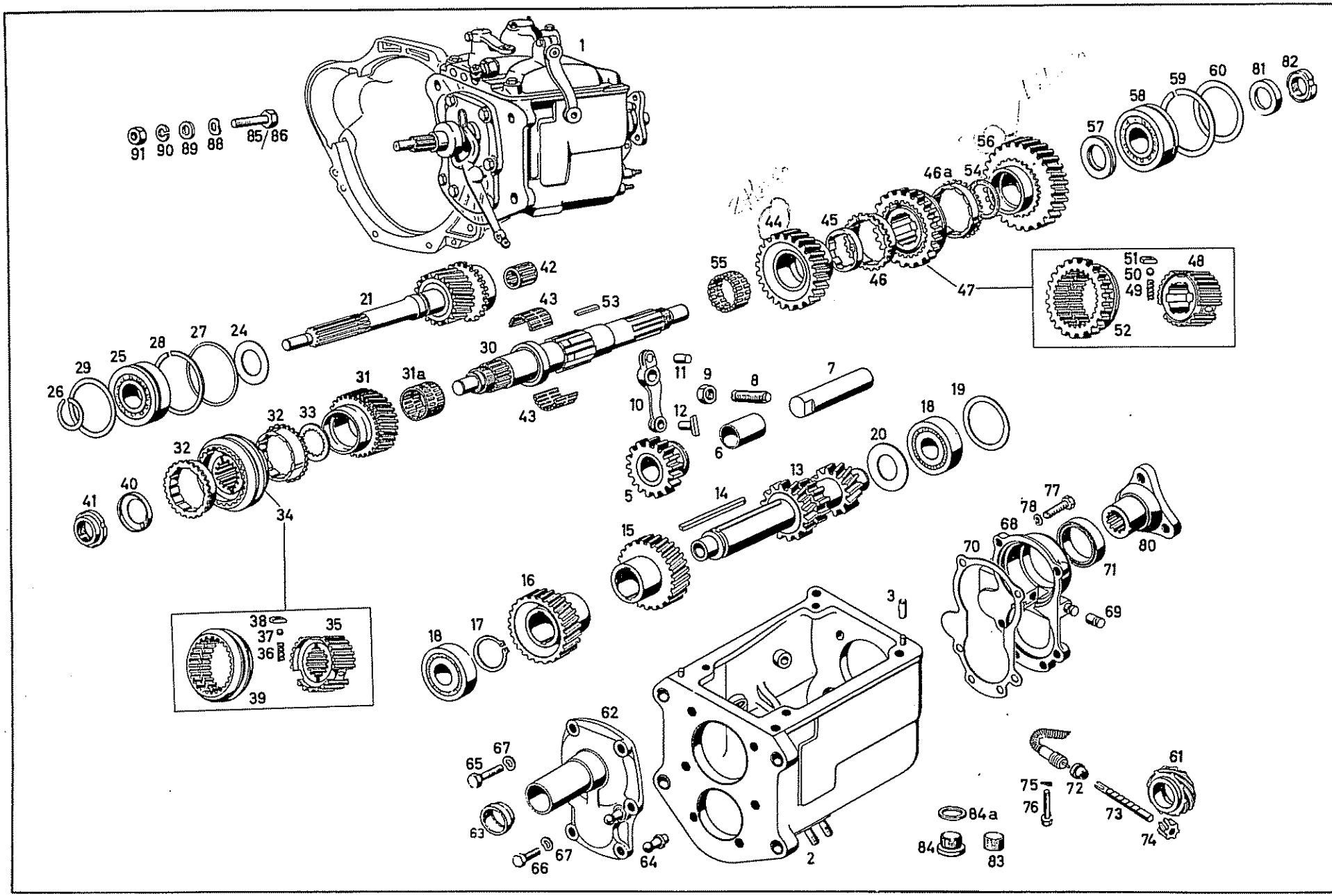
1
91 90 89 88 85/86
82 81 60 59 58 57
56 46a 54 44 45 46 47
55
51 50 49 48 52
42 21 43 53
30 31a 31 33 32 27 28 25 29 26 24
43
11 9 8 7
10 12 6
18 19 20
5 13 14 15
77 78 68 70 80 71 69
3
16 17 18
38 37 36 35 39
34 41 40 32
62 67 65 63 66 67 64
2
84a 84 83
75 76 72 73 74 61

Bild-Nr. Fig. No.	Teilnummer No. of spare part	And.-M. Modif. No.	Benennung Denomination	Fußnote Footnote	Anzahl für Baumuster Quantity for models: alle all	010	011	030	037	10 50	11 51	20 60	21 61	Bemerkungen Remarks
			Getriebe Transmission											
- -	180 260 16 01) 180 260 19 01)		ersetzt durch 180 260 24 01) replaced by)		-					+				
1	180 260 24 01		Getriebe Transmission	1	1					+				
-	180 260 33 01		Getriebe Transmission	2	1					+				
-	180 260 21 01		ersetzt durch 180 260 25 01) ohne Kupplungs- replaced by) gehäuse		-							÷		
-	180 260 25 01		Getriebe Transmission) without clutch housing	1	1							+		
-	180 260 34 01		Getriebe Transmission	2	1							+		
-	180 260 26 01		Getriebe Transmission		1			-			+			
-	180 260 27 01		Getriebe Transmission		1								+	

Bild-Nr. Fig. No.	Teilnummer No. of spare part	And.-M. Modif.No.	Benennung Denomination	Fußnote Footnote	Anzahl für Baumuster Quantity for models: alle all	010	011	030	037	10 50	11 51	20 60	21 61	Bemerkungen Remarks
			Getriebegehäuse Transmission Housing											
2	186 260 00 11		Getriebegehäuse Transmission housing		1									
3	6 h8x16 DIN 7		Zylinderstift Cylindrical pin		2									
			Getrieberäder Transmission Gears											
5	120 260 03 25		Rücklaufrad, 17 Zähne Reverse gear, 17 teeth		1									
6	120 263 03 50		Buchse Bushing		1									
7	186 263 00 30		Rücklaufachse Reverse gear shaft		1									
8	M 10x45 DIN 417		Gewindestift mit gehärtetem Zapfen Threaded pin with hardened pin) für Rücklaufachse an Getriebegehäuse) for reverse gear shaft at transmission housing		1									
9	M 10 DIN 934-5 S		Sechskantmutter Hex. nut		1									
10	136 260 00 37		Zwischenhebel (für Rückwärtsgang) Intermediate lever (for reverse gear)		1									
11	8x16 N 37 b		Paßstift Dowel pin		1									

Bild-Nr. Fig. No.	Teilnummer No. of spare part	And.-M. Modif.No.	Benennung Denomination	Fußnote Footnote	Anzahl für Baumuster Quantity for models: alle all	010	011	030	037	10 50	11 51	20 60	21 61	Bemerkungen Remarks
-	121 263 00 23		ersetzt durch 136 263 00 23 replaced by		-									
12	136 263 00 23		Schaltklaue (für Rücklaufrad) Shifting dog (for reverse gear)		1									
13	180 260 03 24		Vorgelegewelle 1. Gang 13 Zähne 2. Gang 17 Zähne Rückwärtsgang 12 Zähne Countershaft 1st gear 13 teeth 2nd gear 17 teeth reverse gear 12 teeth	1	1									
-	180 260 06 24		Vorgelegewelle (mit Hochverzahnung) 1. Gang 17 Zähne 2. Gang 27 Zähne Rückwärtsgaug 12 Zähne Countershaft (with high gearing) 1st gear 17 teeth 2nd gear 27 teeth reverse gear 12 teeth	2	1					+		+		
14	186 991 03 68		Paßfeder Key		1									
-	180 263 01 13		ersetzt durch 180 263 04 13 replaced by		-									
15	180 263 04 13		Vorgelegerad, 25 Zähne) Countershaft gear, 25 teeth)) für 3. Gang) for 3rd gear	1	1									
-	180 263 03 13		Vorgelegerad, 38 Zähne) Countershaft gear, 38 teeth)	2	1					+		+		

10023

Bild-Nr. Fig.No.	Teilnummer No. of spare part	And.-M. Modif.No.	Benennung Denomination	Fußnote Footnote	Anzahl für Baumuster Quantity for models: alle all	010	011	030	037	10 50	11 51	20 60	21 61	Bemerkungen Remarks
-	180 263 02 10		ersetzt durch 180 263 05 10 replaced by		-									
16	180 263 05 10		Vorgelegerad, 30 Zähne Countershaft gear, 30 teeth	1	1									
-	180 263 04 10		Vorgelegerad, 45 Zähne Countershaft gear, 45 teeth	2	1					+		+		
17	35x2 DIN 471		Sicherungsring, verstärkt Locking ring, reinforced		1									
18	6305 C 3 DIN 625		Rillenlager (auf der Vorgelegewelle) Grooved bearing (on countershaft)		2									
-	136 263 03 52		ersetzt durch 120 263 14 52 replaced by		-									
-	120 263 14 52		Ausgleichscheibe 0,10 mm dick Shim 0.10 mm thick		n.B. a.r.									
-	136 263 00 52		ersetzt durch 120 263 15 52 replaced by		-									
19	120 263 15 52		Ausgleichscheibe 0,25 mm dick Shim 0.25 mm thick		n.B. a.r.									
-	136 263 01 52		ersetzt durch 120 263 16 52 replaced by		-									
-	120 263 16 52		Ausgleichscheibe 0,50 mm dick Shim 0.50 mm thick		n.B. a.r.									
-	136 263 02 52		ersetzt durch 120 263 08 52 replaced by		-									
-	120 263 08 52		Ausgleichscheibe 1,00 mm dick Shim 1.00 mm thick		n.B. a.r.									

für 4. Gang / for 4th gear

wahlweise / optional

zum Rillenlager auf der Vorgelegewelle hinten / to grooved bearing on countershaft, rear

Bild-Nr. Fig. No.	Teilnummer No. of spare part	And.-M. Modif.No.	Benennung Denomination	Fußnote Footnote	Anzahl für Baumuster Quantity for models: alle all	010	011	030	037	10 50	11 51	20 60	21 61	Bemerkungen Remarks
					-									
20	186 990 18 40		Schutzscheibe (an Rillenlager hinten) Protective plate (at grooved bearing, rear)		1									
	1420 -													
21	121 260 05 20		Antriebswelle, 19 Zähne) mit Gleichlaufkegel Drive shaft, 19 teeth) with synchronizing cone	1	1					+		+		
-	180 260 10 20		Antriebswelle, 24 Zähne) Drive shaft, 24 teeth)	2	1					+		+		
-	180 260 12 20		Antriebswelle, 19 Zähne) Drive shaft, 19 teeth)		1						+		+	
24	186 262 00 66		Ölschleuderscheibe (auf der Antriebswelle) Oil sliver ring (on drive shaft)		1									
	000625-606306													
25	(6303 ZN DIN 625)		Rillenlager mit Deckscheibe Grooved ring with cover plate		1									
26	136 262 00 94		Sprengring Snap ring		1									
27	186 262 04 51		Abstandring (für Lager-Antriebswelle) Spacer ring (for bearing, drive shaft)		1									
-	136 994 06 35		Sprengring 1,9 mm dick) wahlweise Snap ring 1.9 mm thick) optional		1									
28	136 994 09 35		Sprengring 2,0 mm dick) für Antriebswelle an Getriebegehäuse Snap ring 2.0 mm thick) for drive shaft at transmission housing		1									
-	136 994 07 35		Sprengring 2,05 mm dick) Snap ring 2.05 mm thick)		1									

Bild-Nr. Fig. No.	Teilnummer No. of spare part	And.-M. Modif. No.	Benennung Denomination	Fußnote Footnote	Anzahl für Baumuster Quantity for models: alle all	010	011	030	037	10 50	11 51	20 60	21 61	Bemerkungen Remarks
29	136 262 06 52		Ausgleichscheibe 0,1 mm dick) wahlweise Shim 0.1 mm thick) optional		n.B. a.r.									
-	136 262 07 52		Ausgleichscheibe 0,2 mm dick) Antriebswelle Shim 0.2 mm thick) for bearing, drive shaft		n.B. a.r.									
-	136 262 08 52		Ausgleichscheibe 0,3 mm dick) Shim 0.3 mm thick)		n.B. a.r.									
			Hauptwelle Main Shaft											
-	186 262 12 05		Hauptwelle Main shaft		1									bis Getriebe 6511682 up to transmission 6511682
-	180 262 00 05		ersetzt durch 180 262 01 05 replaced by		-									) ab Getriebe 6511683) from transmission 6511683
30	180 262 01 05		Hauptwelle Main shaft		1									
-	180 260 04 44		Schraubenrad, 24 Zähne (gleitgelagert)) Helical gear, 24 teeth (sliding bedded))		1									bis Getriebe 6511682 up to transmission 6511682
31	180 260 08 44		Schraubenrad, 24 Zähne (nadelgelagert)) für 3. Gang Helical gear, 24 teeth (needle bedded)) for 3rd gear	1	1					-				ab Getriebe 6511683 from transmission 6511683
-	180 260 09 44		Schraubenrad, 31 Zähne) (mit Hochverzahnung)) Helical gear, 31 teeth) (with high gearing))	2	1					+		+		

Bild-Nr. Fig.No.	Teilnummer No. of spare part	And.-M. Modif.No.	Benennung Denomination	Fußnote Footnote	Anzahl für Baumuster Quantity for models: alle all	010	011	030	037	10 50	11 51	20 60	21 61	Bemerkungen Remarks
-	000 981 28 12		ersetzt durch 000 981 29 12 replaced by		-									
31a	000 981 29 12		Nadellager (für 3. Gang) Needle bearing (for 3rd gear)		1									
32	186 262 07 36		Synchronring (für 3. und 4. Gang) Synchronizing ring (for 3rd and 4th gear)		2									
33	120 262 23 62		Anlaufscheibe (für 3. Gangrad) Guard plate (for 3rd gear)		1									
34	111 260 08 45 (120 260 04 45)		Gleichlaufkörper (für 3. und 4. Gang) Synchronizer body (for 3rd and 4th gear)		1									
35	0935- 120 262 08 35)		Gleichlaufkörper (für 3. und 4. Gang) Synchronizer body (for 3rd and 4th gear)		1									
- -	120 993 14 01) 180 993 38 01)		ersetzt durch 180 993 41 01 (nur satzweise austauschbar) replaced by 180 993 41 01 (exchangeable in sets only)		-					+ 	 +	+ 	 +	bis Getriebe 8503648 up to transmission 8503648 bis Getriebe 8501354 up to transmission 8501354
36	180 993 41 01		Druckfeder (für Gleichlaufkörper) Pressure spring (for synchronizer body)		3					+ 	 +	+ 	 +	ab Getriebe 8503649 from transmission 8503649 ab Getriebe 8501355 from transmission 8501355
37	6, 5 mm III DIN 5401		Stahlkugel Steel ball		3									

Bild-Nr. Fig. No.	Teilnummer No. of spare part	And.-M. Modif.No.	Benennung Denomination	Fußnote Footnote	Anzahl für Baumuster Quantity for models: alle all	010	011	030	037	10 50	11 51	20 60	21 61	Bemerkungen Remarks
-	194 262 00 40		ersetzt durch 121 262 00 40 replaced by		-									
38	121 262 00 40		Mitnehmer Follower		3									
- - -	120 262 15 23) 120 262 09 23) 198 262 00 23)		ersetzt durch 198 262 01 23 replaced by		-									
39	198 262 01 23		Schiebemuffe (für 3. und 4. Gang) Sliding sleeve (for 3rd and 4th gear)		1									
40	120 994 01 15		Sicherungsblech) Locking plate)		1									
41	120 262 03 26		Nutmutter) Grooved nut)) für Hauptwelle vorn) for main shaft, front		1									
-	000 981 03 12		ersetzt durch 000 981 08 12 replaced by bzw.(or) 000 981 09 12 (resp.)		-									
42	000 981 08 12		Walzenkranz) Roller cage)		1									
-	000 981 09 12		Walzenkranz)) wahlweise Roller cage)) optional		1									
43	120 981 03 12		Rollenkranz geteilt Roller cage, divided		1									

Bild-Nr. Fig. No.	Teilnummer No. of spare part	And.-M. Modif. No.	Benennung Denomination	Fußnote Footnote	Anzahl für Baumuster Quantity for models: alle all	010	011	030	037	10 50	11 51	20 60	21 61	Bemerkungen Remarks
-	186 262 06 12		ersetzt durch 180 262 07 12 replaced by		-									
44	180 262 07 12		Schraubenrad, 25 Zähne Helical gear, 25 teeth für 2. Gang for 2nd gear	1	1									
-	180 262 06 12		Schraubenrad, 34 Zähne Helical gear, 34 teeth	2	1					÷		+		
45	120 262 16 62		Anlaufring 7,90 mm dick Guard plate 7.90 mm thick		1									
-	120 262 17 62		Anlaufring 7,95 mm dick Guard plate 7.95 mm thick		1									
-	120 262 18 62		Anlaufring 8,00 mm dick Guard plate 8.00 mm thick wahlweise optional		1									
-	120 262 19 62		Anlaufring 8,05 mm dick Guard plate 8.05 mm thick		1									
-	120 262 20 62		Anlaufring 8,10 mm dick Guard plate 8.10 mm thick		1									
46	186 262 07 36		Synchronring (für 2. Gang) Synchronizing ring (for 2nd gear)		1									
46a	186 262 14 36		Synchronring (für 1. Gang) Synchronizing ring (for 1st gear)		1									
47	186 260 11 45		Gleichlaufkörper (für 1. und 2. Gang) Synchronizer body (for 1st and 2nd gear)		1									
48	186 262 06 35		Gleichlaufkörper Synchronizer body		1									

10023

Bild-Nr. Fig. No.	Teilnummer No. of spare part	And.-M. Modif. No.	Benennung Denomination	Fußnote Footnote	Anzahl für Baumuster Quantity for models: alle all	010	011	030	037	10 50	11 51	20 60	21 61	Bemerkungen Remarks
- -	120 993 14 01) 180 993 38 01)		ersetzt durch 180 993 41 01 (nur satzweise austauschbar) replaced by 180 993 41 01 (exchangeable in sets only)		-									
49	180 993 41 01		Druckfeder (für Gleichlaufkörper) Pressure spring (for synchronizer body)		3									
50	6,5 mm III DIN 5401		Stahlkugel Steel ball		3									
-	194 262 00 40		ersetzt durch 121 262 00 40 replaced by		-									
51	121 262 00 40		Mitnehmer Follower		3									
-	186 262 05 23		ersetzt durch 186 262 08 23 replaced by		-									
52	186 262 08 23		Schiebemuffe (für 1. und 2. Gang) Sliding sleeve (for 1st and 2nd gear)		1									
53	120 262 00 81		Einlegekeil (für Hauptwelle) Key (for main shaft)		1									
54	120 262 11 62		Anlaufscheibe 4,4 mm dick) Guard plate 4.4 mm thick)		1									
-	120 262 12 62		Anlaufscheibe 4,45 mm dick) wahlweise Guard plate 4.45 mm thick) optional		1									
-	120 262 13 62		Anlaufscheibe 4,50 mm dick) Guard plate 4.50 mm thick)		1									

Bild-Nr. Fig. No.	Teilnummer No. of spare part	And.-M. Modif. No.	Benennung Denomination	Fußnote Footnote	Anzahl für Baumuster Quantity for models: alle all	010	011	030	037	10 50	11 51	20 60	21 61	Bemerkungen Remarks
-	120 262 14 62		Anlaufscheibe 4,55 mm dick) wahlweise Guard plate 4.55 mm thick) optional		1									
-	120 262 15 62		Anlaufscheibe 4,60 mm dick) Guard plate 4.60 mm thick)		1									
55	120 981 02 12		Rollenkranz (für 1. Gangrad) Roller cage (for 1st gear wheel)		1									
-	186 262 12 11		ersetzt durch 180 262 08 11 replaced by		-									
56	180 262 08 11		Schraubenrad, 29 Zähne) Helical gear, 29 teeth) für 1. Gang	1	1									
-	180 262 07 11		Schraubenrad, 33 Zähne) for 1st gear (mit Hochverzahnung) Helical gear, 33 teeth) (with high gearing)	2	1					+		+		
57	186 262 01 62		Anlaufscheibe 3,8 mm dick) wahlweise Guard plate 3.8 mm thick) optional		n.B. a.r.									
-	186 262 02 62		Anlaufscheibe 3,9 mm dick) Guard plate 3.9 mm thick)		n.B. a.r.									
-	186 262 03 62		Anlaufscheibe 4,0 mm dick) Guard plate 4.0 mm thick)		n.B. a.r.									
-	186 262 04 62		Anlaufscheibe 4,1 mm dick) Guard plate 4.1 mm thick)		n.B. a.r.									
-	186 262 05 62		Anlaufscheibe 4,2 mm dick) Guard plate 4.2 mm thick)		n.B. a.r.									

10023

Bild-Nr. Fig.No.	Teilnummer No. of spare part	And.-M. Modif.No.	Benennung Denomination	Fußnote Footnote	Anzahl für Baumuster Quantity for models: alle all	010	011	030	037	10 50	11 51	20 60	21 61	Bemerkungen Remarks
-	186 262 06 62		Anlaufscheibe 4,3 mm dick / Guard plate 4.3 mm thick		n.B. a.r.									
-	186 262 07 62		Anlaufscheibe 4,4 mm dick / Guard plate 4.4 mm thick	wahlweise optional	n.B. a.r.									
-	186 262 08 62		Anlaufscheibe 4,5 mm dick / Guard plate 4.5 mm thick		n.B. a.r.									
58	136 981 02 25		Rillenlager (auf der Hauptwelle) / Grooved bearing (for main shaft)		1									
59	Sp 72 A DIN 5417		Sprengring / Snap ring		1									
60	136 262 04 52		Ausgleichscheibe 0,1 mm dick / Shim 0.1 mm thick		n.B. a.r.									auf der Hauptwelle zum hinteren Getriebegehäusedeckel / on main shaft to rear transmission housing cover
-	136 262 05 52		Ausgleichscheibe 0,2 mm dick / Shim 0.2 mm thick	wahlweise optional	n.B. a.r.									
-	136 262 09 52		Ausgleichscheibe 0,3 mm dick / Shim 0.3 mm thick		n.B. a.r.									
-	180 264 03 30		Schraubenrad / Helical gear		1									bis Getriebe 6509168 / up to transmission 6509168
-	180 264 01 30		ersetzt durch / replaced by 180 264 02 30	für Tachometerantrieb / for speedometer drive	-									
61	180 264 02 30		Schraubenrad / Helical gear		1									ab Getriebe 6509169 / from transmission 6509169

Bild-Nr. Fig. No.	Teilnummer No. of spare part	And.-M. Modif. No.	Benennung Denomination	Fußnote Footnote	Anzahl für Baumuster Quantity for models: alle all	010	011	030	037	10 50	11 51	20 60	21 61	Bemerkungen Remarks
62	121 260 00 21		Getriebegehäusedeckel vorn Transmission housing cover, front		1					+				
-	180 260 00 21		Getriebegehäusedeckel vorn Transmission housing cover, front		1							+		
-	180 260 03 21		ersetzt durch 180 260 06 21 zusammen mit 1 Rundschnurring 000 987 38 46 2 Sechskantschraube M 8x25 DIN 931-8 G replaced by 180 260 06 21 together with 1 "O" ring 000 987 38 46 2 hex.-hd.screw M 8x25 DIN 931-8 G		-						+		+	bis Getriebe 9502380 up to transmission 9502380
-	180 260 06 21		Getriebegehäusedeckel vorn Transmission housing cover, front		1						+		+	ab Getriebe 9502381 from transmission 9502381
63	186 261 00 60		Abdichtring Sealing ring		1									
64	120 991 03 15		Kugelbolzen (für Ausrückgabel) Ball pin (for throw-out fork)		1					+		+		
-	000 987 38 46		Rundschnurring "O" ring		1						+		+	ab Getriebe 9502381 from transmission 9502381
65	M 8x25 DIN 931-8 G		Sechskantschraube)		2					+		+		
			Hex.-hd.screw)		2						+		+	bis Getriebe 9502380 up to transmission 9502380
			) für Getriebegehäusedeckel											
			) vorn an Getriebegehäuse		4						+		+	ab Getriebe 9502381 from transmission 9502381
			) for transmission housing cover,											
			) front at transmission housing											
			)											
66	M 8x22 DIN 933-8 G		Sechskantschraube)		4					+		+		
			Hex.-hd.screw)											

Bild-Nr. Fig. No.	Teilnummer No. of spare part	And.-M. Modif. No.	Benennung Denomination	Fußnote Footnote	Anzahl für Baumuster Quantity for models alle all	010	011	030	037	10 50	11 51	20 60	21 61	Bemerkungen Remarks
-	M 8x18 DIN 933-8 G		Sechskantschraube) Hex.-hd. screw)		4						+		+	bis Getriebe 9502380 up to transmission 9502380
			) für Getriebegehäusedeckel vorn) an Getriebegehäuse) for transmission housing cover,) front, at transmission housing		2						+		+	ab Getriebe 9502381 from transmission 9502381
67	B 8 DIN 137		Federscheibe) Spring washer)		6									
68	120 260 20 16		Getriebegehäusedeckel hinten Transmission housing cover, rear		1									
69	153 264 00 55		Stopfen Plug		1									
70	186 261 04 79		Dichtbeilage (für Getriebegehäusedeckel hinten) Gasket (for transmission housing cover, rear)		1									
71	000 997 17 46		Abdichtring (für Hauptwelle) Sealing ring (for main shaft)		1									
72	120 261 00 80		Abdichtring (für Tachometer-Antriebswelle) Sealing ring (for speedometer drive shaft)		1									
73	180 264 01 32		Welle) Shaft)		1									
-	180 264 01 31		Antriebskleinrad) für Tachometer Drive gear) for speedometer		1									bis Getriebe 6509168 up to transmission 6509168
74	180 264 00 31		Antriebskleinrad) Drive gear)		1									ab Getriebe 6509169 from transmission 6509169

Bild-Nr. Fig. No.	Teilnummer No. of spare part	And.-M. Modif.No.	Benennung Denomination	Fußnote Footnote	Anzahl für Baumuster Quantity for models: alle all	010	011	030	037	10 50	11 51	20 60	21 61	Bemerkungen Remarks
75	B 6 DIN 137		Federscheibe) Spring washer) für biegsame Welle an Getriebegehäusedeckel hinten) for flexible shaft at transmission housing cover, rear		1									
76	M 6x30 DIN 931-8G		Sechskantschraube) Hex.-hd. screw)		1									
77	M 8x22 DIN 933-8G		Sechskantschraube) Hex.-hd. screw) für Getriebegehäusedeckel hinten an Getriebegehäuse) for transmission housing cover, rear at transmission housing		6									
78	B 8 DIN 137		Federscheibe) Spring washer)		6									
80	186 262 08 45		Dreiarmflansch (auf der Hauptwelle) Three arm flange (for amain shaft)		1									
81	186 262 01 73		Sicherung) Lock) für Dreiarmflansch an Hauptwelle) for three-arm flange at main shaft		1									
82	186 262 02 26		Nutmutter) Grooved nut)		1									
83	186 997 00 32		Verschlußschraube (für Öleinfüllung bzw. Ölablaß an Getriebe) Screw plug (for filling in oil and draining off oil at transmission)		2 1									bis Getriebe 6513905 up to transmission 6513905 ab Getriebe 6513906 from transmission 6513906
84	186 997 01 32		Verschlußschraube mit Bund) Screw plug with collar) für Ölablaß Getriebe) for oil drain from transmission)		1									))) ab Getriebe 6513906) from transmission 6513906))
84a	A 24x30 DIN 7603 A		Dichtring) Sealing ring)		1									

Bild-Nr. Fig. No.	Teilnummer No. of spare part	And.-M. Modif. No.	Benennung Denomination	Fußnote Footnote	Anzahl für Baumuster Quantity for models: alle all	010	011	030	037	10 50	11 51	20 60	21 61	Bemerkungen Remarks
85	M 10x40 DIN 931-8G		Sechskantschraube Hex.-hd. screw		3					+		+		
-	M 10x70 DIN 931-8G		Sechskantschraube Hex.-hd. screw		3						+		+	
86	M 10x50 DIN 931-8G		Sechskantschraube Hex.-hd. screw		2					+		+		
-	M 10x80 DIN 912-8G		Innensechskantschraube Hex.-hd. socket screw für Kupplungsgehäuse mit Getriebe an Zylinderkurbelgehäuse for clutch housing with transmission at cylinder crankcase		1						+		+	
-	M 10x85 DIN 912-8G		Innensechskantschraube Hex.-hd. socket screw für Kupplungsgehäuse mit Getriebe an Zylinderkurbelgehäuse for clutch housing with transmission at cylinder crankcase		1						+		+	
88	B 10 DIN 137		Federscheibe Spring washer		4									
89	10, 5 DIN 125		Scheibe Washer		3									
90	B 10 DIN 127		Federring Lock washer		1									
91	M 10 DIN 934-5 S		Sechskantmutter Hex. nut		3									

Bild-Nr. Fig. No.	Teilnummer No. of spare part	And.-M. Modif.No.	Benennung Denomination	Fußnote Footnote	Anzahl für Baumuster Quantity for models alle all	010	011	030	037	10 50	11 51	20 60	21 61	Bemerkungen Remarks
			Schaltung am Getriebe Shifting at Transmission											
- -	186 260 08 14) 186 260 13 14)		ersetzt durch 111 260 06 14 replaced by		-					+	+			
1	111 260 06 14		Getriebegehäusedeckel oben mit Wählhebel (ohne Schalthebel, ohne Rückfahrlichtschalter) Transmission housing cover, top with selector lever (without shifting lever, without back-up light switch)		1					+	+			
-	186 260 14 14		ersetzt durch 111 260 07 14 replaced by		-							+	+	
-	111 260 07 14		Getriebegehäusedeckel oben mit Wählhebel (ohne Schalthebel, ohne Rückfahrlichtschalter) Transmission housing cover, top with selector lever (without shifting lever, without back-up light switch)		1							+	+	
- -	186 260 07 14) 186 260 06 14)		ersetzt durch 111 260 04 14 zusammen mit 1 Wählfinger 186 260 03 79 1 Dichtring 186 997 11 40 replaced by 111 260 04 14 together with 1 shifting finger 186 260 03 79 1 sealing ring 186 997 11 40		-									bis Getriebe 7504918 up to transmission 7504918
-	186 260 12 14		ersetzt durch 111 260 04 14 replaced by		-									) ab Getriebe 7504919) from transmission 7504919
2	111 260 04 14		Getriebegehäusedeckel (mit eingepreßter Buchse für Schaltriegel-Rückwärtsgang) Transmission housing cover (with inpressed bushing for shifting bar, reverse gear)		1									)

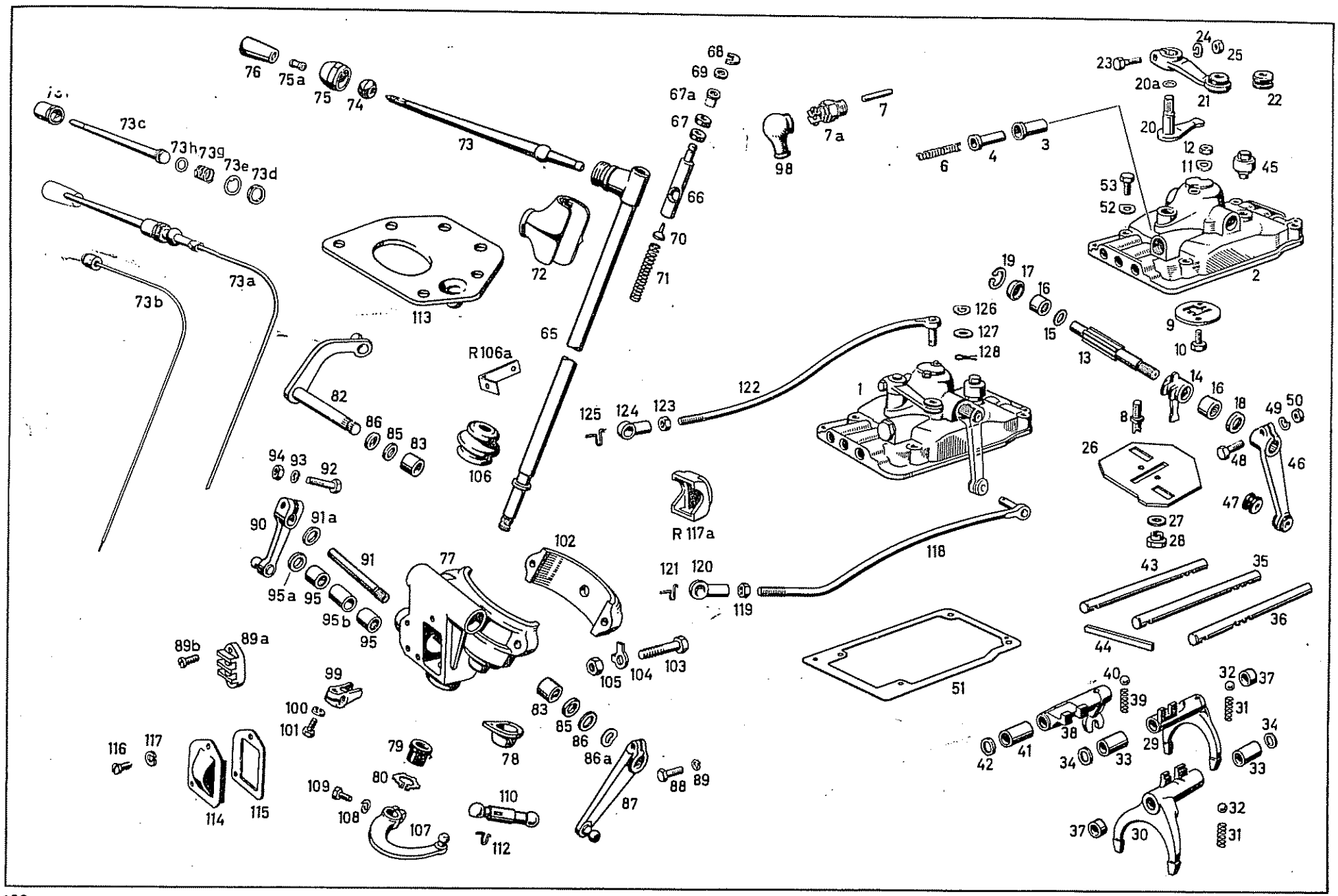
76
75a
75
74
73
73c
73h
73g
73e
73d
73a
73b
113
72
65
66
67
67a
68
69
70
71
98
7
7a
6
4
3
23
24
25
20a
21
22
20
12
11
45
53
52
2
19
17
16
15
13
9
10
126
127
128
122
1
125
124
123
R106a
82
86
85
83
106
14
16
18
49
50
8
26
48
46
47
27
28
R 117a
118
121
120
119
51
43
35
36
44
94
93
92
90
91a
91
95a
95
95b
77
102
89b
89a
99
100
101
105
104
103
83
85
86
86a
87
88
89
78
79
80
109
108
107
110
112
116
117
114
115
40
39
38
32
37
31
34
29
33
42
41
34
33
32
37
30
31

Bild-Nr. Fig. No.	Teilnummer No. of spare part	And.-M. Modif. No.	Benennung Denomination	Fußnote Footnote	Anzahl für Baumuster Quantity for models: alle all	010	011	030	037	10 50	11 51	20 60	21 61	Bemerkungen Remarks
3	153 992 00 05		Buchse (für Schaltriegel) Bushing (for shifting bar)		1									
4	136 265 00 48		Riegel (für Anschlag an Rückwärtsgang) Bar (for stop at reverse gear)		1									
-	186 261 00 52		Ausgleichscheibe 0,2 mm dick Shim 0.2 mm thick wahlweise optional		-									wird nicht mehr eingebaut no longer installed
-	186 261 01 52		Ausgleichscheibe 0,5 mm dick Shim 0.5 mm thick											
-	183 993 06 01) 180 993 24 01)		ersetzt durch 180 993 26 01 replaced by		-									
6	180 993 26 01		Druckfeder (für Riegel) Pressure spring (for bar)		1									
7	183 261 06 74		Druckstift Thrust pin	3	1									
-	000 545 02 06		ersetzt durch 000 545 06 06 replaced by		-									
7a	000 545 06 06		Rückfahrlichtschalter Back-up light switch	3	1									
-	136 997 08 30		Verschlußstopfen (für Rückfahrlichtschalter) Screw plug (for back-up light switch)		1									
8	136 265 02 47		Führungsbolzen Guide pin		2									
9	183 265 00 46		Sperrplatte Locking plate		1									

Bild-Nr. Fig. No.	Teilnummer No. of spare part	And.-M. Modif. No.	Benennung Denomination	Fußnote Footnote	Anzahl für Baumuster Quantity for models: alle all	010	011	030	037	10 50	11 51	20 60	21 61	Bemerkungen Remarks
10	M 6x18 DIN 933-8G		Sechskantschraube Hex.-hd. screw		2									
11	B 6 DIN 137		Federscheibe Spring washer		2									
12	M 6 DIN 934-5 S		Sechskantmutter Hex. nut		2									
13	186 268 00 07		Schaltwelle (für Schaltfinger) Shifting shaft (for shifting finger)		1									
-	183 268 01 33		ersetzt durch 186 268 00 33 replaced by		-									
14	186 268 00 33		Schaltfinger (auf der Schaltwelle) Shifting finger (on shifting shaft)		1									
15	183 268 00 52		Scheibe Washer		1									
16	000 981 01 10		Nadellager Needle bearing		2									
17	186 997 01 20		Verschlußdeckel Cover	für Schaltwelle for shifting shaft	1									
18	A 12x22x7 DIN 6503		Dichtring Sealing ring		1									
19	22x1 DIN 472		Sicherungsring Locking ring		1									

Bild-Nr. Fig. No.	Teilnummer No. of spare part	And.-M. Modif.No.	Benennung Denomination	Fußnote Footnote	Anzahl für Baumuster Quantity for models: alle all	010	011	030	037	10 50	11 51	20 60	21 61	Bemerkungen Remarks
-	186 260 02 79		Wählfinger) Selector finger) an Getriebegehäusedeckel) oben) at transmission housing cover		1									bis Getriebe 7504918 up to transmission 7504918
20	186 260 03 79		Wählfinger) Selector finger) top		1									ab Getriebe 7504919 from transmission 7504919
20a	186 997 11 40		Dichtring (für Bolzen-Wählfinger) Sealing ring (for pin, selector finger)		1									ab Getriebe 7504919 from transmission 7504919
- -	120 260 18 37) 186 260 00 37)		ersetzt durch 120 260 23 37) replaced by)))		-					÷	÷			
21	120 260 23 37		Wählhebel) für Wählfinger am Selector lever) Getriebegehäuse-) deckel oben) for selector finger		1					÷	+			
- -	120 260 22 37) 120 260 10 37)		ersetzt durch 120 260 25 37) at transmission replaced by) housing cover, top))		-							÷	+	
-	120 260 25 37		Wählhebel) Selector lever)		1							+	+	
-	186 260 01 50		ersetzt durch 000 992 00 10 replaced by		-									
22	000 992 00 10		Buchse Bushing		1									
23	M 6x25 DIN 931-8G		Sechskantschraube) Hex.-hd. screw))		1									
24	B 6 DIN 127		Federring) Lock washer) für Wählhebel an Wähl-) finger) for selector lever at selector) finger)		1									
25	M 6 DIN 934-5 S		Sechskantmutter) Hex. nut)		1									

Bild-Nr. Fig.No.	Teilnummer No. of spare part	And.-M. Modif.No.	Benennung Denomination	Fußnote Footnote	Anzahl für Baumuster Quantity for models: alle all	010	011	030	037	10 50	11 51	20 60	21 61	Bemerkungen Remarks
-	186 260 00 28		Führungsplatte Guide plate		1									bis Getriebe 7504918 up to transmission 7504918
26	186 260 01 28		Führungsplatte Guide plate		1									ab Getriebe 7504919 from transmission 7504919
27	136 990 82 40		Scheibe) Washer)zum Führungsbolzen für Führungsplat-)te an Getriebegehäusedeckel oben		2									
28	136 265 02 72		Mutter M 8) Nut))to guide pin for guide plate at trans-)mission housing cover, top		2									
-	186 265 00 01		Schaltgabel) wahlweise Shift fork) optional)		1									
29	186 265 07 01		Schaltgabel) für 1. und 2. Gang Shift fork) for 1st gear and 2nd gear		1									
-	186 265 00 02		ersetzt durch 186 265 03 02 replaced by		-									
30	186 265 03 02		Schaltgabel (für 3. und 4. Gang) Shift fork (for 3rd and 4th gear)		1									
-	198 993 07 01		ersetzt durch 186 993 13 01 replaced by		-									
31	186 993 13 01		Druckfeder) Pressure spring)		2									
32	8 mm III DIN 5401		Stahlkugel) in der Schaltgabel für 1. und 2. Steel ball) 3. und 4. Gang) in shift fork for 1st, and 2nd, 3rd) and 4th gear		2									
33	136 265 00 53		Abstandrohr) Spacer tube)		2									

Bild-Nr. Fig.No.	Teilnummer No. of spare part	And.-M. Modif.No.	Benennung Denomination	Fußnote Footnote	Anzahl für Baumuster Quantity for models: alle all	010	011	030	037	10 50	11 51	20 60	21 61	Bemerkungen Remarks
34	136 265 00 51		Ausgleichring 0,3 mm dick) Shim 0.3 mm thick)		n.B. a.r.									
-	136 265 01 51		Ausgleichring 0,5 mm dick) wahlweise Shim 0.5 mm thick) optional		n.B. a.r.									
-	136 265 02 51		Ausgleichring 1,0 mm dick) Shim 1.0 mm thick)		n.B. a.r.									
35	136 265 04 04		Schaltstange (für 1. und 2. Gang) Shifting rod (for 1st and 2nd gear)		1									
36	136 265 05 04		Schaltstange (für 3. und 4. Gang) Shifting rod (for 3nd and 4th gear)		1									
37	184 265 00 53		Abstandrohr (zu den Schaltstangen) Spacer tube (to shifting rods)		2									
-	136 265 00 07		ersetzt durch 180 265 01 07 replaced by		-									
38	180 265 01 07		Schaltkopf (für Rückwärtsgang) Shift fork (for reverse gear)		1									
39	136 993 31 01		Druckfeder) Pressure spring)		1									
40	B mm III DIN 5401		Stahlkugel) wärtsgang Steel ball) to shifter fork for reverse) gear		1									
41	136 265 01 53		Abstandrohr) Spacer tube)		1									

Bild-Nr. Fig. No.	Teilnummer No. of spare part	And.-M. Modif.No.	Benennung Denomination	Fußnote Footnote	Anzahl für Baumuster Quantity for models alle all	010	011	030	037	10 50	11 51	20 60	21 61	Bemerkungen Remarks
42	136 265 00 51		Ausgleichring 0,3 mm dick) wahlweise Shim 0.3 mm thick) optional		n.B. a.r.									
-	136 265 01 51		Ausgleichring 0,5 mm dick) zum Schaltkopf für Shim 0.5 mm thick) Rückwärtsgang) to shift fork for) reverse gear		n.B. a.r.									
-	136 265 02 51		Ausgleichring 1,0 mm dick) Shim 1.0 mm thick)		n.B. a.r.									
43	136 265 02 04		Schaltstange (für Rückwärtsgang) Shifting rod (for reverse gear)		1									
44	136 265 00 81		Keil (für Schaltstangenbefestigung) Key (for fixing shifting rod)		1									
-	136 350 01 90		ersetzt durch 111 260 00 58 replaced by		-									
45	111 260 00 58		Entlüfter (an Getriebegehäusedeckel oben) Breather (at transmission housing cover, top)		1									
-	120 260 21 37		ersetzt durch 120 260 24 37 replaced by		-									
46	120 260 24 37		Hebel (für Schaltwelle) Lever (for shifting shaft)		1									
-	186 260 01 50		ersetzt durch 000 992 00 10 replaced by		-									
47	000 992 00 10		Buchse Bushing		1									

Bild-Nr. Fig. No.	Teilnummer No. of spare part	And.-M. Modif. No.	Benennung Denomination	Fußnote Footnote	Anzahl für Baumuster Quantity for models alle all	010	011	030	037	10 50	11 51	20 60	21 61	Bemerkungen Remarks
48	M 6x25 DIN 931-8 G		Sechskantschraube Hex.-hd. screw		1									
49	B 6 DIN 127		Federring Lock washer für Hebel an Schaltwelle for lever at shifting shaft		1									
50	M 6 DIN 934-5 S		Sechskantmutter Hex. nut		1									
51	186 261 01 79		Dichtbeilage (für Getriebegehäusedeckel oben) Gasket (for transmission housing cover, top)		1									
52	B 8 DIN 137		Federscheibe Spring washer für Getriebegehäusedeckel oben an Getriebegehäuse for transmission housing cover, top at transmission housing		4									
53	M 8x30 DIN 931-8G		Sechskantschraube Hex.-hd. screw		4									
			Schaltung am Lenkrad Gear Shifting at Steering Column											
65	180 260 01 82		Schaltrohr Shifting tube		1					+		+		
-	180 260 13 82		Schaltrohr Shifting tube		1						+		+	
66	180 268 01 39		Führungszapfen Guide pin im Schaltrohr oben in shifting tube, top		1					+		+		
-	180 268 04 39		Führungszapfen Guide pin		1						+		+	

Bild-Nr. Fig.No.	Teilnummer No. of spare part	And.-M. Modif.No.	Benennung Denomination	Fußnote Footnote	Anzahl für Baumuster Quantity for models alle all	010	011	030	037	10 50	11 51	20 60	21 61	Bemerkungen Remarks
-	186 997 00 82		ersetzt durch 111 997 05 40 replaced by		-									
67	111 997 05 40		Führungsring) Guide ring)		2									
67a	180 268 00 38		Führungshülse) Guide sleeve) für Führungszapfen) for guide pin		2						+		+	
68	186 268 02 73		Sicherung) Lock)		1									
69	183 990 35 40		Ausgleichscheibe) Shim)		1									
70	186 268 02 74		Tellerstift (für Druckfeder) Pin (for pressure spring)		1									
71	182 993 08 01		Druckfeder (im Schaltrohr) Pressure spring (in shifting tube)		1									
72	180 268 03 97		Manschette (für Schalthebellager oben) Sleeve (for gearshift lever mounting, top)		1									

Bild-Nr. Fig. No.	Teilnummer No. of spare part	And.-M. Modif. No.	Benennung Denomination	Fußnote Footnote	Anzahl für Baumuster Quantity for models: alle all	010	011	030	037	10 50	11 51	20 60	21 61	Bemerkungen Remarks
			Schalthebel Gearshift Lever											
-	180 268 00 24		ersetzt durch 180 268 05 24 zusammen mit 1 Schalthebelknopf 180 268 02 40 bzw. 180 268 03 40 replaced by 180 268 05 24 together with 1 gearshift lever knob 180 268 02 40 or 180 268 03 40 resp.		-									bis Fgst. 7513079 up to chassis 7513079
73	180 268 05 24		Schalthebel Gearshift lever		1					+		+		ab Fgst. 7513080 from chassis 7513080
73a	180 260 02 39		Schalthebel Gearshift lever		1						+		+	
73b	180 540 07 38		Elektrische Leitung mit Endstück Electrical cable with terminal		1						+		+	
73c	180 260 03 39		Schalthebel mit Kontaktring Gearshift lever with contact ring		1						+		+	
73d	180 268 01 72		Achtkantmutter Octagonal nut		1						+		+	
73e	180 994 03 10		Sicherungsblech Locking plate		1						+		+	
73f	180 268 02 57		Verschlußkappe Locking cap		1						+		+	
73g	180 993 30 01		Druckfeder Pressure spring		1						+		+	

Bild-Nr. Fig.No.	Teilnummer No. of spare part	And.-M. Modif.No.	Benennung Denomination	Fußnote Footnote	Anzahl für Baumuster Quantity for models: alle all	010	011	030	037	10 50	11 51	20 60	21 61	Bemerkungen Remarks
-	180 268 00 76		ersetzt durch 180 268 04 76 replaced by		-						÷		+	
73h	180 268 04 76		Scheibe Washer		1						÷		+	
-	183 268 00 92		ersetzt durch 111 268 00 92 replaced by		-									
74	111 268 (00) 92 03		Kugelschale (für Schalthebel) Ball cap (for gearshift lever)		1									
75	180 268 00 57		Verschlußkappe (zum Schalthebel) Locking cap (for gearshift lever)		1									
-	186 268 00 40		Schalthebelknopf schwarz Gearshift lever knob, black		1									bis Fgst. 7513079 up to chassis 7513079
75a	180 268 05 50		Star-Toleranzring (für Schalthebelknopf) Tolerance ring (for gearshift lever knob)		1									)))ab Fgst. 7513080-8500705)from chassis 7513080-8500705
-	180 268 00 40		Schalthebelknopf, schwarz Gearshift lever knob, black		1									))
76	180 268 02 40		Schalthebelknopf, schwarz) Gearshift lever knob, black)		1									))) ab Fgst. 8500706) from chassis 8500706
-	180 268 05 40		Schalthebelknopf, schwarz) Gearshift lever knob, black) wahlweise optional		1									))
-	186 268 01 40		Schalthebelknopf)) Gearshift lever knob)) Sonder-) elfenbeinfarbig) wunsch) ivory coloured) special		1									bis Fgst. 7513079 up to chassis 7513079
-	180 268 01 40		Schalthebelknopf)) request Gearshift lever knob))		1									ab Fgst. 7513080-8500705 from chassis 7513080-8500705

Bild-Nr. Fig. No.	Teilnummer No. of spare part	And.-M. Modif.No.	Benennung Denomination	Fußnote Footnote	Anzahl für Baumuster Quantity for models: alle all	010	011	030	037	10 50	11 51	20 60	21 61	Bemerkungen Remarks
-	180 268 03 40		Schalthebelknopf) elfenbeinfarbig Gearshift lever knob) ivory coloured) anderweitig)) auf Sonder-)) wunsch		1									ab Fgst. 8500706 from chassis 8500706
-	180 268 06 40		Schalthebelknopf) wahlweise Gearshift lever knob) optional) verwendet		1									
77	120 260 21 94		Lagerkörper mit Manschette Mounting body with sleeve		1						+			
-	120 260 22 94		Lagerkörper mit Manschette Mounting body with sleeve		1							+	+	
-	180 462 05 96		ersetzt durch 180 462 08 96 replaced by		-									
78	180 462 08 96		Manschette (für Lenkungsdurchgang) Sleeve (for steering passage)		1									
-	2,6x10 DIN 660 Al		Halbrundniet Burton head rivet		3									
79	120 260 01 95		Gummilager unten Rubber mounting, bottom		1									
80	A 18x1,2 K N 55 b		Sicherungsring Locking ring		1									
82	180 260 02 78		Zwischenwelle mit Kugelzapfen Intermediary shaft with ball pin		1					+	+			
-	180 260 03 78		Zwischenwelle mit Kugelzapfen Intermediary shaft with ball pin		1							+	+	
83	000 981 22 10		Nadellager (im Lagerkörper für Zwischenwelle) Needle bearing (in mounting body for intermediary shaft)		2									

Bild-Nr. Fig. No.	Teilnummer No. of spare part	Änd.-M. Modif.No.	Benennung Denomination	Fußnote Footnote	Anzahl für Baumuster Quantity for models alle all	010	011	030	037	10 50	11 51	20 60	21 61	Bemerkungen Remarks
85	180 997 09 40		Dichtring (für Nadellager) Sealing ring (at needle bearing)		2									
86	180 990 23 40		Scheibe (am Lagerkörper) Washer (at mounting body)		2									
86a	121 990 00 48		Federscheibe (für Zwischenwelle) Spring washer (for intermediary shaft)		1									
87	180 260 02 81		Zwischenhebel) Intermediary lever)) auf der Zwischenwelle) on intermediate shaft		1					+	+			
-	180 260 03 81		Zwischenhebel) Intermediary lever)		1							+	+	
88	M 7x20 DIN 931-8 G		Sechskantschraube) Hex.-hd. screw)) für Zwischenhebel an Zwischen-) welle		1									
89	B 7 DIN 127		Federring) for intermediary lever at inter- Lock washer) mediary shaft		1									
89a	000 546 18 41		Kabelverbinder 2-polig (für Rückfahrlicht) Cable connector, 2 pole (for back-up light)		1									
89b	AM 4x12 DIN 7985-4 S		Linsenschraube (für Kabelverbinder an Lagerkörper-Lenkung) Lens-hd. screw (for cable connector at mounting body, steering)		2									
90	180 260 02 37		Wählhebel mit Kugelzapfen Selector lever with ball pin		1									
91	180 268 00 32		Wählhebelwelle Selector lever shaft		1					+	+			

Bild-Nr. Fig. No.	Teilnummer No. of spare part	And.-M. Modif. No.	Benennung Denomination	Fußnote Footnote	Anzahl für Baumuster Quantity for models: alle all	010	011	030	037	10 50	11 51	20 60	21 61	Bemerkungen Remarks
-	180 268 02 32		Wählhebelwelle Selector lever shaft		1							+	+	
-	312 990 03 40		ersetzt durch 12 N 55 a replaced by		-									
91a	12 N 55 a		Scheibe Washer		1									
92	M 8x30 DIN 931-8 G		Sechskantschraube Hex.-hd. screw		1									für Wählhebel an Wählhebelwelle for selector lever at selector lever shaft
93	B 8 DIN 127		Federring Lock washer		1									
94	M 8 DIN 934-5 S		Sechskantmutter Hex. nut		1									
95	000 981 21 10		Nadellager (für Wählhebelwelle) Needle bearing (for selector lever shaft)		2 1					+	+	+ +	+ +	
-	000 981 23 10		Nadellager (für Wählhebelwelle) Needle bearing (for selector lever shaft)		1							+	+	
-	14x1 DIN 472		Sicherungsring Locking ring		1							+	+	
95a	180 997 08 40		Dichtring (für Wählhebelwelle) Sealing ring (for selector lever shaft)		1									
95b	180 991 10 40		Abstandhülse (für Nadellager Wählhebelwelle) Spacer sleeve (for needle bearing, selector lever shaft)		1					+	+			

Bild-Nr. Fig. No.	Teilnummer No. of spare part	And.-M. Modif. No.	Benennung Denomination	Fußnote Footnote	Anzahl für Baumuster Quantity for models alle all	010	011	030	037	10 50	11 51	20 60	21 61	Bemerkungen Remarks
98	000 546 00 35		Gummischutzkappe (für Rückfahrlichtschalter) Protective cap, rubber (for back-up light switch)		1									
99	186 268 02 15		Wählhebel) Selector lever)) wahlweise) optional		1									
-	180 268 02 15		Wählhebel) Selector lever)		1									
100	B 6 DIN 127		Federring) Lock washer) für Wählhebel an Wählhebelwelle) for selector lever at selector		1									
101	M 6x18 DIN 933-8 G		Sechskantschraube) Hex.-hd. screw) lever shaft		1									
102	180 268 03 05		Deckel (für Lagerkörper) Cover (at mounting body)		1									
103	M 8x45 DIN 931-8G		Sechskantschraube) Hex.-hd. screw)))		2									
104	8,4 DIN 463		Sicherungsblech) Locking plate) für Deckel an Lagerkörper) for cover at mounting body))		2									
105	M 8 DIN 934-5 S		Sechskantmutter) Hex. nut)		2									
106	180 268 01 97		Manschette (zum Schaltrohr) Sleeve (to shifting tube)		1									
R106a	180 301 02 40		Halter (für Rückzugfeder) (an Deckel-Lagerkörper) Bracket (for release spring) (at cover, mounting body)		1							+	+	

Bild-Nr. Fig.No.	Teilnummer No. of spare part	And.-M. Modif.No.	Benennung Denomination	Fußnote Footnote	Anzahl für Baumuster Quantity for models alle all	010	011	030	037	10 50	11 51	20 60	21 61	Bemerkungen Remarks
107	180 260 07 15		Hebel (am Schaltrohr unten) Lever (at shifting tube, bottom)		1									
108	B 7 DIN 127		Federring) Lock washer)		1									
109	M 7x20 DIN 931-8G		Sechskantschraube) für Hebel an Schaltrohr Hex.-hd. screw) for lever at shifting tube		1									
110	000 268 00 66		Federnde Kugelpfanne) Ball socket) Verbindungshebel am Schaltrohr und Zwischenhebel		1									
-	000 268 02 66		Federnde Kugelpfanne) Ball socket) connection lever at shifting tube and intermediary lever		1							✣	✣	
112	S 10 DIN 71805		Sicherungsbügel (für Kugelpfanne an Kugelzapfen) Locking clamp (for ball socket at ball pin)		2									
113	180 462 03 96		Dichtmanschette Sealing sleeve		1					✣	✣			
-	180 462 06 96		Dichtmanschette Sealing sleeve		1							✣	✣	
114	180 268 02 05		Staubdeckel (für Lagerkörper) Dust cap (for mounting body)		1					✣	✣			
115	180 268 00 80		Dichtung (für Staubdeckel) Gasket (for dust cap)		1					✣	✣			
116	AM 4x8 DIN 84-4 S		Zylinderschraube) Cylindrical screw) für Staubdeckel an Lagerkörper for dust cap at mounting body		2					✣	✣			
117	B 4 DIN 127		Federring) Lock washer)		2					✣	✣			

Bild-Nr. Fig.No.	Teilnummer No. of spare part	And.-M. Modif.No.	Benennung Denomination	Fußnote Footnote	Anzahl für Baumuster Quantity for models: alle all	010	011	030	037	10 50	11 51	20 60	21 61	Bemerkungen Remarks
R117a	180 268 02 97		Gummischutzkappe Protective cap, rubber		1							+	+	
118	180 260 11 33		Schaltstange Shifting rod		1					+				
-	180 260 21 33		Schaltstange Shifting rod		1						+			
-	180 260 16 33		Schaltstange Shifting rod		1							+		
-	180 260 22 33		Schaltstange Shifting rod		1								+	
119	M 10 DIN 760616-5S verchromt		Sechskantmutter Hex. nut		1									
-	180 991 00 22		ersetzt durch 000 991 04 22 replaced by		-									
120	000 991 04 22 ~~000 991 04 22~~		Kugelpfanne Ball socket		1									
121	S 13 DIN 71805		Sicherungsbügel (für Schaltstange an Hebel Lagerkörper) Locking clamp (for shift rail at lever mounting body)		1					-		-		
122	180 260 12 33		Wählstange Selector rod		1					+				
-	180 260 25 33		Wählstange Selector rod		1						+			

Bild-Nr. Fig. No.	Teilnummer No. of spare part	And.-M. Modif.No.	Benennung Denomination	Fußnote Footnote	Anzahl für Baumuster Quantity for models: alle all	010	011	030	037	10 50	11 51	20 60	21 61	Bemerkungen Remarks
-	121 260 18 33		Wählstange Selector rod		1							*		
-	180 260 26 33		Wählstange Selector rod		1								+	
123	M 10 DIN 760616-5S verchromt		Sechskantmutter Hex. nut		1									
-	180 991 00 22		ersetzt durch 000 991 04 22 replaced by		-									
124	000 991 ~~04~~ 09 22		Kugelpfanne Ball socket		1									
125	S 13 DIN 71805		Sicherungsbügel (für Schaltstange an Hebel Lagerkörper) Locking clamp (for shift rail at lever mounting body)		1									
126	8 N 55 a		Federscheibe) Spring washer)		2									
127	183 990 42 40		Scheibe) für Schalt- und Wählstange Washer) for shift rail and selector rail		2									
128	2x15 DIN 94		Splint) Cotter pin)		2									

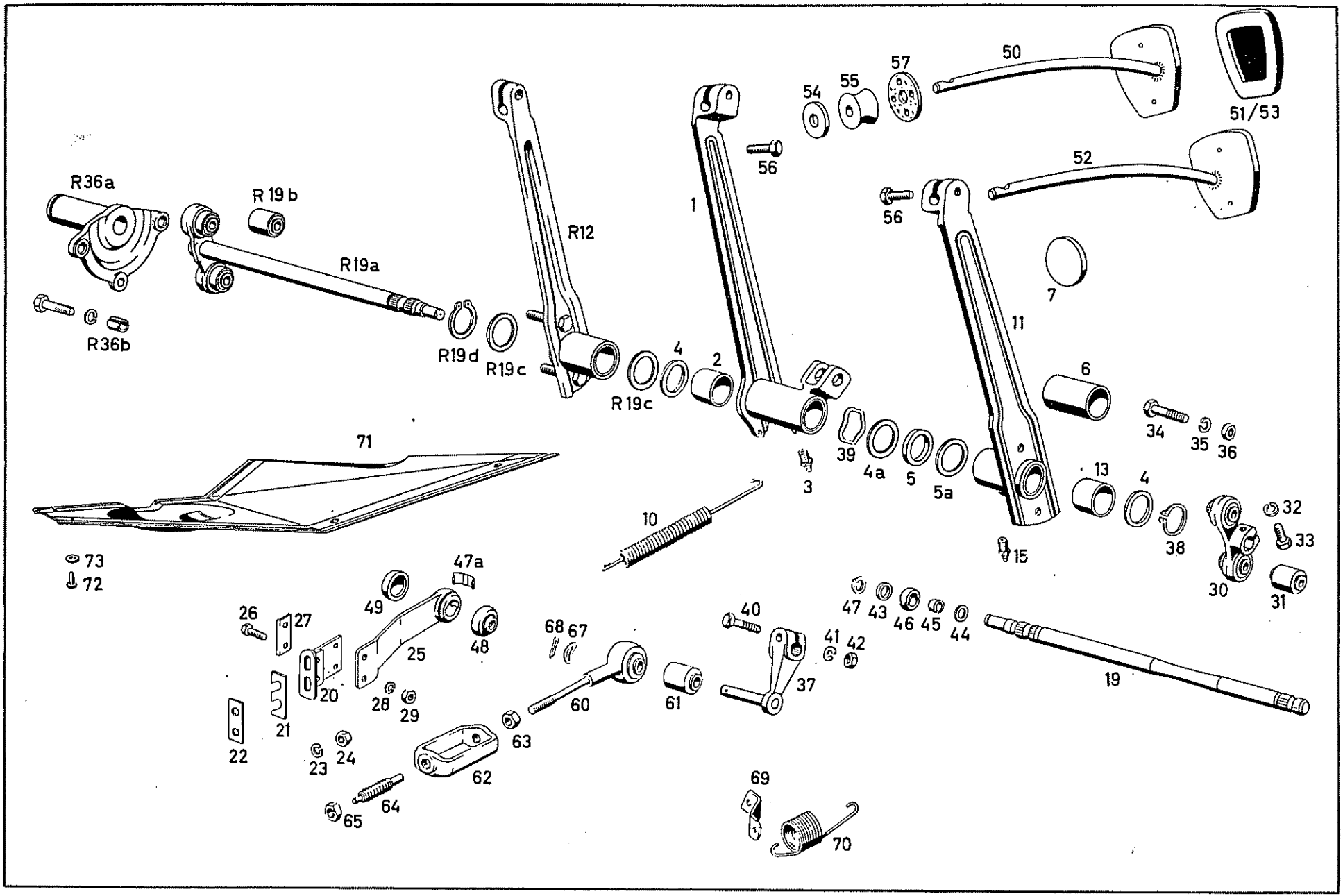
R36a
R36b
R 19 b
R19a
R19d
R19c
R12
R19c
1
56
54
55
57
50
51/53
56
52
7
11
6
34
35
36
4
2
39
4a
5
5a
3
13
4
38
15
32
33
30
31
71
73
72
10
47a
49
26
27
25
48
20
28
29
21
22
23
24
65
64
62
63
68
67
60
61
40
37
41
42
47
43
46
45
44
19
69
70

Bild-Nr. Fig. No.	Teilnummer No. of spare part	And.-M. Modif. No.	Benennung Denomination	Fußnote Footnote	Anzahl für Baumuster Quantity for models: alle all	010	011	030	037	10 50	11 51	20 60	21 61	Bemerkungen Remarks
			Bremspedal Brake Pedal											
-	180 290 04 18		ersetzt durch 180 290 01 18 zusammen mit 1 Bügel 120 290 11 23 1 Gummischeibe 000 987 32 41 1 Abstandhülse 180 292 02 53 (LL) replaced by 180 290 01 18 together with 1 pedal arm 120 290 11 23 1 rubber washer 000 987 32 41 1 spacer sleeve 180 292 02 53 (LL)		-						✣			bis Fgst. 8506985 up to chassis 8506985 bis Fgst. 8503174 up to chassis 8503174
					-								✣	
1	180 290 01 18		Bremspedal Brake pedal		1					✣	✣	✣		ab Fgst. 8506986 from chassis 8506986
													✣	ab Fgst. 8503175 from chassis 8503175
2	120 292 05 50		Buchse Bushing		2									
3	A 8 DIN 71412		Kegelwulstschmierkopf Grease fitting		1									
-	26x1,2 DIN 471		Sicherungsring (für Bremspedal an Lagerkörper) Locking ring (for brake pedal at mounting body)		1							✣	✣	

Bild-Nr. Fig.No.	Teilnummer No. of spare part	And.-M. Modif.No.	Benennung Denomination	Fußnote Footnote	Anzahl für Baumuster Quantity for models: alle all	010	011	030	037	10 50	11 51	20 60	21 61	Bemerkungen Remarks
4	120 990 28 40		Scheibe 1, 5 mm dick Washer, 1.5 mm thick											
			für Bremspedal an Rohr-Pedallagerung for brake pedal at tube, pedal mounting		2					+	+			
			für Bremspedal an Lagerkörper for brake pedal at mounting body		1							+	+	
4a	120 990 38 40		Scheibe 0, 58 mm dick (am Kupplungspedal) Washer 0.58 mm thick (at clutch pedal)		1					+	+			ab Fgst. 8507417 from chassis 8507417
-	120 990 36 40)		ersetzt durch 120 990 42 40		-									
-	120 990 37 40)		replaced by											
5	120 990 42 40		Dämpfungsring Damping ring		1									
-	120 990 38 40		Scheibe 0, 58 mm dick Washer 0.58 mm thick	) für Bremspedal an Rohr-Pedallagerung for brake pedal at tube, pedal mounting	n.B. a.r.					+	+			
5a	120 990 39 40		Scheibe 0, 75 mm dick Washer 0.75 mm thick		n.B. a.r.					+	+			wahlweise optional
-	120 990 40 40		Scheibe 0, 88 mm dick Washer 0.88 mm thick		n.B. a.r.					+	+			ab Fgst. 8507417 from chassis 8507417
-	120 990 41 40		Scheibe 1, 00 mm dick Washer 1.00 mm thick		n.B. a.r.					+	+			

Bild-Nr. Fig. No.	Teilnummer No. of spare part	And.-M. Modif. No.	Benennung Denomination	Fußnote Footnote	Anzahl für Baumuster Quantity for models alle all	010	011	030	037	10 50	11 51	20 60	21 61	Bemerkungen Remarks
-	180 292 01 53		Abstandhülse) Spacer sleeve)) für Eremspedal an Lagerrohr) for brake pedal at mounting tube		2						+			bis Fgst. 8506985 up to chassis 8506985
6	180 292 02 53		Abstandhülse) Spacer sleeve)		1						+			ab Fgst. 8506986 from chassis 8506986
7	000 987 32 41		Gummischeibe (für Stirnwandabdichtung) Rubber washer (for front wall sealing)		1						+		+	ab Fgst. 8506986 from chassis 8506986 ab Fgst. 8503175 from chassis 8503175
10	180 993 10 10		Rückzugfeder (für Bremspedal) Return spring (for brake pedal)		1									
			Kupplungspedal Clutch Pedal											
11	120 290 25 16		Kupplungspedal Clutch pedal		1					+				
R 12	180 290 04 16		Kupplungspedal Clutch pedal		1							+		
13	120 292 05 50		Buchse Bushing		2					+		+		
15	A 8 DIN 71412		Kegelwulstschmierkopf Grease fitting		1					+				
19	120 293 05 06		Pedalwelle Pedal shaft		1					+				
R19a	180 290 01 20		Pedalwelle Pedal shaft		1							+		

10023

Bild-Nr. Fig. No.	Teilnummer No. of spare part	And.-M. Modif. No.	Benennung Denomination	Fußnote Footnote	Anzahl für Baumuster Quantity for models alle all	010	011	030	037	10 50	11 51	20 60	21 61	Bemerkungen Remarks
R19b	120 988 00 10		Silentblock Silent block		2							+		
R19c	120 990 28 30		Scheibe Washer für Kupplungspedal Rohrlagerkörper-Rahmen for clutch pedal at tube mounting, body, frame		2							+		
R19d	26x1, 2 DIN 471		Sicherungsring Locking ring		1							+		
20	120 290 00 33		Halter Bracket für Schwenkstütze for swivel support		1					+				
-	130 290 00 33		Halter Bracket		1							+		
-	120 293 01 88		ersetzt durch 120 293 02 88 replaced by		-									
21	120 293 02 88		Beilagscheibe 2 mm dick (zwischen Kupplungsgehäuse und Halter) Shim, 2 mm thick (between clutch housing and bracket)		n.B. a.r.					+		+		
22	120 293 03 88		Beilagscheibe Shim für Halter an Kupplungsgehäuse for bracket at clutch housing		1					+		+		
23	B 7 DIN 127		Federring Lock washer		2					+		+		
24	M 7 DIN 934-5 S		Sechskantmutter Hex. nut		2					+		+		
25	180 290 04 21		Schwenkstütze Swivel support		1					+				

Bild-Nr. Fig. No.	Teilnummer No. of spare part	And.-M. Modif. No.	Benennung Denomination	Fußnote Footnote	Anzahl für Baumuster Quantity for models: alle all	010	011	030	037	10 50	11 51	20 60	21 61	Bemerkungen Remarks
-	180 290 05 21		Schwenkstütze Swivel support		1							+		
26	M 6x15 DIN 933-12K		Sechskantschraube) Hex.-hd. screw)		2					+		+		
27	120 293 01 43		Stützblech) Support plate)		1					+		+		
28	B 6 DIN 127		Federring) Lock washer)		2					+		+		
29	000 990 54 51		Sechskantmutter) Hex. nut)		2					+		+		
30	120 290 03 46		Flansch mit Silentblock Flange with silent block		1					+				
31	120 988 00 10		Silentblock Silent block		2					+				
32	B 7 DIN 127		Federring) Lock washer)		1					+				
33	M 7x25 DIN 931-8G		Sechskantschraube) Hex.-hd. screw)		1					+				
34	M 8x38 DIN 931-8G		Sechskantschraube) Hex.-hd. screw)		2					+				
35	B 8 DIN 127		Federring) Lock washer)		2					+				
36	M 8 DIN 934-5 S		Sechskantmutter) Hex. nut)		2					+		+		

für Schwenkstütze an Halter / for swivel support at bracket

für Flansch an Pedalwelle / for flange at pedal shaft

für Flansch bzw. -Welle an Kupplungspedal / for flange or pedal shaft resp. at clutch pedal

10023

Bild-Nr. Fig. No.	Teilnummer No. of spare part	And.-M. Modif.No.	Benennung Denomination	Fußnote Footnote	Anzahl für Baumuster Quantity for models: alle all	010	011	030	037	10 50	11 51	20 60	21 61	Bemerkungen Remarks
-	J 8,4 DIN 6797		Zahnscheibe (für Flansch bzw.-Welle an Kupplungspedal) Toothed washer (for flange or pedal shaft resp. at clutch pedal)		2							+		
-	180 292 00 04		Lagerkörper) Mounting body)		1								+	bis Fgst. B503174 up to chassis 8503174
-	120 292 01 04		ersetzt durch 120 292 02 04) für Bremspedal replaced by) for brake pedal		-							+	+	
R36a	120 292 02 04		Lagerkörper) Mounting body)		1							+	+	ab Fgst. 8503175 from chassis 8503175
-	M 8x28 DIN 931-3G		Sechskantschraube) Hex.-hd. screw)		3							+	+	
-	B 8 DIN 127		Federring) Lock washer)) für Lagerkörper an Rahmen und Kupplungspedal for mounting body at frame and clutch pedal		3							+	+	
R36b	120 991 03 41		Leichtspannhülse) Tightening sleeve)		2							+	+	
37	120 290 07 34		Hebel mit Bolzen Lever with pin		1					+		+		
38	26x1, 2 DIN 471		Sicherungsring) Locking ring) für Kupplungspedal an Pedalwelle for clutch pedal at pedal shaft		1					+		+		
39	120 990 02 48		Federscheibe 0, 2 mm dick) Spring washer 0.2 mm thick)		n.B a.r.					+				bis Fgst. 8507416 up to chassis 8507416

Bild-Nr. Fig. No.	Teilnummer No. of spare part	And.-M. Modif.No.	Benennung Denomination	Fußnote Footnote	Anzahl für Baumuster Quantity for models alle all	010	011	030	037	10 50	11 51	20 60	21 61	Bemerkungen Remarks
40	M 7x30 DIN 931-8G		Sechskantschraube) Hex.-hd. screw)		1					+	·	+		
41	B 7 DIN 127		Federring) Lock washer) für Hebel-Kupplungsbetätigung an Pedalwelle for lever, clutch operation at pedal shaft		1					+	·	+		
42	M 7 DIN 934-5 S		Sechskantmutter) Hex. nut)		1					+		+		
43	120 291 00 51		Abstandring Spacer ring		1					+		+		
44	10x16x1 DIN 988		Paßscheibe Washer		1					+		+		
45	000 981 18 10		Nadelkäfig Needle cage		1					+		+		
-	198 991 00 29		ersetzt durch 186 991 00 29 replaced by		-					+		+		
46	186 991 00 29		Kugel (für Pedalwelle) Ball (for pedal shaft)		1					+		+		
47	10x1 DIN 471		Sicherungsring (für Kugel an Pedalwelle) Locking ring (for ball at pedal shaft)		1					+		+		
47a	121 993 00 26		Federblech (für Kugelführung) Spring plate (for ball guide)		1					+		+		ab Fgst. 8516528 from chassis 8516528
48	120 291 03 88		Manschette Sleeve		1					+		+		
49	120 291 02 88		Gummikappe (für Kugelführung) Rubber cap (for ball guide)		1					+		+		

Bild-Nr. Fig.No.	Teilnummer No. of spare part	And.-M. Modif.No.	Benennung Denomination	Fußnote Footnote	Anzahl für Baumuster Quantity for models: alle all	010	011	030	037	10 50	11 51	20 60	21 61	Bemerkungen Remarks
-	180 290 04 23		ersetzt durch 120 290 11 23 zusammen mit 1 Bremspedal 180 290 01 18 1 Gummischeibe 000 987 32 41 1 Abstandhülse 180 292 02 53 (LL) replaced by 120 290 11 23 together with 1 brake pedal 180 290 01 18 1 rubber washer 000 987 32 41 1 spacer sleeve 180 292 02 53 (LL)		-						+			bis Fgst. 8506985 up to chassis 8506985
													+	bis Fgst. 8503174 up to chassis 8503174
-	120 290 10 23		ersetzt durch 120 290 11 23 replaced by		-									
50	120 290 11 23		Bügel (für Bremspedal)		1					+		+		
			Pedal arm (for brake pedal)		1						+			ab Fgst. 8506986 from chassis 8506986
													+	ab Fgst. 8503175 from chassis 8503175
-	186 292 02 82		Überzug Pedal plate		1						+		+	bis Fgst. 7511393 up to chassis 7511393
-	180 292 00 82		Überzug Pedal plate		1						+			ab Fgst. 7511394-8506985 from chassis 7511394-8506985
				für Bremspedal for brake pedal									+	bis Fgst. 8503174 up to chassis 8503174
-	153 292 00 82		ersetzt durch 319 292 00 82 replaced by		-									
51	319 292 00 82		Überzug Pedal plate		1					+		+		
					1						+			ab Fgst. 8506986 from chassis 8506986
													+	ab Fgst. 8503175 from chassis 8503175

Bild-Nr. Fig. No.	Teilnummer No. of spare part	And.-M. Modif. No.	Benennung Denomination	Fußnote Footnote	Anzahl für Baumuster Quantity for models: alle all	010	011	030	037	10 50	11 51	20 60	21 61	Bemerkungen Remarks
-	120 290 12 22		ersetzt durch 120 290 13 22 replaced by		-					+		+		
52	120 290 13 22		Bügel (für Kupplungspedal) Pedal arm (for clutch pedal)		1					+		+		
-	153 292 00 82		ersetzt durch 319 292 00 82 replaced by		-					+		+		
53	319 292 00 82		Überzug (für Kupplungspedal) Covering (for clutch pedal)		1					+		+		
54	136 224 01 66		Unterlegscheibe Washer für Kupplungs- und Bremspedal-abdichtung for clutch pedal and brake pedal sealing		2					+		+		
					2						+			bis Fgst. 8506985 up to chassis 8506985
													+	bis Fgst. 8503174 up to chassis 8503174
					1						+			ab Fgst. 8506986 from chassis 8506986
													+	ab Fgst. 8503175 from chassis 8503175
55	120 291 03 97		Dichtscheibe Sealing washer		2					+		+		
					2						+			bis Fgst. 8506985 up to chassis 8506985
													+	bis Fgst. 8503174 up to chassis 8503174
					1						+			ab Fgst. 8506986 from chassis 8506986
													+	ab Fgst. 8503175 from chassis 8503175

Bild-Nr. Fig.No.	Teilnummer No. of spare part	And.-M. Modif.No.	Benennung Denomination	Fußnote Footnote	Anzahl für Baumuster Quantity for models alle all	010	011	030	037	10 50	11 51	20 60	21 61	Bemerkungen Remarks
56	M 8x22 DIN 933-8G		Sechskantschraube (für Bügel an Kupplungs- und Bremspedal)		2					+		+		
			Hex.-hd. screw (for pedal arm at clutch pedal and brake pedal)		2						+			bis Fgst. 8506985 up to chassis 8506985
													+	bis Fgst. 8503174 up to chassis 8503174
					1						+			ab Fgst. 8506986 from chassis 8506986
													+	ab Fgst. 8503175 from chassis 8503175
57	136 290 00 67		Dichtscheibe (für Brems- und Kupplungspedal)		2					+	+	+		
			Sealing washer (for brake pedal and clutch pedal)		2						+			bis Fgst. 8506985 up to chassis 8506985
													+	bis Fgst. 8503174 up to chassis 8503174
					1						+			ab Fgst. 8506986 from chassis 8506986
													+	ab Fgst. 8503175 from chassis 8503175
			Kupplungsbetätigung Clutch Operation											
-	186 240 01 21		Stangenkopf, links Rod yoke, left		1					+		+		bis Fgst. 7508125 up to chassis 7508125
-	186 988 00 10		Silentblock Silent block		1					+		+		bis Fgst. 7508125 up to chassis 7508125

Bild-Nr. Fig. No.	Teilnummer No. of spare part	And.-M. Modif. No.	Benennung Denomination	Fußnote Footnote	Anzahl für Baumuster Quantity for models alle all	010	011	030	037	10 50	11 51	20 60	21 61	Bemerkungen Remarks
-	8x118x32/32 links N 331		ersetzt durch 121 290 09 39 (LL) bzw. (or) 180 290 04 39 (RL) resp. replaced by		-									
60	121 290 09 39		Zugstange) Pull rod)) für Kupplungsbetätigung) for clutch operation		1					+				
-	180 290 04 39		Zugstange) Pull rod)		1							+		
61	186 988 00 10		Silentblock Silent block		1					+		+		
62	120 293 02 32		Lasche Shackle		1					+		+		
63	M 8 links DIN 934-5 S		Sechskantmutter Hex. nut		2					+		+		bis Fgst. 7508125 up to chassis 7508125
					1					+		+		ab Fgst. 7508126 from chassis 7508126
64	180 293 00 76		Gewindebolzen (für Ausrückgabel) Threaded bolt (for release fork)		1					+		+		
65	M 10 DIN 936-5 S		Sechskantmutter Hex. nut		1					+		+		
67	10 N 55 a		Scheibe) Washer)) für Zugstange an Hebel) for pull rod at lever		1					+		+		
68	3x15 DIN 94		Splint) Cotter pin)		1					+		+		

Bild-Nr. Fig. No.	Teilnummer No. of spare part	And.-M. Modif.No.	Benennung Denomination	Fußnote Footnote	Anzahl für Baumuster Quantity for models									Bemerkungen Remarks
					alle all	010	011	030	037	10 50	11 51	20 60	21 61	
69	121 293 08 40		Halter) Bracket)		1					+				
-	180 293 04 40		Halter) für Rückzugfeder Bracket) for release spring		1							+		
-	180 258 07 40		Halter) Bracket)		1						+		+	
-	B 6 DIN 127		Federring) Lock washer) für Halter an Kupplungs-) gehäuse) for bracket at clutch		1							+		
-	M 6 DIN 934-5 S		Sechskantmutter) housing Hex. nut)		1							+		
70	121 993 02 10		Rückzugfeder Return spring		1									
71	180 524 02 33		Unterschutzblech) Underpan)		1					+	+			
72	B 4, 8x13 DIN 7976		Sechskantblechschraube) für Unterschutz an Hex.-hd. sheet metal screw) Aufbauboden) for underpan at body) floor		5					+	+			
73	000 984 11 55		Scheibe) Washer)		5					+	+			

Bild-Nr. Fig.No.	Teilnummer No. of spare part	And.-M. Modif.No.	Benennung Denomination	Fußnote Footnote	Anzahl für Baumuster Quantity for models: alle all	010	011	030	037	10 50	11 51	20 60	21 61	Bemerkungen Remarks
			Regulierung Control											
-	180 301 04 01		ersetzt durch 180 301 10 01 replaced by		-					+	+			
1	180 301 10 01		Fahrpedal Accelerator pedal		1					+	+			
R1a	180 301 06 01		Fahrpedal (12 mm Loch-Ø) Accelerator pedal (12 mm dia., of hole)		1							+	+	
-	183 301 00 18		ersetzt durch 180 301 00 18 replaced by		-					+	+			
2	180 301 00 18		Lager (für Fahrpedal) Mounting (for accelerator pedal)		2					+	+			
R2a	121 301 00 18		Lager (für Fahrpedal) Mounting (for accelerator pedal)		2							+	+	
3	M 6x20 DIN 931-8 G		Sechskantschraube) Hex.-hd. screw)		4					+	+			
4	B 6 DIN 137		Federscheibe) Spring washer) für Lager an Stirnwand) for mounting at front wall		4					+	+			
-	A 6 DIN 137		Federscheibe) Spring washer)		4							+	+	
-	AM 6x15 DIN 7985-4 S		Linsenschraube) Lens-hd. screw)		4							+	+	

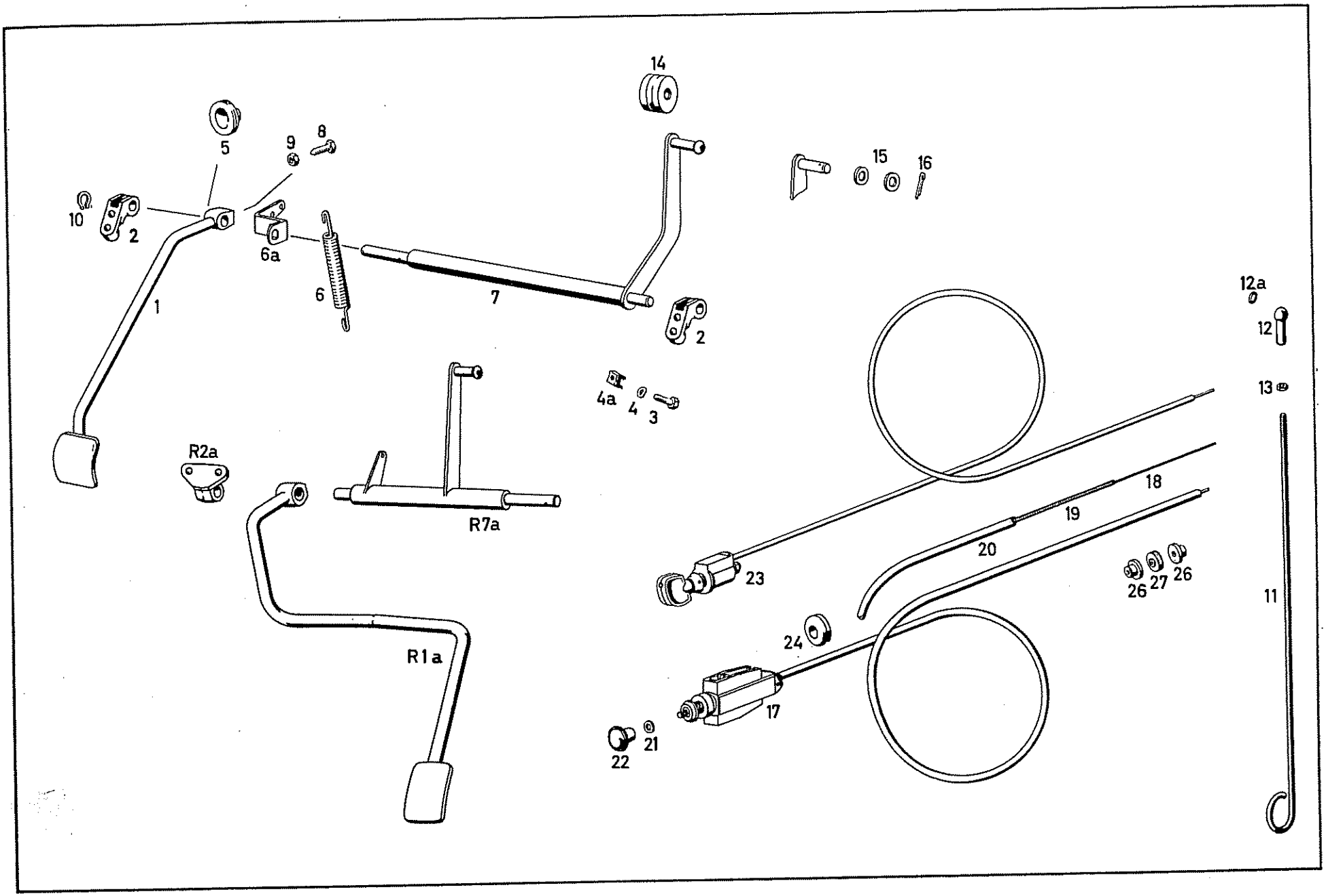
14
5
9
8
10
2
6a
6
7
1
15
16
12a
12
13
4a
4
3
R2a
R7a
R1a
18
19
20
23
26
27
26
24
17
22
21
11

Bild-Nr. Fig.No.	Teilnummer No. of spare part	And.-M. Modif.No.	Benennung Denomination	Fußnote Footnote	Anzahl für Baumuster Quantity for models: alle all	010	011	030	037	10 50	11 51	20 60	21 61	Bemerkungen Remarks
4a	000 990 27 91		Käfigklammer mit Spring-Stop-Mutter Cl. mp with spring stop nut		4									
5	183 907 00 81		Gummitülle für Fahrpedal durch Stirnwand Rubber grommet for accelerator pedal through front wall		1									
6	180 993 17 10		Rückzugfeder) Release spring)) für Fahrpedal) for accelerator pedal		1									
-	121 993 00 10		Rückzugfeder) Release spring)		1									
6a	180 302 00 14		Hebel (für Rückzugfeder) Lever (for release spring)		1									
7	180 300 09 20		Regulierwelle Control shaft		1									
R7a	180 300 10 20		Regulierwelle Control shaft		1									
8	180 990 00 37		Fixierachse ube) Fixing bolt) für Fahrpedal an Regulierwelle) for accelerator pedal at control) shaft		1									
9	M 6 DIN 934-5 S		Sechskantmutter) Hex. nut)		1									
10	G10x1,2 N 55 e		Sg.-Kreifring (für Regulierwelle an Lager) Locking ring (for control shaft at mounting)		1									

Bild-Nr. Fig. No.	Teilnummer No. of spare part	And.-M. Modif. No.	Benennung Denomination	Fußnote Footnote	Anzahl für Baumuster Quantity for models: alle all	010	011	030	037	10 50	11 51	20 60	21 61	Bemerkungen Remarks
11	180 301 06 15		Zugstange Pull rod		1									
-	A 8 DIN 71805		Kugelpfanne mit Sprengring Ball socket with snap ring		1									bis Fgst. 7505362 up to chassis 7505362
12	127 300 00 86		Kugelpfanne mit Sprengring Ball socket with snap ring		1									ab Fgst. 7505363 from chassis 7505363
12a	R 8 DIN 71805		Sprengring Snap ring		1									
13	M 5 DIN 934-5 S		Sechskantmutter Hex. nut		1									
14	180 301 00 97		Dämpfungsring Damper ring		1									
15	8,4 DIN 125		Scheibe Washer für Zugstange an Regulierhebel for pull rod at control lever		2									bis Fgst. 6508100 up to chassis 6508100
16	2x15 DIN 94		Splint Cotter pin		1									
-	180 300 07 30		ersetzt durch 180 300 18 30 replaced by		-									
17	180 300 18 30		Starterzug ohne Knopf (Draht 1130 mm lang) Choke cable without knob (wire 1, 130 mm long)		1									Länge nach Bedarf kürzen shorten length as required
18	III 1, 5 DIN 2076		Federstahldraht Spring steel wire 875 mm lang (long) 680 mm lang (long) 860 mm lang (long)		1	1	1	1	1			+	+	laufende Meter bestellen order by the meter

Bild-Nr. Fig.No.	Teilnummer No. of spare part	And.-M. Modif.No.	Benennung Denomination	Fußnote Footnote	Anzahl für Baumuster Quantity for models									Bemerkungen Remarks
					alle all	010	011	030	037	10 50	11 51	20 60	21 61	
19	000 988 01 72		Drahtspirale Wire spiral											)
			775 mm lang (long)			1	1							)
			610 mm lang (long)		1							+	+	)
			780 mm lang (long)					1	1					)
20	B 5x6, 2 sw DIN 40621		Isolierschlauch Insulating hose											) laufende Meter bestellen) order by the meter
			740 mm lang (long)			1	1							)
			600 mm lang (long)		1							+	+	)
			770 mm lang (long)					1	1					)
21	000 997 20 40		Filzring) Felt ring)		1									
			) für Starterzug an Schalttafel) for choke cable at instrument panel											
22	120 302 04 01		Knopf) Knob)		1									
23	180 300 00 32		Drahtzug - Zündverstellung Wire cable, ignition timing		1					+	+			)
														) bis Fgst. 7504707
-	180 300 01 32		Drahtzug - Zündverstellung Wire cable, ignition timing		1							+	+	) up to chassis 7504707
24	000 997 18 81		Gummitülle (für Drahtzüge durch Stirnwand) Rubber grommet (for wire cable through front wall)		2									
-	5x0, 3x135 N 286		Leitungshalter (für Zündverstellung an Heizwasserschlauch) Line bracket (for ignition timing at heating water hose)		1									
26	180 997 09 81		Gummibuchse) Rubber bushing) für Starterzug an Vergaser) for choke cable at carburetor		2									
27	180 302 00 72		Stellmutter) Adjusting nut)		2									

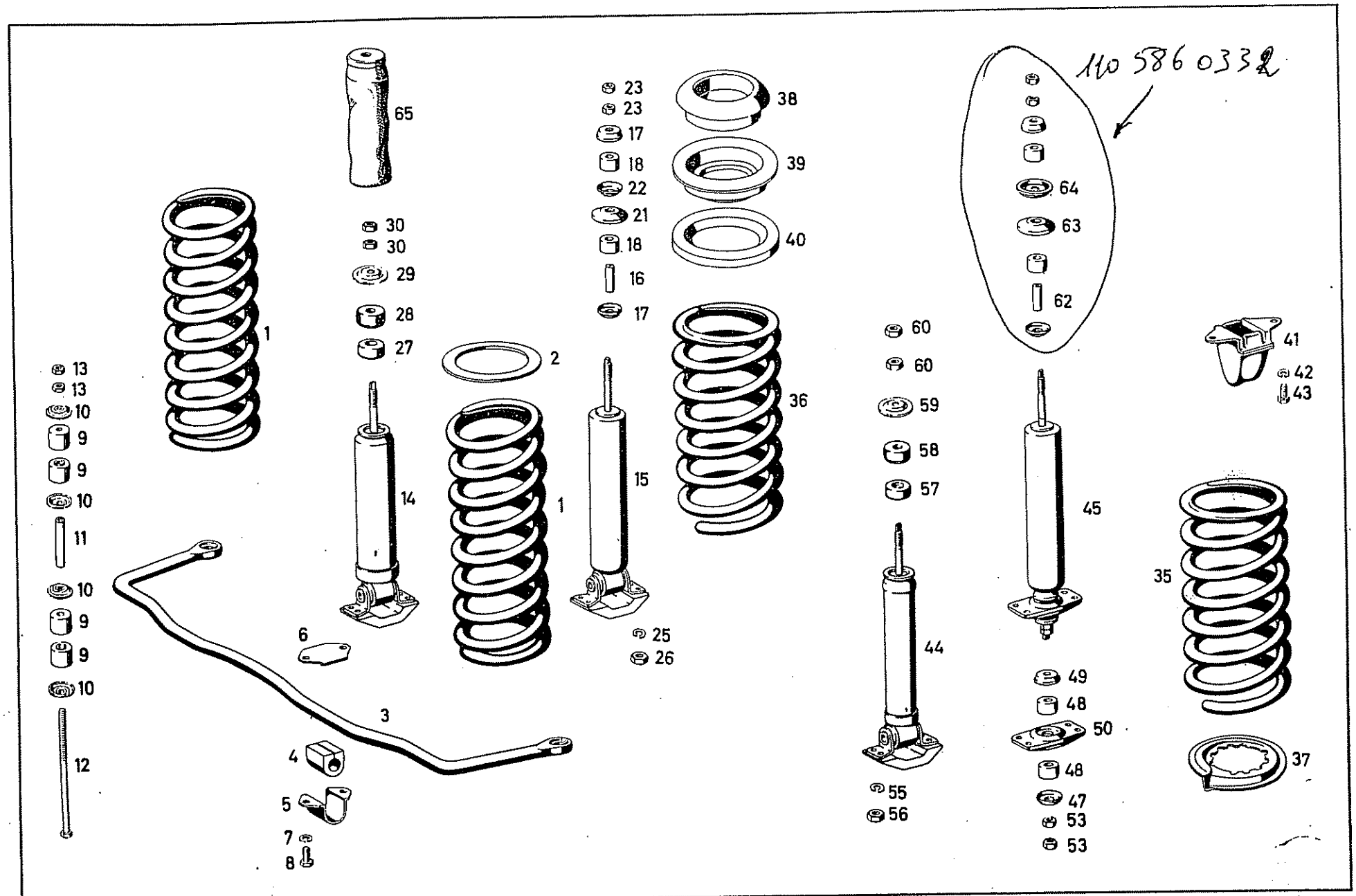
110 586 0332
1
2
3
4
5
6
7
8
9
10
11
12
13
14
15
16
17
18
21
22
23
25
26
27
28
29
30
35
36
37
38
39
40
41
42
43
44
45
47
48
49
50
53
55
56
57
58
59
60
62
63
64
65

Bild-Nr. Fig. No.	Teilnummer No. of spare part	And.-M. Modif.No.	Benennung Denomination	Fußnote Footnote	Anzahl für Baumuster Quantity for models: alle all	010	011	030	037	10 50	11 51	20 60	21 61	Bemerkungen Remarks
			Vorderfeder Front Spring											
.1	180 321 15 04		Vorderfeder, Draht 15,75 Ø mm Front spring, wire dia. 15.75 mm			2	2							
- - -	180 321 10 04) 180 321 14 04) 180 321 13 04)		ersetzt durch 180 321 18 04 replaced by					-	-					
-	180 321 18 04		Vorderfeder, Draht 15,75 Ø mm Front spring, wire dia. 17.75 mm					2	2					ERROR 15,75
-	180 321 17 04		Vorderfeder, Draht 16,0 Ø mm Front spring, wire dia. 16.0 mm	4	2									
2	120 322 00 84		Unterlegscheibe Shim		2									
			Drehstab für Vorderfeder Torsion Bar for Front Spring											
3	180 321 07 07		Drehstab (für Vorderfeder) Torsion bar (for front spring)		1									
4	121 323 01 85		Gummilager (für Drehstab an Aufbauboden) Rubber mounting (for torsion bar at body floor)		2									

Bild-Nr. Fig. No.	Teilnummer No. of spare part	Änd.-M. Modif. No.	Benennung Denomination	Fußnote Footnote	Anzahl für Baumuster Quantity for models alle all	010	011	030	037	10 50	11 51	20 60	21 61	Bemerkungen Remarks
5	181 323 00 68		Halter Bracket		2									
6	181 323 00 84		Sicherungsblech Locking plate		2									
7	B 8 DIN 127		Federring Lock washer		4									
8	M 8x18 DIN 933-8 G		Sechskantschraube Hex.-hd. screw		4									
9	120 323 00 44		Gummipuffer Rubber buffer		8									
10	120 323 00 67		Tellerscheibe Retainer		8									
11	120 991 10 40		Abstandrohr (für Drehstab) Spacer tube (for torsion bar)		2									
12	M 8x165 DIN 931-8 G		Sechskantschraube Hex.-hd. screw		2									
13	M 8 DIN 934-5 S		Sechskantmutter Hex. nut		4									

für Drehstab an Aufbau-Boden
for torsion bar at body floor

für Drehstab an Querlenker unten
for torsion bar at wishbone, bottom

Bild-Nr. Fig. No.	Teilnummer No. of spare part	And.-M. Modif.No.	Benennung Denomination	Fußnote Footnote	Anzahl für Baumuster Quantity for models alle all	010	011	030	037	10 50	11 51	20 60	21 61	Bemerkungen Remarks
			Stoßdämpfer vorn Shock Absorber, Front											
- -	180 320 02 30) 180 320 05 30)		ersetzt durch 180 323 00 00 replaced by		-									
14	180 323 00 00		Stoßdämpfer vorn Shock absorber, front		2									bis Fgst. 8509109 mit Ausnahme von 7510452 - 11075 up to chassis 8509109 except for 7510452-11075 ab Fgst. 9508371 from chassis 9508371
15	180 323 05 00		Stoßdämpfer vorn Shock absorber, front		2									ab Fgst. 8509110 bis Fgst. 9508370 außerdem eingebaut in 7510452 - 11075 from chassis 8509110 up to chassis 9508370 in addition fitted in 7510452 - 11075
-	180 323 01 00		Stoßdämpfer vorn Shock absorber, front	6	2									
-	180 323 03 00		Stoßdämpfer vorn Shock absorber, front	4	2									

Bild-Nr. Fig.No.	Teilnummer No. of spare part	And.-M. Modif.No.	Benennung Denomination	Fußnote Footnote	Anzahl für Baumuster Quantity for models alle all	010	011	030	037	10 50	11 51	20 60	21 61	Bemerkungen Remarks
16	000 323 08 53		Abstandrohr Spacer tube		2									
17	000 323 03 62		Teller außen Retainer, outside		4									
18	000 323 12 85		Gummiring Rubber ring		4									ab Fgst. 8509110 bis Fgst. 9508370 außerdem eingebaut in 7510452-11075
21	000 323 08 62		Teller innen Retainer, inside		2									from chassis 8509110 up to chassis 9508370 in addition fitted in 7510452-11075
-	000 323 07 62		ersetzt durch 000 323 11 62 replaced by		-									
22	000 323 11 62		Gummiteller innen Retainer, inside		2									
23	000 990 59 51		Sechskantmutter Hex. nut		4									
25	B 7 DIN 127		Federring Lock washer		8									
26	M 7 DIN 934-5 S		Sechskantmutter Hex. nut		8									

für Stoßdämpferbefestigung / for shock absorber mounting

für Stoßdämpfer an Querlenker unten / for shock absorber at wishbone, bottom

Bild-Nr. Fig.No.	Teilnummer No. of spare part	And.-M. Modif.No.	Benennung Denomination	Fußnote Footnote	Anzahl für Baumuster Quantity for models: alle all	010	011	030	037	10 50	11 51	20 60	21 61	Bemerkungen Remarks
-	120 323 06 85		ersetzt durch 180 323 04 85) replaced by)		-									)
27	180 323 04 85		Gummiring unten) Rubber ring, bottom)		2									)
-	180 323 01 85		ersetzt durch 180 326 01 68) replaced by) für Stoßdämpfer an		-									)bis Fgst. 8509109)mit Ausnahme von)7510452 - 11075)ab Fgst. 9508371
-	180 326 01 68		Gummiring oben) Vorderachsträger Rubber ring, top) for shock absorber at		2									)up to chassis 8509109)except for 7510452 - 11075)from chassis 9508371
29	180 323 00 83		Teller) front axle support Retainer)		2									)
30	M 10x1 DIN 934-5S		Sechskantmutter) Hex. nut)		4									)
			Hinterfeder Rear Spring											
- -	180 324 28 04) 180 324 15 04)		ersetzt durch 105 324 00 04 replaced by		-									
35	105 324 00 04		Hinterfeder links, Draht 16, 2 Ø mm Rear spring, left, wire dia. 16.2 mm		1									
- -	180 324 29 04) 180 324 16 04)		ersetzt durch 105 324 01 04 replaced by		-									
36	105 324 01 04		Hinterfeder rechts, Draht 16, 2 Ø mm Rear spring, right, wire dia. 16.2 mm		1									

10023

Bild-Nr. Fig. No.	Teilnummer No. of spare part	And.-M. Modif.No.	Benennung Denomination	Fußnote Footnote	Anzahl für Baumuster Quantity for models alle all	010	011	030	037	10 50	11 51	20 60	21 61	Bemerkungen Remarks
-	180 324 26 04		Hinterfeder links, Draht 17,0 Ø mm Rear spring, left, wire dia. 17.0 mm	4	1									
-	180 324 27 04		Hinterfeder rechts, Draht 17,0 Ø mm Rear spring, right, wire dia. 17.0 mm	4	1									
37	180 325 04 15		Federteller unten (für Schubstrebe) Spring retainer, bottom (for thrust arm)		2									
-	121 324 12 04		Hinterfeder links, Draht 18,0 Ø mm Rear spring, left, wire dia. 18.0 mm	5	1									
-	121 324 13 04		Hinterfeder rechts, Draht 18,0 Ø mm Rear spring, right, wire dia. 18.0 mm	5	1									
38	180 325 01 44		Gummilager (für oberen Federteller) / Rubber mounting (for spring retainer, top)) für Hinterfeder an Aufbau-Boden / for rear spring at body floor		2									
39	180 325 03 15		Federteller oben / Spring retainer, top		2									
40	180 325 00 52		Ausgleichring oben / Shim, top		n.B. a.r.									
- -	120 320 04 44) 180 320 00 44)		ersetzt durch / replaced by 180 320 01 44		-									
41	180 320 01 44		Gummipuffer-Anschlag (für Federwegbegrenzung nach oben) Rubber buffer, stop (for spring way limit, towards top)		2									

Bild-Nr. Fig. No.	Teilnummer No. of spare part	And.-M. Modif. No.	Benennung Denomination	Fußnote Footnote	Anzahl für Baumuster Quantity for models: alle all	010	011	030	037	10 50	11 51	20 60	21 61	Bemerkungen Remarks
-	120 320 04 44		Gummipuffer-Anschlag Rubber buffer, stop	5	2									
42	B 7 DIN 127		Federring) Lock washer) für Gummipuffer-Anschlag an Aufbau-Boden) for rubber buffer, stop at body		4									
43	M 7x15 DIN 933-8G		Sechskantschraube) floor Hex.-hd. screw)		4									
			Stoßdämpfer hinten Shock Absorber, Rear											
- -	180 320 02 31) 180 320 05 31)		ersetzt durch 121 326 01 00 replaced by		-									
44	121 326 01 00		Stoßdämpfer hinten Shock absorber, rear		2									bis Fgst. 8509109 mit Ausnahme von 7510452 - 11075 up to chassis 8509109 except for 7510452-11075
45	180 326 04 00		Stoßdämpfer hinten Shock absorber, rear		2									)
47	000 323 03 62		Teller außen) Retainer, outside)		2									) ab Fgst. 8509110) außerdem eingebaut in) 7510452 - 11075
48	000 323 12 85		Gummiring) für Stoßdämpferbefestigung unten Rubber ring) for shock absorber mounting, bottom		4									) from chassis 8509110) in addition fitted in) 7510452 - 11075
49	000 323 04 62		Teller außen) Retainer, outside)		2									)

Bild-Nr. Fig. No.	Teilnummer No. of spare part	And.-M. Modif. No.	Benennung Denomination	Fußnote Footnote	Anzahl für Baumuster Quantity for models: alle all	010	011	030	037	10 50	11 51	20 60	21 61	Bemerkungen Remarks
50	000 323 09 62		Aufhänge-Brücke) Fixing clamp) für Stoßdämpferbefestigung unten) for shock absorber mounting bottom		2									)ab Fgst. 8509110)außerdem eingebaut in) 7510452-11075)from chassis 8509110)in addition fitted in) 7510452-11075
53	000 990 59 51		Sechskantmutter) Hex. nut)		4									
-	180 326 02 00		Stoßdämpfer hinten Shock absorber, rear	4/5 6	2									
-	000 326 43 00		ersetzt durch 180 326 01 00 replaced by	-	-									
-	180 326 01 00		Stoßdämpfer hinten Shock absorber, rear	6	2									
55	B 7 DIN 127		Federring) Lock washer))für Stoßdämpfer an Schubstrebe)for shock absorber at thrust arm		8									
56	M 7 DIN 934-5 S		Sechskantmutter) Hex. nut)		8									
57	180 323 04 85		Gummiring unten) Rubber ring, bottom)		2									)
				4/5/6	2									) bis Fgst. 8509109
-	180 323 03 85		ersetzt durch 180 326 01 68) replaced by)		-									) mit Ausnahme von) 7510452-11075) up to chassis 8509109) except for 7510452-11075
58	180 326 01 68		Gummiring oben) für Stoßdämpferbefestigung oben) Rubber ring, top) for shock absorber mounting, top)		2									) für Sonderwunsch siehe) Fußnoten 4, 5 und 6) for special request see) footnotes 4, 5 and 6
				4/5/6	2									)
59	180 323 00 83		Teller) Retainer)		2									)
				4/5/6	2									)
60	M 10x1 DIN 934-5S		Sechskantmutter) Hex. nur)		4									)
				4/5/6	4									)

Bild-Nr. Fig. No.	Teilnummer No. of spare part	And.-M. Modif. No.	Benennung Denomination	Fußnote Footnote	Anzahl für Baumuster Quantity for models: alle all	010	011	030	037	10 50	11 51	20 60	21 61	Bemerkungen Remarks
-	000 323 08 53		ersetzt durch 000 323 10 53 replaced by		-									
62	000 323 10 53		Abstandrohr Spacer tube		2									
-	000 323 03 62		Teller außen Retainer, outside		4									
-	000 323 12 85		Gummiring Rubber ring	für Stoßdämpferbefestigung oben for shock absorber mounting, top	4									ab Fgst. 8509110 außerdem eingebaut in 7510452 - 11075 from chassis 8509110 in addition fitted in 7510452 - 11075
63	000 323 08 62		Teller innen Retainer, inside		2									
-	000 323 07 62		ersetzt durch 000 323 11 62 replaced by		-									
64	000 323 11 62		Gummiteller innen Rubber retainer, inside		2									
-	000 990 59 51		Sechskantmutter Hex. nut		4									
65	180 320 01 59		Stoffbeutel (57 mm Ø) (Staubschutz für Stoßdämpfer vorn und hinten) Canvas pocket (dia. 57 mm) (dust protection for shock absorber, front and rear)		4									Sonderwunsch special request

10023

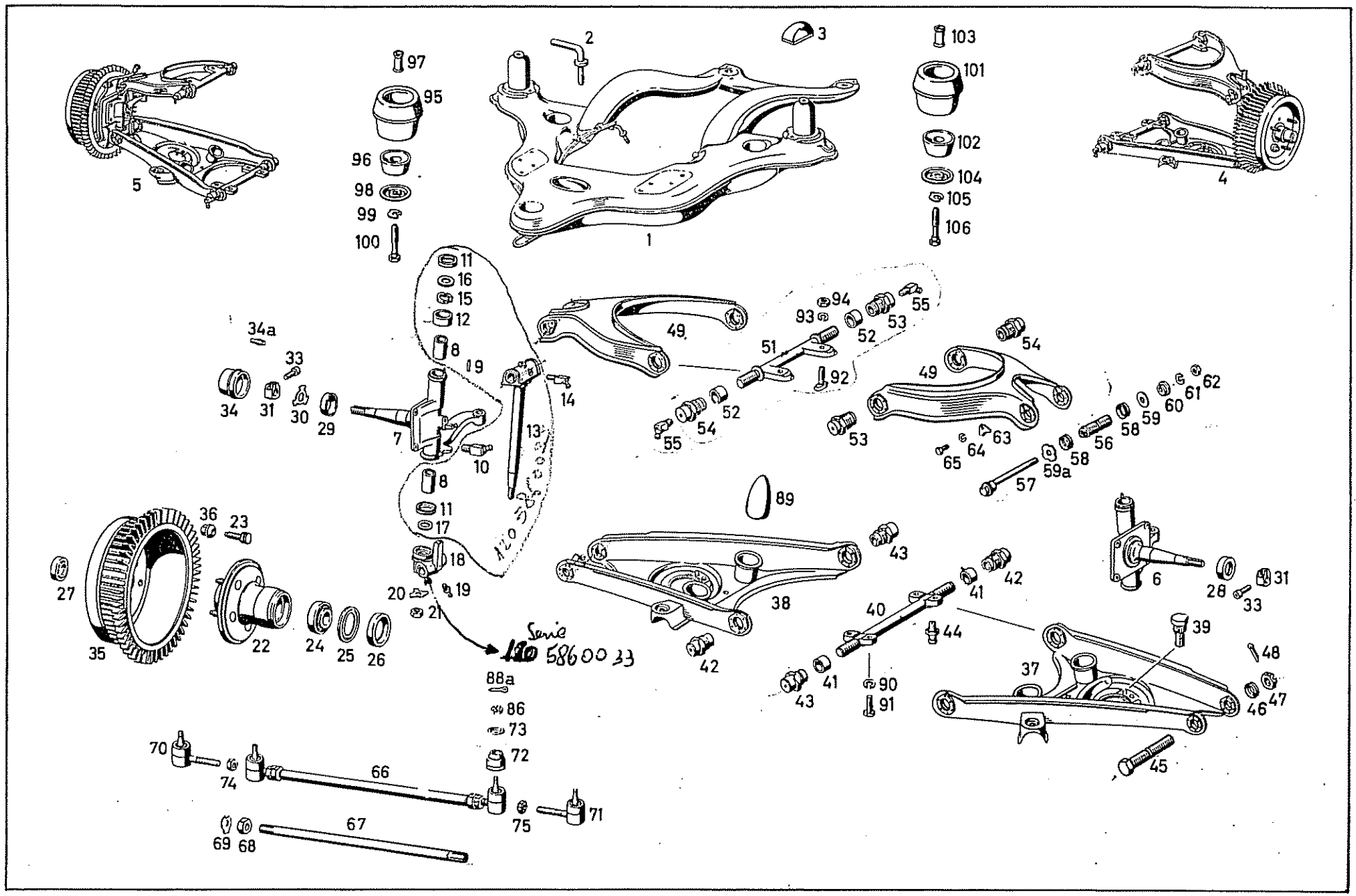
1
2
3
4
5
6
7
8
9
10
11
12
13
14
15
16
17
18
19
20
21
22
23
24
25
26
27
28
29
30
31
33
34
34a
35
36
37
38
39
40
41
42
43
44
45
46
47
48
49
51
52
53
54
55
56
57
58
59
59a
60
61
62
63
64
65
66
67
68
69
70
71
72
73
74
75
86
88a
89
90
91
92
93
94
95
96
97
98
99
100
101
102
103
104
105
106
Serie 120 586033

Bild-Nr. Fig.No.	Teilnummer No. of spare part	Änd.-M. Modif.No.	Benennung Denomination	Fußnote Footnote	Anzahl für Baumuster Quantity for models alle all	010	011	030	037	10 50	11 51	20 60	21 61	Bemerkungen Remarks
			Vorderachse Front Axle											
1	180 330 06 42		Vorderachsträger) Front axle support))mit hinterer Motorlagerung)with rear engine mounting		1					✣	✣			
-	180 330 07 42		Vorderachsträger) Front axle support)		1							✣	✣	
2	120 360 04 35		Halter (für Lenkungsstoßdämpfer) Bracket (for steering shock absorber)		1									
3	181 333 01 65		Gummipuffer (für Vorderachsträger) Rubber buffer (for front axle support)		2									
-	180 330 12 98		ersetzt durch 180 330 18 98 zusammen mit 1 Bolzen 180 421 06 71 replaced by 180 330 18 98 together with 1 pin 180 421 06 71		-									bis Fgst. 8519002 up to chassis 8519002
4	180 330 18 98		Vorderachshälfte links (mit vergrößertem Bremsbackenspiel) Front axle half, left (with bigger brake shoe clearance)		1				–					ab Fgst. 8519003 from chassis 8519003
-	180 330 13 98		ersetzt durch 180 330 19 98 zusammen mit 1 Bolzen 180 421 06 71 replaced by 180 330 19 98 together with 1 pin 180 421 06 71		-									bis Fgst. 8519002 up to chassis 8519002
5	180 330 19 98		Vorderachshälfte rechts (mit vergrößertem Bremsbackenspiel) Front axle half, right (with bigger brake shoe clearance)		1									ab Fgst. 8519003 from chassis 8519003

Bild-Nr. Fig. No.	Teilnummer No. of spare part	Änd.-M. Modif. No.	Benennung Denomination	Fußnote Footnote	Anzahl für Baumuster Quantity for models: alle all	010	011	030	037	10 50	11 51	20 60	21 61	Bemerkungen Remarks
-	180 330 14 98		ersetzt durch 180 330 20 98 zusammen mit 2 Bolzen 180 421 06 71 replaced by 180 330 20 98 together with 2 pin 180 421 06 71		-									bis Fgst. 8519002 up to chassis 8519002
-	180 330 20 98		Vorderachshälfte links für 32° Radeinschlag (mit vergrößertem Bremsbackenspiel) Front axle half, left for 32° wheel turning circle (with bigger brake shoe clearance)		1									ab Fgst. 8519003 from chassis 8519003 Sonderwunsch für Bereifung 6.4-15 special request for tires 6.4-15
-	180 330 15 98		ersetzt durch 180 330 21 98 zusammen mit 2 Bolzen 180 421 06 71 replaced by 180 330 21 98 together with 2 pin 180 421 06 71		-									bis Fgst. 8519002 up to chassis 8519002
-	180 330 21 98		Vorderachshälfte rechts für 32° Radeinschlag (mit vergrößertem Bremsbackenspiel) Front axle half, right for 32° wheel turning circle (with bigger brake shoe clearance)		1									ab Fgst. 8519003 from chassis 8519003
-	180 330 22 20		ersetzt durch 180 330 30 20 replaced by		-									
6	180 330 30 20		Achsschenkel links Steering knuckle left		1									

Bild-Nr. Fig. No.	Teilnummer No. of spare part	And.-M. Modif. No.	Benennung Denomination	Fußnote Footnote	Anzahl für Baumuster Quantity for models: alle all	010	011	030	037	10 50	11 51	20 60	21 61	Bemerkungen Remarks
-	180 330 23 20		ersetzt durch 180 330 31 20 replaced by		-									
7	180 330 31 20		Achsschenkel rechts Steering knuckle, right		1									
-	180 332 01 48		Buchse (38 mm lang) Bushing (38 mm long)		4 2									bis V' Achse 9516415 up to front axle 9516415)
8	111 332 01 48		Buchse (45 mm lang) Bushing (45 mm long)		2									) ab V' Achse 9516416) from front axle 0516416)
9	2, 5 h8x6 DIN 7		Zylinderstift Cylindrical pin		2									
10	B 8 DIN 71412		Kegelwulstschmierkopf Grease fitting		2									
11	120 332 02 60		Staubdeckel) Dust cap)		4									
12	120 332 00 51		Staubhülse) Dust sleeve) für Achsschenkelbolzen for king pin		2									
13	120 332 05 06		Achsschenkelbolzen King pin		2									
14	B 8 DIN 71412		Kegelwulstschmierkopf Grease fitting		2									
15	120 332 01 62		Druckscheibe unten Thrust washer, bottom		2									
16	120 332 02 62		Druckscheibe oben Thrust washer, top		2									

10023

Bild-Nr. Fig. No.	Teilnummer No. of spare part	And.-M. Modif.No.	Benennung Denomination	Fußnote Footnote	Anzahl für Baumuster Quantity for models: alle all	010	011	030	037	10 50	11 51	20 60	21 61	Bemerkungen Remarks
17	136 332 00 52		Ausgleichscheibe 2,3 mm dick Shim 2.3 mm thick											
-	136 332 01 52		Ausgleichscheibe 2,5 mm dick Shim 2.5 mm thick		wahlweise optional									
-	136 332 02 52		Ausgleichscheibe 2,7 mm dick Shim 2.7 mm thick		für Achsschenkelbolzen an Achsschenkel unten for king pin at steering knuckle, bottom									
-	136 332 08 52		Ausgleichscheibe 1,7 mm dick Shim 1.7 mm thick		2									
-	136 332 09 52		Ausgleichscheibe 1,9 mm dick Shim 1.9 mm thick											
-	136 332 10 52		Ausgleichscheibe 2,1 mm dick Shim 2.1 mm thick											
-	120 333 05 09		ersetzt durch 180 333 00 09 replaced by		-									
18	180 333 00 09		Achsschenkelträger ohne Schmiernute (am Querlenker unten) Steering knuckle support, without lubrication groove (at wishbone, bottom)		2									
-	120 333 04 09		ersetzt durch 180 333 01 09 zusammen mit 1 Gewindebolzen 120 333 04 74 replaced by 180 333 01 09 together with 1 threaded pin 120 333 04 74		-									Sonderwunsch für Bereifung 6,40 - 15 special request for tires 6.40 - 15
-	180 333 01 09		Achsschenkelträger ohne Schmiernute (32° Radeinschlag) Steering knuckle support without lubrication groove (32° wheel turning circle)		2									

Bild-Nr. Fig.No.	Teilnummer No. of spare part	And.-M. Modif.No.	Benennung Denomination	Fußnote Footnote	Anzahl für Baumuster Quantity for models: alle all	010	011	030	037	10 50	11 51	20 60	21 61	Bemerkungen Remarks
19	A 8 DIN 71412		Kegelwulstschmierkopf Grease fitting		2									
20	181 994 00 15		Sicherungsblech Locking plate		2									
21	M 14 x 1, 5 DIN 934-5 S		Sechskantmutter Hex. nut		2									
			Vorderradnabe Front Wheel Hub											
-	120 330 13 25		ersetzt durch 180 330 07 25 replaced by		-									
22	180 330 07 25		Vorderradnabe mit Bolzen Front wheel hub with pin		2									
-	120 401 02 71		ersetzt durch 120 401 01 71 replaced by		-									
23	120 401 01 71		Radbefestigungsbolzen Wheel fixing pin		10									
24	0007203230 3 32206 DIN 720		Kegellager Tapered roller bearing		2									
-	180 334 00 82		Abdeckscheibe, äußere Outer cover plate für Kegellager for tapered roller bearing		2									ab V° Achse 7512181 bis V° Achse 7512680 from front axle 7512181 up to front axle 7512680
-	180 334 01 82		Abdeckscheibe, innere Inner cover plate		2									

Bild-Nr. Fig. No.	Teilnummer No. of spare part	And.-M. Modif. No.	Benennung Denomination	Fußnote Footnote	Anzahl für Baumuster Quantity for models: alle all	010	011	030	037	10 50	11 51	20 60	21 61	Bemerkungen Remarks
25	180 334 01 64		Abziehteller / Puller plate) für Vorderradnabe / for front wheel hub		2									
26	000 997 18 46		Abdichtring / Sealing ring)		2									
27	000720-032206 (32303 DIN 720)		Kegellager / Tapered roller bearing		2									
28	180 334 00 62		Zwischenring (für Vorderachsschenkel links) Intermediate ring (for front steering knuckle, left)		1									
29	180 334 01 62		Zwischenring (für Vorderachsschenkel rechts) Intermediate ring (for front steering knuckle, right)		1									
-	120 332 01 59		Dichtring (zwischen Zwischenring und Achsschenkel) Sealing ring (between intermediate ring and steering knuckle)		2									Reparaturausführung bei undichten Vorderradnaben for repairs in case of untight front wheel hubs
30	120 334 03 15		Scheibe (für Achsschenkel) Washer (for steering knuckle)		2									
31	120 334 07 72		Klemmutter (für Achsschenkel) Clamping nut (for steering knuckle)) für Radnabe an Achsschenkel / for wheel hub an steering knuckle		2									
33	120 990 13 20		Innensechskantschraube / Hex.-hd. socket screw)		2									

Bild-Nr. Fig.No.	Teilnummer No. of spare part	And.-M. Modif.No.	Benennung Denomination	Fußnote Footnote	Anzahl für Baumuster Quantity for models: alle all	010	011	030	037	10 50	11 51	20 60	21 61	Bemerkungen Remarks
34	120 330 01 57		Radkappe mit Kontaktfeder Wheel cap with contact spring		2									
34a	4x10 DIN 1474 Ms		Steckkerbstift Grooved pin		2									Sonderwunsch Entstörung für Radio-Einbau special request for radio interference suppression
35	113 420 00 05 (121 420 00 05)		Bremstrommel Brake drum		2									
-	120 990 00 59		ersetzt durch 110 990 00 59 replaced by		-									
36	120 990 00 59 (110 990 00 59)		Kugelbundmutter (für Radbefestigungsbolzen) Spherical collar nut (for wheel fixing pin)		4									siehe auch Gruppe 35 und 40 see also group 35 and 40
			Querlenker unten Wishbone, Bottom											
-	180 330 00 08		ersetzt durch 180 330 00 07 replaced by		-									
37	180 330 00 07		Querlenker unten links Wishbone, bottom, left		1									
-	180 330 01 08		ersetzt durch 180 330 01 07 replaced by		-									
38	180 330 01 07		Querlenker unten rechts Wishbone, bottom, right		1									

10023

Bild-Nr. Fig. No.	Teilnummer No. of spare part	And.-M. Modif.No.	Benennung Denomination	Fußnote Footnote	Anzahl für Baumuster Quantity for models alle all	010	011	030	037	10 50	11 51	20 60	21 61	Bemerkungen Remarks
39	120 990 10 20		Zylinderschraube Cylindrical screw		8									
40	180 333 00 30		Lagerbolzen (für Querlenker unten) Pin (for wishbone, bottom)		2									
41	120 333 01 80		Dichtring (für Querlenker innen) Sealing ring (for wishbone, inside)		4									
-	180 353 00 48		ersetzt durch 111 333 05 48 replaced by		-									
42	111 333 05 48		Gewindebuchse (Spezial-Gewinde Außen - ø 29, 9 mm links hinten und rechts vorn) Threaded bushing (special thread, outside - dia. 29.9 mm left rear and right front)	für unteren Querlenker an Lagerbolzen for wishbone bottom at pivot pin	2									
-	180 333 01 48		ersetzt durch 111 333 04 48 replaced by		-									
43	111 333 04 48		Gewindebuchse (Spezial-Gewinde, Außen - ø 30, 9 mm links vorn und rechts hinten) Threaded bushing (special thread, outside - dia. 30.9 mm left front and right rear)		2									
44	A 8 DIN 71412		Kegelwulstschmierkopf Grease fitting		4									

Bild-Nr. Fig.No.	Teilnummer No. of spare part	And.-M. Modif.No.	Benennung Denomination	Fußnote Footnote	Anzahl für Baumuster Quantity for models alle all	010	011	030	037	10 50	11 51	20 60	21 61	Bemerkungen Remarks
45	120 333 04 74		Gewindebolzen (für Querlenker außen)) Threaded pin (for wishbone, outside))))		2									
46	181 333 01 80		Dichtring Sealing ring)für unteren)Querlenker an)Achsschenkel-)träger		4									
47	181 990 00 55		Kronenmutter Castle nut)for wishbone,)bottom at)steering)knuckle		2									
48	3x35 DIN 94		Splint Cotter pin) support)		2									
			Querlenker oben Wishbone, top											
-	120 330 04 07)		ersetzt durch 120 330 06 07		-									
-	120 330 05 07)		replaced by											
49	120 330 06 07		Querlenker oben links und rechts Wishbone top, left and right		2									
51	120 333 00 30		Lagerbolzen) Pivot pin)))		2									
-	120 333 03 30		Lagerbolzen) für oberen Querlenker Pivot pin) for wishbone, top))		2									))) Reparaturausführung) repair design))
-	120 333 04 30		Lagerbolzen) Pivot pin)		2									

Bild-Nr. Fig.No.	Teilnummer No. of spare part	And.-M. Modif.No.	Benennung Denomination	Fußnote Footnote	Anzahl für Baumuster Quantity for models alle all	010	011	030	037	10 50	11 51	20 60	21 61	Bemerkungen Remarks
52	120 333 01 80		Dichtring Sealing ring		4									
53	120 333 02 48		Gewindebuchse (Spezial.-Gewinde, Außen-ø 29, 9 mm links vorn und rechts hinten) Threaded bushing (special thread, outside dia. 29.9 mm left front and right rear) für oberen Querlenker an Lagerbolzen for wishbone top at pivot pin		2									
54	120 333 03 48		Gewindebuchse (Spezial-Gewinde, Außen -ø 30, 9 mm links hinten und rechts vorn) Threaded bushing (special thread, outside dia. 30.9 mm left rear and right front)		2									
55	B 8 DIN 71412		Kegelwulstschmierkopf Grease fitting		4									
56	120 333 05 48		Gewindebuchse (zum Querlenker oben für Nachlaufverstellung) Threaded bushing (to wishbone, top, for caster adjustment)		2									
57	120 333 03 74		Exzenterbolzen (für Querlenker oben) Excentric pin (for wishbone top)		2									
58	181 333 01 80		Dichtring (für Querlenker außen) Sealing ring (for wishbone outside)		4									
59	120 990 13 40		Scheibe (für Exzenterbolzen) Washer (for excentric pin)		2									
59a	120 990 32 40		Verstellscheibe (für Exzenterbolzen für Nachlaufverstellung) Adjusting washer (for aexcentric pin for caster adjustment)		2									

Bild-Nr. Fig.No.	Teilnummer No. of spare part	And.-M. Modif.No.	Benennung Denomination	Fußnote Footnote	Anzahl für Baumuster Quantity for models: alle all	010	011	030	037	10 50	11 51	20 60	21 61	Bemerkungen Remarks
60	120 330 01 87		Exzenterbuchse Excentric bushing		2									
61	B 10 DIN 127		Federring Lock washer		2									
62	M 10 DIN 934-5 S		Sechskantmutter Hex. nut		2									
63	120 333 00 73		Sicherungsblech (für Exzenterbolzen) Locking plate (for excentric pin)		2									
64	B 6 DIN 127		Federring Lock washer		2									
65	M 6x10 DIN 933-8 G		Sechskantschraube Hex.-hd. screw		2									
			Spurstange Tie Rod											
- -	180 330 07 03) 180 330 08 03)		Spurstange links und rechts) ersetzt durch Tie rod left and right) 180 330 11 03) replaced by		-									
-	180 333 01 15		Spurstangenrohr Tie rod tube		2									))))
-	120 335 00 63		Spannring Ring		4									)bis Fgst. 8521179)up to chassis 8521179
-	120 994 00 15		Sicherungsblech Locking plate		4									))))))

10023

Bild-Nr. Fig.No.	Teilnummer No. of spare part	And.-M. Modif.No.	Benennung Denomination	Fußnote Footnote	Anzahl für Baumuster Quantity for models alle all	010	011	030	037	10 50	11 51	20 60	21 61	Bemerkungen Remarks
-	120 330 05 48		Kugelpfannenkopf (Rechtsgewinde) (für Spurstange rechts außen) Ball socket head (right-hand thread) (for tie rod, right outside)		1									))bis Fgst. 8521179)up to chassis 8521179)
-	120 330 04 48		Kugelpfannenkopf (Linksgewinde) (für Spurstange links außen) Ball socket head (left-hand thread) (for tie rod, left outside)		1									)Kegelwulstschmierkopf) A 8 DIN 71412 montieren) grease fitting A 8 DIN 71412) has to be mounted)
-	180 330 04 48		Kugelpfannenkopf (Rechtsgewinde) (für Spurstange links innen) Ball socket head (right-hand thread) (for tie rod, left inside)		1									)) bis Fgst. 8521179) up to chassis 8521179)
-	180 330 05 48		Kugelpfannenkopf (Linksgewinde) (für Spurstange rechts innen) Ball socket head (left-hand thread) (for tie rod, right inside)		1									) Kegelwulstschmierkopf) 120 997 00 88 montieren) grease fitting 120 997 00 88) has to be mounted)
-	M 14 x 1, 5 DIN 936 - 5 S		Sechskantmutter Hex. nut		2									))
-	M 14x1, 5 links DIN 936 - 5 S		ersetzt durch 180 990 04 51 replaced by		-									)
-	180 990 04 51		Sechskantmutter (Linksgewinde) Hex. nut (left-hand thread)		2									) bis Fgst. 8521179) up to chassis 8521179
-	120 338 00 57		Abdichtungsdeckel Sealing cover		4									)
-	120 338 01 97		Stulpe Boot		4									)
-	120 990 01 55		Kronenmutter Castle nut		4									)

Bild-Nr. Fig.No.	Teilnummer No. of spare part	And.-M. Modif.No.	Benennung Denomination	Fußnote Footnote	Anzahl für Baumuster Quantity for models: alle all	010	011	030	037	10 50	11 51	20 60	21 61	Bemerkungen Remarks
-	A 8 DIN 71412		Kegelwulstschmierkopf Grease fitting		2									bis Fgst. 8521179 up to chassis 8521179
-	120 997 00 88		Kegelwulstschmierkopf Grease fitting		2									
66	180 330 11 03		Spurstange Tie rod		2									
67	180 338 03 15		Spurstangenrohr Tie rod tube		2									
68	180 338 00 63		Spannring Tightening ring		4									
69	180 994 02 15		Sicherungsblech Locking plate		4									
70	180 330 11 48 D00558 07-10 0810		Spurstangenkopf mit Rechtsgewinde Tie rod head with right-hand thread		2									
71	180 330 10 48		Spurstangenkopf mit Linksgewinde Tie rod head with left-hand thread		2									ab Fgst. 8521180 from chassis 8521180
-	180 338 02 97		ersetzt durch 180 338 03 97 replaced by		-									
72	180 338 03 97		Manschette Sleeve		4									
73	001 997 11 40		Befestigungsring Fixing ring		4									
74	M 14x1, 5 DIN 936-6 S		Sechskantmutter Hex. nut		2									

Bild-Nr. Fig. No.	Teilnummer No. of spare part	And.-M. Modif.No.	Benennung Denomination	Fußnote Footnote	Anzahl für Baumuster Quantity for models alle all	010	011	030	037	10 50	11 51	20 60	21 61	Bemerkungen Remarks
75	180 990 04 51		Sechskantmutter (Linksgewinde) Hex. nut (left-hand thread)		2									ab Fgst. 8521180 from chassis 8521180
86	120 990 01 55		Kronenmutter) für Spurstange an Lenkhebel und Castle nut) Achsschenkel bzw. Lenkungszwischen-) hebel) for tie rod at steering arm and		4									
88	2x25 DIN 94		Splint) steering knuckle, or steering interme- Cotter pin) diate lever resp.		4									
89	186 333 00 65		Gummipuffer (für Querlenker unten) Rubber buffer (for wishbone, bottom)		4									
90	B 12 DIN 127		Federring) Lock washer))) für Querlenker unten an		8									
-	M 12 x 1, 5 x 28 DIN 961-8 G		ersetzt durch 180 990 01 01) Vorderachsträger replaced by) for wishbone, bottom at) front axle support)		-									
91	180 990 01 01		Sechskant-Paßschraube) Hex.-hd. fitted screw)		8									
92	120 333 00 71		Schraube) Screw))) für Querlenker oben an Vorder-		4									
93	B 12 DIN 127		Federring) achsträger Lock washer) for wishbone, top at front axle) support)		4									
94	M 12x1, 5 DIN 934-5 S		Sechskantmutter) Hex. nut)		4									

Bild-Nr. Fig. No.	Teilnummer No. of spare part	And.-M. Modif.No.	Benennung Denomination	Fußnote Footnote	Anzahl für Baumuster Quantity for models: alle all	010	011	030	037	10 50	11 51	20 60	21 61	Bemerkungen Remarks
			Vorderachsaufhängung Front Axle Mounting											
95	180 333 02 65		Gummipuffer Rubber buffer			1	1		1					
-	180 333 03 65		Gummipuffer Rubber buffer					1						
96	120 333 19 65		Gummipuffer unten Rubber buffer, bottom			1	1		1					
-	180 333 05 65		Gummipuffer unten Rubber buffer, bottom					1						
97	120 333 04 53		Abstandhülse Spacer sleeve		1									für vordere Aufhängung des Vorderachsträgers an Aufbau-Boden for front suspension of front axle support at body floor
98	120 330 01 55		Tellerscheibe Washer		1									
99	120 994 00 13		Sicherungsblech Locking plate		1									
100	120 990 14 01		Sechskantschraube Hex.-hd. screw		1									
101	180 333 01 65		Gummipuffer Rubber buffer			2	2		2					
-	180 333 04 65		Gummipuffer Rubber buffer					2						für hintere Aufhängung des Vorderachsträgers an Aufbau-Boden for rear suspension of front axle support at body floor
102	120 333 19 65		Gummipuffer unten Rubber buffer, bottom			2	2		2					

10023

Bild-Nr. Fig. No.	Teilnummer No. of spare part	And.-M. Modif.No.	Benennung Denomination	Fußnote Footnote	Anzahl für Baumuster Quantity for models alle all	010	011	030	037	10 50	11 51	20 60	21 61	Bemerkungen Remarks
-	180 333 05 65		Gummipuffer unten) Rubber buffer, bottom)					2						
103	120 333 04 53		Abstandhülse) Spacer sleeve) für hintere Aufhängung		2									
104	120 330 01 55		Tellerscheibe) des Vorderachsträgers an Aufbau-Boden Washer) for rear suspension of front axle support at body floor		2									
105	120 994 00 13		Sicherungsblech) Locking plate)		2									
106	120 990 14 01		Sechskantschraube) Hex.-hd. screw)		2									

Bild-Nr. Fig.No.	Teilnummer No. of spare part	And.-M. Modif.No.	Benennung Denomination	Fußnote Footnote	Anzahl für Baumuster Quantity for models alle all	010	011	030	037	10 50	11 51	20 60	21 61	Bemerkungen Remarks
			Hinterachse Rear Axle											
-	180 350 12 00		ersetzt durch 180 350 14 00 replaced by		-									
1	180 350 14 00		Hinterachse, Übersetzung 1 : 4, 10 Rear axle, ratio 1 : 4.10	7	1									
-	180 350 13 00		Hinterachse, Übersetzung 1 : 4, 10 Rear axle, ratio 1 : 4.10	8	1									
-	180 350 10 00		Hinterachsgehäuse mit linkem Tragrohr, ohne Schiebegelenk, ohne rechtes Tragrohr und ohne Hinterachswellen Übersetzung 1 : 4, 10 Rear axle housing with left rear axle tube, without sliding joint, without right rear axle tube and without rear axle shafts, ratio 1 : 4.10		1									
			Hinterachsgehäuse Rear Axle Housing											
2	180 350 01 20		Hinterachsgehäuse Rear axle housing		1									
3	186 997 00 32		Verschlußschraube (für Ölablaß und Öleinfüllung) Screw plug (for oil draining and oil filling in)		2									

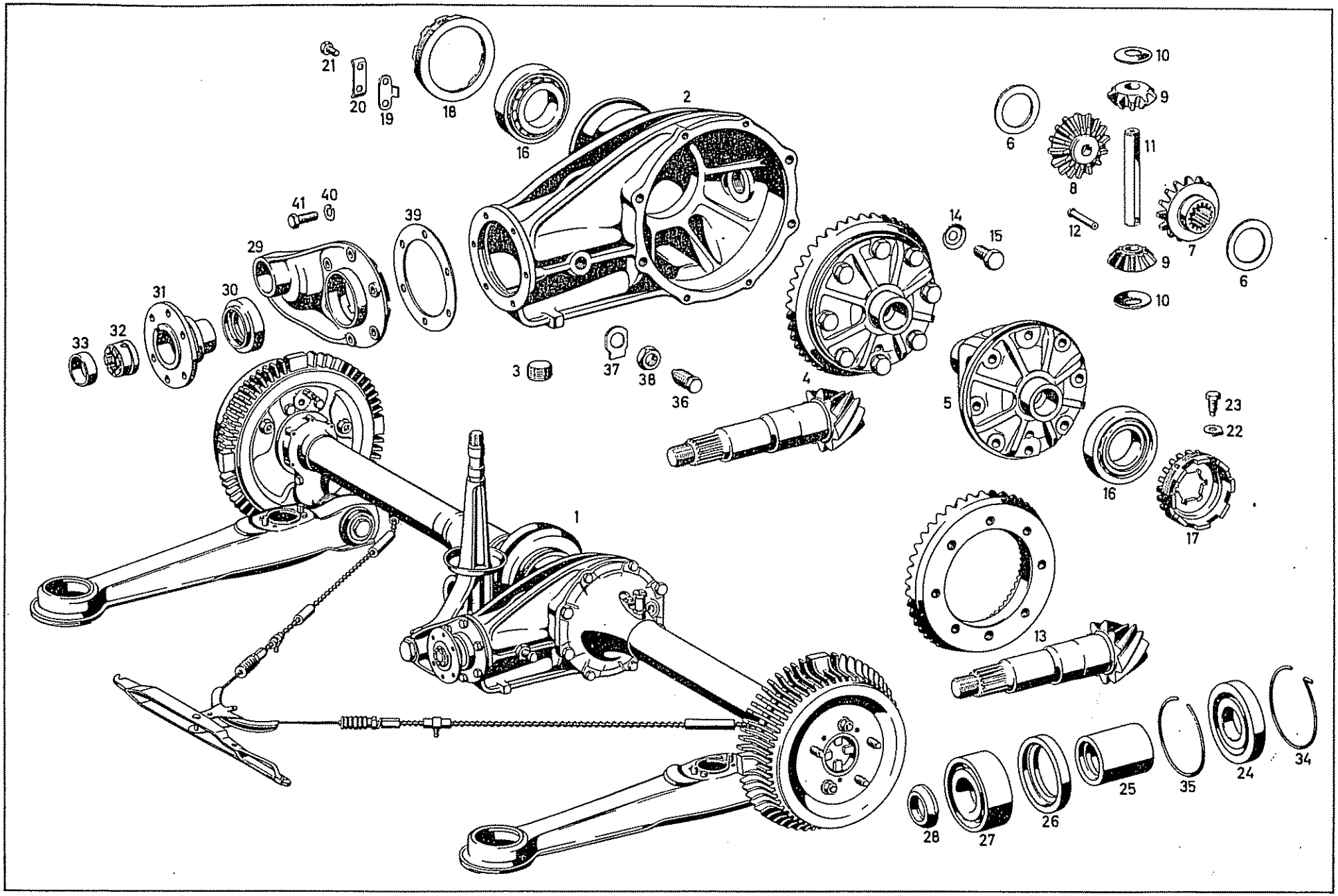
1
2
3
4
5
6
7
8
9
10
11
12
13
14
15
16
17
18
19
20
21
22
23
24
25
26
27
28
29
30
31
32
33
34
35
36
37
38
39
40
41

180

Bild-Nr. Fig.No.	Teilnummer No. of spare part	And.-M. Modif.No.	Benennung Denomination	Fußnote Footnote	Anzahl für Baumuster Quantity for models: alle all	010	011	030	037	10 50	11 51	20 60	21 61	Bemerkungen Remarks
			Ausgleichgetriebe Differential Gear											
4	180 350 05 23		Ausgleichgetriebe ohne Kegelrollenlager Übersetzung 1 : 4, 10 Differential gear, without tapered roller bearing Ratio 1 : 4.10	7	1									
-	180 350 06 23		Ausgleichgetriebe ohne Kegelrollenlager Übersetzung 1 : 4, 10 Differential gear, without tapered roller bearing ratio 1 : 4.10	8	1									
5	180 353 01 01 (180 353 05 01)		Ausgleichgetriebegehäuse Differential gear housing		1									
6	180 353 10 62		Anlaufscheibe 1, 3 mm dick Guard plate 1, 3 mm thick		)									
-	180 353 11 62		Anlaufscheibe 1, 4 mm dick Guard plate 1.4 mm thick		)									
-	180 353 12 62		Anlaufscheibe 1, 5 mm dick Guard plate 1.5 mm thick	) wahlweise) optional	2									
-	180 353 13 62		Anlaufscheibe 1, 6 mm dick Guard plate 1.6 mm thick		)									
-	180 353 14 62		Anlaufscheibe 1, 7 mm dick Guard plate 1.7 mm thick		)									
-	180 353 05 15		ersetzt durch 180 353 08 15 replaced by		-									
7	180 353 08 15		Hinterachswellenrad links, 16 Zähne Rear axle side gear, left, 16 teeth	7	1									

10023

Bild-Nr. Fig. No.	Teilnummer No. of spare part	And.-M. Modif. No.	Benennung Denomination	Fußnote Footnote	Anzahl für Baumuster Quantity for models: alle all	010	011	030	037	10 50	11 51	20 60	21 61	Bemerkungen Remarks
-	180 353 07 15) - 180 353 09 15)		ersetzt durch 128 353 00 15 replaced by	8	-									
-	128 353 00 15		Hinterachswellenrad links, 16 Zähne Rear axle side gear, left, 16 teeth	8	1									
8	128 350 00 40 (180 350 03 40)		Hinterachswellenrad rechts, 16 Zähne Rear axle side gear, right, 16 teeth	7	1									
-	180 350 04 40		ersetzt durch 128 350 00 40 replaced by	8	-									
-	128 350 00 40		Hinterachswellenrad rechts, 16 Zähne Rear axle side gear, right, 16 teeth	8	1									
-	183 353 00 14		ersetzt durch 180 353 00 14 replaced by		-									
9	180 353 02 14 (180 353 00 14)		Ausgleichkegelrad, 10 Zähne Spider gear, 10 teeth		2									
-	136 353 05 24		ersetzt durch 180 353 00 24 replaced by		-									
10	180 353 00 24		Kugelscheibe) Spherical washer) für Ausgleichkegelrad) for spider gear)		2									
11	180 353 00 21		Ausgleichbolzen) Differential pin)		1									
12	136 353 02 74		Sicherungsstift (für Ausgleichbolzen) Locking pin (for differential pin)		1									
13	180 350 02 39		Antriebskegelrad mit Tellerrad Übersetzung 1 : 4, 10 Drive pinion with ring gear ratio 1 : 4.10		1									

Bild-Nr. Fig.No.	Teilnummer No. of spare part	And.-M. Modif.No.	Benennung Denomination	Fußnote Footnote	Anzahl für Baumuster Quantity for models: alle all	010	011	030	037	10 50	11 51	20 60	21 61	Bemerkungen Remarks
14	120 994 00 10		Sicherungsblech / Locking plate) für Tellerrad an Ausgleichgetriebegehäuse / for ring gear at spider gear housing		8									
15	183 990 01 01		Sechskantschraube / Hex.-hd. screw)		8									
16	000 720 - 030208 (000 981 14 05)		Kegelrollenlager / Tapered roller bearing		2									
17	180 353 08 25		Gewindering / Threaded ring		1									
18	180 353 06 25		Gewindering / Threaded ring		1									
19	180 353 01 73		Sicherung / Lock)		1									
-	180 353 02 73		Sicherung / Lock)		1									
-	180 353 03 73		Sicherung / Lock) wahlweise / optional) für Ausgleichgetriebe an Hinterachsgehäuse / for differential gear at rear axle housing		1									
-	180 353 05 73		Sicherung / Lock)		1									
-	180 353 06 73		Sicherung / Lock)		1									
20	180 994 00 30		Sicherungsblech / Locking plate)		1									
21	M 6x32 DIN 933-8 G		Sechskantschraube / Hex.-hd. screw)		2									

Bild-Nr. Fig.No.	Teilnummer No. of spare part	And.-M. Modif.No.	Benennung Denomination	Fußnote Footnote	Anzahl für Baumuster Quantity for models alle all	010	011	030	037	10 50	11 51	20 60	21 61	Bemerkungen Remarks
22	130 994 01 20		Sicherungsblech Locking plate für Gewindering Tragr. hinten links for threaded ring rear axle tube, left		1									
23	130 990 02 15		Sicherungsschraube Locking screw		1									
24	000 981 16 01		Zylinderlager Cylinder roller bearing		1									
25	180 353 03 40		Abstandhülse Spacer sleeve		1									
26	180 353 01 43		Druckring Pressure ring		1									
27	000 981 04 27		Schrägl... Angul... bearing		1									
28	180 353 00 03		Schulterring Shoulder ring		1									
29	180 353 03 08		Deckel Cover für Hinterachsgehäuse vorn for rear axle housing, front		1									
30	000 997 13 46		Abdichtring Sealing ring		1									
31	180 350 01 45		Gelenkflansch Joint flange		1									
32	120 350 00 66		Nutmutter Grooved nut für Antriebskegelrad for drive plate		1									
33	120 994 00 44		Sicherung Lock		1									

Bild-Nr. Fig.No.	Teilnummer No. of spare part.	And.-M. Modif.No.	Benennung Denomination	Fußnote Footnote	Anzahl für Baumuster Quantity for models: alle all	010	011	030	037	10 50	11 51	20 60	21 61	Bemerkungen Remarks
34	120 994 02 35		Sprengring hinten Snap ring, rear		1									
35	80 DIN 9045		Sprengring vorn Snap ring, front		1									
36	183 351 01 70		Stellschraube (für Druckring) Adjusting screw (for pressure ring)		2									
37	15 DIN 93		Sicherungsblech) Locking plate) für Stellschraube) for adjusting screw		2									
38	180 990 01 50		Sechskantmutter) Hex. nut)		2									
39	120 353 24 52		Ausgleichscheibe 1,00 mm dick) Shim 1.00 mm thick)		1									
-	120 353 26 52		Ausgleichscheibe 1,20 mm dick) Shim 1.20 mm thick)		1									
-	120 353 28 52		Ausgleichscheibe 1,2[illegible] mm dick) Shim 1.2 mm thick)		1									
-	120 353 [illegible] 52		Ausgleichscheibe 1,3[illegible] mm dick) Shim 1.3[illegible] mm thick) wahlweise) optional		1									
-	120 353 32 52		Ausgleichscheibe 1,40 mm dick) Shim 1.40 mm thick)		1									
-	120 353 34 52		Ausgleichscheibe 1,5[illegible] mm dick) Shim 1.50 mm thick)		1									
-	120 353 36 52		Ausgleichscheibe 1,60 mm dick) Shim 1.60 mm thick)		1									

Bild-Nr. Fig.No.	Teilnummer No. of spare part	And.-M. Modif.No.	Benennung Denomination	Fußnote Footnote	Anzahl für Baumuster Quantity for models: alle all	010	011	030	037	10 50	11 51	20 60	21 61	Bemerkungen Remarks
-	120 353 38 52		Ausgleichscheibe 1,70 mm dick) Shim 1.70 mm thick)		1									
-	120 353 40 52		Ausgleichscheibe 1,80 mm dick) Shim 1.80 mm thick)		1									
-	120 353 42 52		Ausgleichscheibe 1,90 mm dick) wahlweise Shim 1.90 mm thick) optional		1									
-	120 353 44 52		Ausgleichscheibe 2,00 mm dick) Shim 2.00 mm thick)		1									
-	120 353 45 52		Ausgleichscheibe 2,05 mm dick) Shim 2.05 mm thick)		1									
40	B 7 DIN 127		Federring) Lock washer) für Deckel-Abdichtring vorn an) Hinterachsgehäuse) for cover, sealing ring, front at		6									
41	M 7x20 DIN 931-10K		Sechskantschraube) rear axle housing Hex.-hd. screw)		6									

Bild-Nr. Fig. No.	Teilnummer No. of spare part	Änd.-M. Modif. No.	Benennung Denomination	Fußnote Footnote	Anzahl für Baumuster Quantity for models alle all	010	011	030	037	10 50	11 51	20 60	21 61	Bemerkungen Remarks
			Tragrohr Rear Axle Tube											
45	180 350 44 19		Tragrohr links mit Stützrohr und Verschlußschraube Rear axle tube, left, with thrust arm support and screw plug		1									
- -	180 350 32 19) 180 350 45 19)		ersetzt durch 180 350 39 19 replaced by		-									
46	180 350 39 19		Tragrohr rechts mit Stützrohr Rear axle tube, right, with thrust arm support		1									
47	180 351 01 50		Buchse (für Tragrohr rechts) Bushing (for rear axle tube, right)		2									
47a	ASM 10x1 N 87		Kegelstopfen (für Tragrohr 180 350 45 19) Conical plug (for rear axle tube 180 350 45 19)		1									
-	M 24x1, 5 DIN 906		ersetzt durch 186 997 00 32 replaced by		-									
48	186 997 00 32		Verschlußschraube (für Öleinfüllung am Tragrohr links) Screw plug (for oil filling in at rear axle tube, left)		1									
49	180 350 02 90		Entlüfter (für Tragrohr) Breather (for rear axle tube)		1									

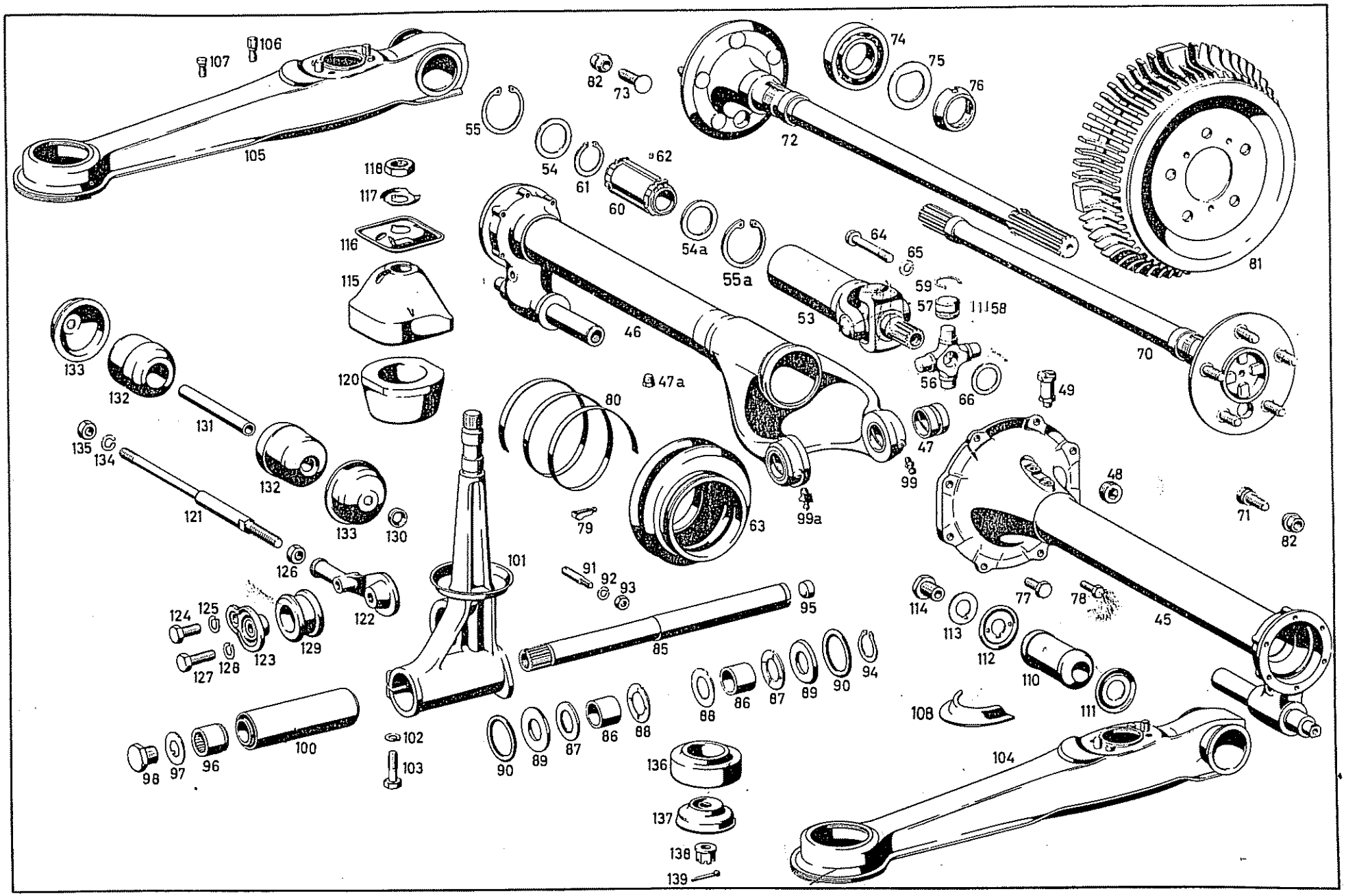
106
107
105
82
73
74
75
76
72
55
54
61
62
60
118
117
116
115
120
54a
55a
64
65
59
57
58
53
46
81
70
133
132
131
135
134
121
126
122
124
125
123
129
127
128
47a
80
79
63
99a
99
56
66
49
47
48
71
82
101
91
92
93
95
85
114
113
112
77
78
45
110
111
108
104
88
86
87
89
90
94
100
98
97
96
102
103
136
137
138
139

Bild-Nr. Fig. No.	Teilnummer No. of spare part	And.-M. Modif. No.	Benennung Denomination	Fußnote Footnote	Anzahl für Baumuster Quantity for models. alle all	010	011	030	037	10 50	11 51	20 60	21 61	Bemerkungen Remarks
			Schiebegelenk Universal joint, Sliding											
53	180 350 05 13		Schiebegelenk Universal joint, sliding	7	1									
-	180 350 08 13		Schiebegelenk Universal joint, sliding	8	1									
-	190 357 00 52		ersetzt durch 180 357 00 52 replaced by		-									
54	180 357 00 52		Scheibe Washer		2 1									bis H° Achse 7509694 up to rear axle 7509694 ab H° Achse 7509695 from rear axle 7509695
54a	180 357 01 52		Scheibe Washer	in der Gelenkgabel in sliding yoke	1									ab H° Achse 7509695 from rear axle 7509695
55	49x3,75 DIN 472		Sicherungsring Locking ring		2 1									bis H° Achse 8515769 up to rear axle 8515769
55a	000 994 29 41		Sicherungsring Locking ring		1									ab H° Achse 8515770 from rear axle 8515770
56	180 357 00 13		Kreuzgelenkstern Universal cross		1									
57	120 357 01 14		Nadellagerbüchse Needle bearing bushing		4									
58	(2,5x31,8 H DIN 5402) 005402-202152		Nadel Needle		100									

Bild-Nr. Fig.No.	Teilnummer No. of spare part	And.-M. Modif.No.	Benennung Denomination	Fußnote Footnote	Anzahl für Baumuster Quantity for models: alle all	010	011	030	037	10 50	11 51	20 60	21 61	Bemerkungen Remarks
59	120 994 01 85		Sprengring 2,25 mm dick / Snap ring 2.25 mm thick		n.B. a.r.									
-	120 994 24 85		Sprengring 2,35 mm dick / Snap ring 2.35 mm thick		n.B. a.r.									
-	120 994 06 85		Sprengring 2,40 mm dick / Snap ring 2.40 mm thick — wahlweise / optional		n.B. a.r.									
-	120 994 07 85		Sprengring 2,45 mm dick / Snap ring 2.45 mm thick		n.B. a.r.									
-	120 994 08 85		Sprengring 2,55 mm dick / Snap ring 2.55 mm thick		n.B. a.r.									
60	180 350 07 13		Schiebehülse (mit Umlenkscheibe) / Sliding sleeve (with guide plate)	7	1									
-	180 350 08 13		Schiebehülse (mit Umlenkscheibe) / Sliding sleeve (with guide plate) — in der Gelenkgabel / in sliding yoke	8	1									
61	32x1,5 DIN 471		Sicherungsring / Locking ring		2									
62	180 981 00 86		Zylinderrolle / Cylindr. roller	7 8	132 108									
- -	180 357 04 91) 180 357 05 91)		ersetzt durch / replaced by 110 357 01 91		-									
63	110 357 01 91		Gummimanschette / Rubber sleeve		1									

Bild-Nr. Fig. No.	Teilnummer No. of spare part	And.-M. Modif. No.	Benennung Denomination	Fußnote Footnote	Anzahl für Baumuster Quantity for models: alle all.	010	011	030	037	10 50	11 51	20 60	21 61	Bemerkungen Remarks
64	180 353 00 76		Spannschraube / Tightening screw) für Gelenkgabel innen / for yoke, inner		1									
65	B 10 DIN 127		Federring / Lock washer)		1									
66	180 353 30 52		Ausgleichscheibe / Shim 1,00 mm dick / thick		1									
-	180 353 31 52		Ausgleichscheibe / Shim 1,10 mm dick / thick		1									
-	180 353 33 52		Ausgleichscheibe / Shim 1,20 mm dick / thick		1									
-	180 353 35 52		Ausgleichscheibe / Shim 1,30 mm dick / thick		1									
-	180 353 37 52		Ausgleichscheibe / Shim 1,40 mm dick / thick) wahlweise / optional) für Gelenkgabel innen / for yoke inner		1									
-	180 353 39 52		Ausgleichscheibe / Shim 1,50 mm dick / thick		1									
-	180 353 41 52		Ausgleichscheibe / Shim 1,60 mm dick / thick		1									
-	180 353 43 52		Ausgleichscheibe / Shim 1,70 mm dick / thick		1									
-	180 353 45 52		Ausgleichscheibe / Shim 1,80 mm dick / thick		1									
-	180 353 47 52		Ausgleichscheibe / Shim 1,90 mm dick / thick		1									
-	180 353 49 52		Ausgleichscheibe / Shim 2,00 mm dick / thick		1									

Bild-Nr. Fig. No.	Teilnummer No. of spare part	And.-M. Modif.No.	Benennung Denomination	Fußnote Footnote	Anzahl für Baumuster Quantity for models: alle all	010	011	030	037	10 50	11 51	20 60	21 61	Bemerkungen Remarks
			Hinterachswelle Rear Axle Shaft											
70	120 350 13 10		Hinterachswelle links Rear axle shaft, left	7	1									
-	180 350 13 10		Hinterachswelle links Rear axle shaft, left	8	1									
71	120 401 01 71		Radbefestigungsbolzen Wheel fixing pin		5									
72	180 350 14 10		Hinterachswelle rechts Rear axle shaft, right	7	1									
-	330 350 22 10		Hinterachswelle rechts (mit Druckfeder und Sicherung) Rear axle shaft, right (with pressure spring and locking.	8	1									
73	120 401 01 71		Radbefestigungsbolzen Wheel fixing pin		5									
-	180 357 00 74		Sicherungsbolzen Locking pin	8	1									
-	180 993 31 01		Druckfeder Pressure spring	8	1									
-	3,2 DIN 6799		Sicherungsscheibe Locking washer	8	1									
-	180 981 00 25		ersetzt durch 183 981 00 25 replaced by		-									
74	183 981 00 25		Rillenlager (für Hinterachswelle) Grooved bearing (for rear axle shaft)		2									

Bild-Nr. Fig. No.	Teilnummer No. of spare part	And.-M. Modif.No.	Benennung Denomination	Fußnote Footnote	Anzahl für Baumuster Quantity for models: alle all	010	011	030	037	10 50	11 51	20 60	21 61	Bemerkungen Remarks
75	183 353 03 73		Sicherungsscheibe) Locking plate)) für Hinterachswelle) for rear axle shaft		2									
76	153 357 00 26		Nutmutter) Grooved nut)		2									
77	M 10 x 22 DIN 933-8 G		Sechskantschraube) Hex.-hd. screw) für Tragrohr an Hinterachs-) gehäuse) for rear axle tube at rear axle		4									
78	M 7 x 22 DIN 933-8 G		Sechskantschraube) Hex.-hd. screw) housing		4									
-	000 989 02 83		ersetzt durch S 9 N 262 replaced by		-									
79	S 9 N 262		Schlauchbinder Hose clamp		2									
-	000 989 00 82		ersetzt durch 9x0,4x760 N 263 replaced by		-									
80	9x0,4x760 N 263		Schlauchband Hose strap		2									laufende Meter bestellen order by the meter
81	180 421 08 01		Bremstrommel Brake drum		2									
-	120 990 00 59		ersetzt durch 110 990 00 59 replaced by		-									
82	110 990 00 59		Kugelbundmutter (für Bremstrommel an Radbolzen-Hinterradnabe) Spherical collar nut (for brake drum at wheel bolt rear wheel hub)		4									siehe auch Gruppe 33 und 40 see also group 33 and 40

Bild-Nr. Fig. No.	Teilnummer No. of spare part	And.-M. Modif.No.	Benennung Denomination	Fußnote Footnote	Anzahl für Baumuster Quantity for models alle all	010	011	030	037	10 50	11 51	20 60	21 61	Bemerkungen Remarks
			Hinterachsaufhängung Rear Axle Suspension											
85	180 351 06 74		Verbindungsbolzen (für Hinterachsaufhängung) Connection pin (for rear axle suspension)		1									
86	180 351 01 53		Hülse 26,0 mm lang) Sleeve 26.0 mm long)		2									
-	181 351 18 53		Hülse 25,8 mm lang) Sleeve 25.8 mm long)		)									)
-	180 351 17 53		Hülse 25,6 mm lang) Sleeve 25.6 mm long) zwischen Tragrohrlagerung		)									) wahlweise
-	180 351 16 53		Hülse 25,4 mm lang) und Verbindungsbolzen Sleeve 25.4 mm long) between rear axle tube		)									) optional
-	180 351 15 53		Hülse 25,2 mm lang) mounting and connection Sleeve 25.2 mm long) pin		2									) Reparaturausführung) repair design
-	180 351 14 53		Hülse 25,0 mm lang) Sleeve 25.0 mm long)		)									)
-	180 351 05 52		ersetzt durch 180 351 14 52 replaced by		-									
87	180 351 14 52		Ausgleichscheibe 2,0 mm dick (für Tragrohr außen) Shim 2.0 mm thick (for rear axle tube, outside)		2									

Bild-Nr. Fig. No.	Teilnummer No. of spare part	And.-M. Modif.No.	Benennung Denomination	Fußnote Footnote	Anzahl für Baumuster Quantity for models alle all	010	011	030	037	10 50	11 51	20 60	21 61	Bemerkungen Remarks
88	180 351 13 52		Ausgleichscheibe 1,9 mm dick Shim 1.9 mm thick											
-	180 351 14 52		Ausgleichscheibe 2,0 mm dick Shim 2.0 mm thick											
-	180 351 15 52		Ausgleichscheibe 2,1 mm dick Shim 2.1 mm thick											
-	180 351 16 52		Ausgleichscheibe 2,2 mm dick Shim 2.2mm thick											
-	180 351 17 52		Ausgleichscheibe 2,3 mm dick Shim 2.3 mm thick	wahlweise optional										
-	180 351 18 52		Ausgleichscheibe 2,4 mm dick Shim 2.4 mm thick	zwischen Tragrohr und Hinterachsgehäuse innen										
-	180 351 19 52		Ausgleichscheibe 2,5 mm dick Shim 2.5 mm thick	between rear axle tube and rear axle housing inside	2									
-	180 351 27 52		Ausgleichscheibe 2,6 mm dick Shim 2.6 mm thick											
-	180 351 28 52		Ausgleichscheibe 2,7 mm dick Shim 2.7 mm thick											
-	180 351 29 52		Ausgleichscheibe 2,8 mm dick Shim 2.8 mm thick											
-	180 351 30 52		Ausgleichscheibe 2,9 mm dick Shim 2.9 mm thick											
-	180 351 20 52		Ausgleichscheibe 3,0 mm dick Shim 3.0 mm thick											

10023

Bild-Nr. Fig.No.	Teilnummer No. of spare part	And.-M. Modif.No.	Benennung Denomination	Fußnote Footnote	Anzahl für Baumuster Quantity for models alle all	010	011	030	037	10 50	11 51	20 60	21 61	Bemerkungen Remarks
-	180 351 31 52		Ausgleichscheibe 3,1 mm dick Shim 3.1 mm thick) wahlweise optional) zwischen Tragrohr und Hinterachsgehäuse innen) between rear axle tube and rear axle housing, inside		2									
-	180 351 32 52		Ausgleichscheibe 3,2 mm dick Shim 3.2 mm thick		2									
89	180 351 03 51		Beilagscheibe (auf dem Verbindungsbolzen an der Tragrohrlagerung außen) Shim (on connection pin at rear axle tube mounting, outside)		2									
90	180 351 09 86		Gummiring (über den Ausgleichscheiben) Rubber ring (on shims)		4									
91	180 351 00 74		Keil Wedge) für Verbindungsbolzen an Hinterachsgehäuse) for connection pin at rear axle housing		1									
92	B 8 DIN 127		Federring Lock washer		1									
93	M 8 DIN 934-5 S		Sechskantmutter Hex. nut		1									
94	180 994 03 41		Sicherungsring Locking ring) im Verbindungsbolzen) in connection pin		1									
95	20 DIN 443		Verschlußdeckel Cover		1									

Bild-Nr. Fig.No.	Teilnummer No. of spare part	And.-M. Modif.No.	Benennung Denomination	Fußnote Footnote	Anzahl für Baumuster Quantity for models alle all	010	011	030	037	10 50	11 51	20 60	21 61	Bemerkungen Remarks
96	180 351 11 53		Abstandbolzen (auf dem Verbindungsbolzen vorn) Spacer sleeve (on connection pin, front)		1									
97	180 994 01 12		Sicherungsblech) Locking plate) für Verbindungsbolzen an) Silent-block im Träger) for connection pin at silent		1									
98	180 997 04 30		Sechskantschraube) block in support Hex.-hd.screw)		1									
99	A 6 DIN 71412		Kegelwulstschmierkopf) (im linken Auge)) Grease fitting) (in left eye)))) für Tragrohr rechts		2									bis H' Achse 6519124 up to rear axle 6519124
					1									ab H' Achse 6519125 from rear axle 6519125
-	000 997 08 88		ersetzt durch 000 997 11 88) for rear axle tube, replaced by) right))		-									
99a	000 997 11 88		Kegelwulstschmierkopf) (im rechten Auge)) Grease fitting) (in right eye))		1									ab H' Achse 6519125 from rear axle 6519125
-	180 350 08 75		ersetzt durch 111 350 02 75 replaced by		-									
100	111 350 02 75		Gummilager (im Träger-Hinterachsaufhängung) Rubber mounting (in support, rear axle sus pension)		1									

Bild-Nr. Fig. No.	Teilnummer No. of spare part	And.-M. Modif.No.	Benennung Denomination	Fußnote Footnote	Anzahl für Baumuster Quantity for models alle all	010	011	030	037	10 50	11 51	20 60	21 61	Bemerkungen Remarks
-	180 350 07 32)		ersetzt durch 180 350 09 32		-									
-	180 350 08 32)		replaced by											
101	180 350 09 32		Träger mit Teller (für Hinterachsaufhängung) Support with retainer (for rear axle suspension)		1									
102	B 10 DIN 127		Federring) Lock washer)) für Gummilager im Träger) for rubber mounting in support		2									
103	M 10x35 DIN 931-8G		Sechskantschraube) Hex.-hd. screw)		2									
104	180 350 00 29		Schubstrebe links Thrust arm, left		1									
105	180 350 01 29		Schubstrebe rechts Thrust arm, right		1									
106	120 990 09 20		Zylinderschraube) Cylindrical screw)) für Stoßdämpferbefestigung) for mounting shock absorber		4									
107	120 990 10 20		Zylinderschraube) Cylindrical screw)		4									
108	180 352 00 40		Halter (für Schubstrebe) Bracket (for thrust arm)		2									Reparaturausführung geg. Schubstrebenklappern repair design against thrust arm rattling
110	120 352 07 65		Gummilager (für Schubstrebe hinten) Rubber mounting (for thrust arm, rear)		2									

Bild-Nr. Fig. No.	Teilnummer No. of spare part	And.-M. Modif. No.	Benennung Denomination	Fußnote Footnote	Anzahl für Baumuster Quantity for models: alle all	010	011	030	037	10 50	11 51	20 60	21 61	Bemerkungen Remarks
111	120 352 05 76		Spannscheibe (für Gummilager-Radseite) Washer (for rubber mounting, wheel side)		2									
112	120 352 06 76		Spannscheibe (für Gummilager-Schraubenseite) Washer (for rubber mounting, screw side)		2									für Schubstrebe an Trageinr. for thrust arm at rear axle tube
113	120 994 04 12		Sicherungsblech Locking plate		2									
114	120 990 00 01		Sechskantschraube Hex. -hd. screw		2									
115	180 351 10 86		Gummilager oben (mit Buchse) Rubber mounting, top (with bushing)		1									
-	180 351 10 45		ersetzt durch 128 350 00 67 replaced by		-					✣		✣		für Hinterachsaufhängung oben an Aufbauboden for rear axle suspension, top, at body floor
-	180 350 01 67		Spannscheibe Washer		1						+		✣	zu Steuerschalter 000 545 8224 to control switch 000 545 8224
116	128 350 00 67		Spannscheibe Washer		1					✣		✣		
					1						+		+	zu Steuerschalter 001 545 1224 to control switch 001 545 1224
			Steuerschalter siehe Gruppe 54 Control switch see group 54											

Bild-Nr. Fig. No.	Teilnummer No. of spare part	And.-M. Modif.No.	Benennung Denomination	Fußnote Footnote	Anzahl für Baumuster Quantity for models: alle all	010	011	030	037	10 50	11 51	20 60	21 61	Bemerkungen Remarks
117	180 351 03 73		Sicherungsblech) Locking plate) für Hinterachsaufhängung oben) at Aufbau-Boden)		1									
-	180 990 02 51		ersetzt durch M 22x1, 5 DIN 936-8S) for rear axle replaced by) suspension, top)		-									
118	M 22x1, 5 DIN 936-5 S		Sechskantmutter) Hex. nut)		1									
120	180 351 05 80		Gummiring unten) Rubber ring, bottom) für Hinterachsaufhängung) an Aufbau-Boden) for rear axle suspension,		1									
121	180 351 01 90		Querstrebe) Cross arm) bottom, at body floor		1									
122	180 351 05 40		Lasche) wahlweise) Shackle) optional)))		1									
-	180 351 14 40		Lasche) für Querstrebe) Shackle) for cross arm) für Hinterachsaufhängung) an Aufbau-Boden) for rear axle suspension		1									
123	180 351 04 40		Lasche) wahlweise) Shackle) optional) at body floor))		1									
-	180 351 13 40		Lasche) für Querstrebe) Shackle) for cross arm)		1									
124	M 12x1, 5x25 DIN 961-8 G		Sechskantschraube) Hex.-hd. screw)))		1									
125	B 12 DIN 127		Federring) Lock washer) für Lasche an Querstrebe) for shackle at cross arm))		1									
126	M 12 x 1, 5 DIN 934-5 S		Sechskantmutter) Hex. nut)		1									

Bild-Nr. Fig.No.	Teilnummer No. of spare part	And.-M. Modif.No.	Benennung Denomination	Fußnote Footnote	Anzahl für Baumuster Quantity for models: alle all	010	011	030	037	10 50	11 51	20 60	21 61	Bemerkungen Remarks
127	M 12x1, 5x35 DIN 960-8 G		Sechskantschraube Hex.-hd. screw		1									
128	B 12 DIN 127		Federring Lock washer für Querstrebe an Träger for cross arm at support		1									
129	180 351 00 48		Gummilager Rubber mounting		1									
130	180 351 00 76		Scheibe Washer für Querstrebe for cross arm		1									
131	180 351 06 53		Abstandrohr Spacer tube		1									
132	180 351 07 44		Gummipuffer Rubber buffer		2									
133	180 351 03 43		Topf (für Querstrebe) Cup (for cross arm)		2									
134	B 12 DIN 127		Federring Lock washer für Topf u.Gummipuffer an Querstrebe for cup and rubber buffer at cross arm		1									
135	M 12x1, 5 DIN 934-5 S		Sechskantmutter Hex. nut		1									

Bild-Nr. Fig. No.	Teilnummer No. of spare part	And.-M. Modif. No.	Benennung Denomination	Fußnote Footnote	Anzahl für Baumuster Quantity for models: alle all	010	011	030	037	10 50	11 51	20 60	21 61	Bemerkungen Remarks
-	120 352 08 65)		ersetzt durch 111 352 00 65		-									
-	180 352 01 65)		replaced by											
136	111 352 00 65		Gummilager (für Schubstrebe vorn) Rubber mounting (for thrust arm, front)		2									
-	120 352 05 67		Teller (für Gummilager) Retainer (for rubber mounting)		2									bis Fgst. 7501115 up to chassis 7501115
-	180 352 01 67		ersetzt durch 110 352 00 67 replaced by		-									
137	110 352 00 67		Teller (für Gummilager) Retainer (for rubber mounting) für Schubstrebe an Aufbau-Boden for thrust arm at body floor		2									ab Fgst. 7501116 from chassis 7501116
-	120 352 00 72		Kronenbundmutter Castle collar nut		2									bis Fgst. 7501115 up to chassis 7501115
-	180 352 01 72)		ersetzt durch 180 352 03 72		-									
-	180 352 02 72)		replaced by											
138	180 352 03 72		Kronenbundmutter Castle collar nut		2									ab Fgst. 7501116 from chassis 7501116
139	3x28 DIN 94		Splint Cotter pin		2									

Bild-Nr. Fig.No.	Teilnummer No. of spare part	And.-M. Modif.No.	Benennung Denomination	Fußnote Footnote	Anzahl für Baumuster Quantity for models: alle all	010	011	030	037	10 50	11 51	20 60	21 61	Bemerkungen Remarks
			Räder Wheels											
	110 400 11 02													
1	(180 400 08 02)		Scheibenrad mit Tiefbettfelge (für Bereifung 6,70 - 13) Disc wheel with well-base rim (for tires 6.70 - 13)		5									
-	183 400 04 02		Scheibenrad mit Tiefbettfelge (für Bereifung 6,40 - 15) Disc wheel with well-base rim (for tires 6.40 - 15)		5									Export - Sonderwunsch export, special request
2	180 400 04 26		Halter (für Raddeckel) Bracket (for wheel cover)		15									
3	180 993 22 01		Druckfeder Pressure spring		15									
4	180 401 00 74		Bolzen Pin		15									
-	186 990 00 10		ersetzt durch 4 DIN 6799 replaced by		-									
5	4 DIN 6799		Sicherungsscheibe Locking plate		15									
-	183 400 02 26		ersetzt durch 186 400 01 26 replaced by		-									) Export - Sonderwunsch)(alte Ausführung)) für Bereifung 6,40 - 15) export, special request)(old design))for tires 6.40 - 15)
5a	186 400 01 26		Raddeckeltragring Wheel cover suspension ring		5									

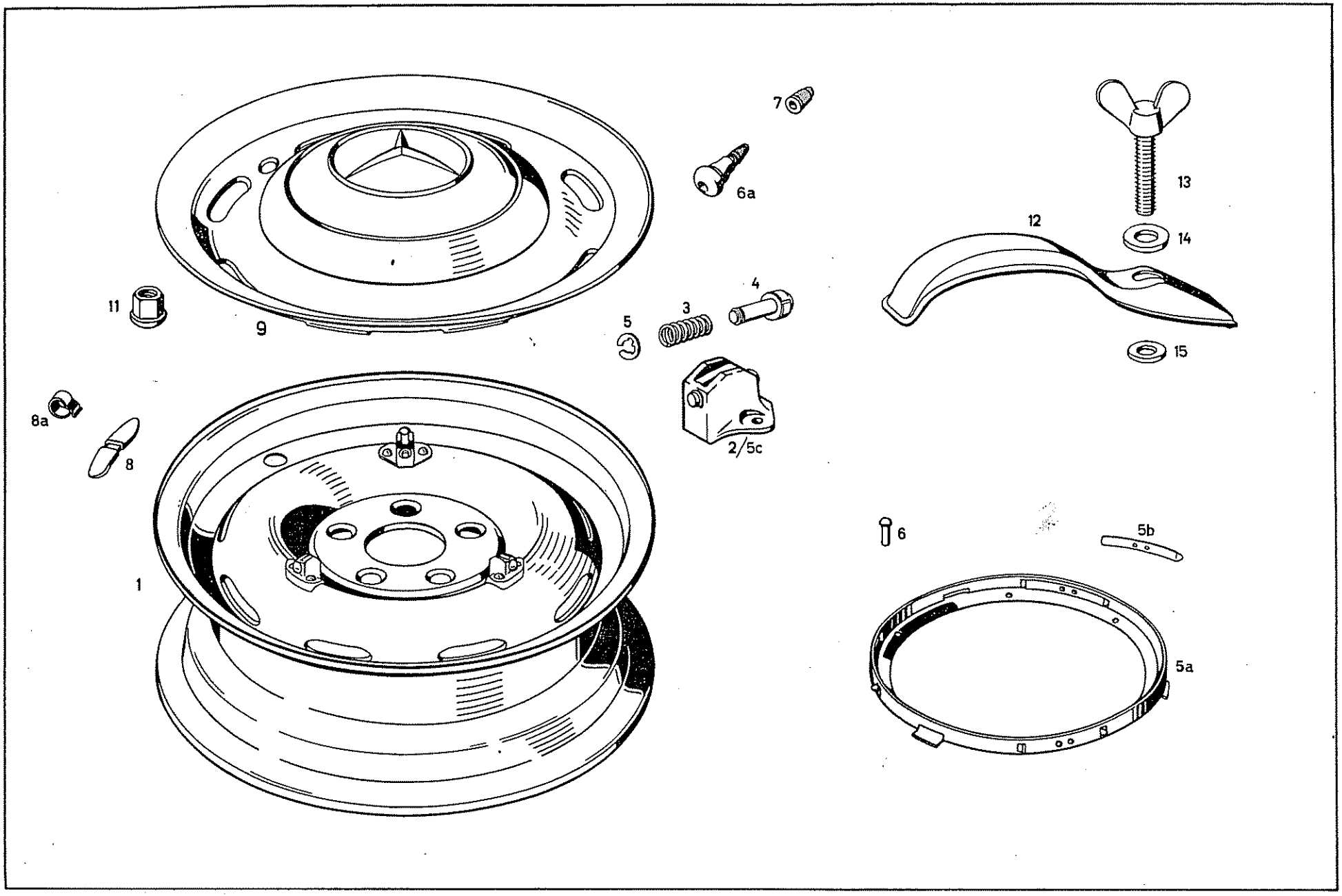
7
6a
13
12
14
11
9
4
3
5
15
8a
8
2/5c
1
6
5b
5a

Bild-Nr. Fig.No.	Teilnummer No. of spare part	And.-M. Modif.No.	Benennung Denomination	Fußnote Footnote	Anzahl für Baumuster Quantity for models: alle all	010	011	030	037	10 50	11 51	20 60	21 61	Bemerkungen Remarks
5b	183 401 01 27		Blattfeder Leaf spring		15									) Export - Sonderwunsch) (alte Ausführung)) für Bereifung 6,40-15))export, special request) (old design)) for tires 6.40-15)
-	3x6 DIN 660		Halbrundniet Button-hd.rivet		30									
-	188 400 00 26		Halter (für Raddeckel) Bracket (for wheel cover)		15									)
-	180 401 00 74		Bolzen Pin		15									) Export - Sonderwunsch) (neue Ausführung))(für Bereifung 6,40 - 15)) export, special request) (new design)) (for tires 6.40 - 15)
-	180 993 22 01		Druckfeder Pressure spring		15									)
-	4 DIN 6799 10		Sicherungsscheibe Locking washer		15									)
6	3,5x10 DIN 660		Halbrundniet Button-hd.rivet		30									
N 6a	000 401 03 33		Snap-in Ventil Snap-in valve		5									Sonderwunsch für schlauchlose Reifen special request for tubeless tires
7	120 401 03 83		Ventilkappe mit Staubkappe) Valve cape with dust cape)) für Schlauchventil) for tube valve		5									
-	000 401 02 82		Manschette) Sleeve)		5									nur gültig für Schlauch mit Ventil 11,5 mm only applicable to tube with valve, dia.11,5 mm

10023

Bild-Nr. Fig.No.	Teilnummer No. of spare part	And.-M. Modif.No.	Benennung Denomination	Fußnote Footnote	Anzahl für Baumuster Quantity for models alle all	010	011	030	037	10 50	11 51	20 60	21 61	Bemerkungen Remarks
-	110 401 31 94)		ersetzt durch 110 401 09 94 - 110 401 30 94		-									
-	110 401 30 94)		zusammen mit											
-	110 401 29 94)		Haltefeder 110 401 01 28											
-	110 401 28 94)													
-	110 401 27 94)		replaced by 110 401 09 94 - 110 401 30 94											
-	110 401 26 94)		together with											
-	110 401 25 94)		retaining spring 110 401 01 28											
-	110 401 24 94)													
-	110 401 23 94)													
-	110 401 22 94)													
-	110 401 21 94)													
-	110 401 20 94)													
-	110 401 19 94)													
-	110 401 18 94)													
-	110 401 17 94)													
9	110 401 15 94		Auswuchtgewicht 20 g) Balancing weight 20 g)		n.B. a.r.									
-	110 401 14 94		Auswuchtgewicht 30 g) Balancing weight 30 g)		n.B. a.r.									
-	110 401 13 94		Auswuchtgewicht 40 g) Balancing weight 40 g)		n.B. a.r.									
-	110 401 12 94		Auswuchtgewicht 50 g) wahlweise Balancing weight 50 g) optional		n.B. a.r.									
-	110 401 11 94		Auswuchtgewicht 60 g) Balancing weight 60 g)		n.B. a.r.									
-	110 401 10 94		Auswuchtgewicht 70 g) Balancing weight 70 g)		n.B. a.r.									
-	110 401 09 94		Auswuchtgewicht 80 g) Balancing weight 80 g)		n.B. a.r.									

Bild-Nr. Fig.No.	Teilnummer No. of spare part	And.-M. Modif.No.	Benennung Denomination	Fußnote Footnote	Anzahl für Baumuster Quantity for models: alle all	010	011	030	037	10 50	11 51	20 60	21 61	Bemerkungen Remarks
-	110 401 16 94		Auswuchtgewicht 90 g) Balancing weight 90 g) wahlweise optional		n.B. a.r.									
-	110 401 17 94		Auswuchtgewicht 100 g) Balancing weight 100 g) wahlweise optional		n.B. a.r.									
-	110 401 18 94		Auswuchtgewicht 110 g) Balancing weight 110 g) wahlweise optional		n.B. a.r.									
-	110 401 19 94		Auswuchtgewicht 120 g) Balancing weight 120 g) wahlweise optional		n.B. a.r.									
8a	110 401 01 28		Haltefeder (für Auswuchtgewicht an Scheibenrad) Retaining spring (for balancing weight at disc wheel)		n.B. a.r.									
-	180 400 01 25		ersetzt durch 180 400 02 25 replaced by		-									
9	180 400 02 25		Zierblende (für Scheibenrad) Ornamental wheel cover (for disc wheel)		4									
-	130 401 00 59		Zierring (für Felge 4,5-K x 15 und 5-K x 15) Ornamental ring (for rim 4,5-K x 15 and 5-K x 15)		5									Export - Sonderwunsch für Bereifung 6,40 - 15 export, special request for tires 6,40 - 15
-	120 990 00 59		ersetzt durch 130 990 00 59 replaced by		-									
11	130 990 00 59		Kugelbundmutter) Spherical collar nut) für Scheibenrad an Vorder- und Hinterachse) for disc wheel at front axle and rear axle		12									siehe auch Gruppe 33 und 35 see also groups 33 and 35
-	120 990 01 59		Kugelbundmutter) Spherical collar nut)		20									Export - Sonderwunsch für Bereifung 6,40 - 15 export, special request for tires 6,40 - 15

1W23

Bild-Nr. Fig. No.	Teilnummer No. of spare part	Änd.-M. Modif. No.	Benennung Denomination	Fußnote Footnote	Anzahl für Baumuster Quantity for models: alle all	010	011	030	037	10 50	11 51	20 60	21 61	Bemerkungen Remarks
12	120 403 00 02		Klemmbügel / Clamp		1									
13	M 12x70 DIN 316 mg		Flügelschraube / Wing screw für Ersatzrad an Halterung / for spare wheel at bracket		1									
14	13 DIN 125		Scheibe / Washer		1									
15	000 987 21 41		Gummischeibe / Rubber plate		1									

Bild-Nr. Fig. No.	Teilnummer No. of spare part	And.-M. Modif.No.	Benennung Denomination	Fußnote Footnote	Anzahl für Baumuster Quantity for models: alle all	010	011	030	037	10 50	11 51	20 60	21 61	Bemerkungen Remarks
			Gelenkwelle Propeller Shaft											
-	180 410 02 06)		ersetzt durch 180 410 19 03)			-	-			+		+		
-	180 410 10 03)		replaced by)											
-	180 410 11 03)		)											
			)											
1	180 410 19 03		Geteilte Gelenkwelle)			1	1			+		+		
			Split propeller shaft)											
			)											
			)											
-	180 410 16 03		ersetzt durch 180 410 21 03)			-	-				+		+	
			replaced by)											
			) mit Zwischenla-											
			) ger ohne Lager-											
-	180 410 21 03		Geteilte Gelenkwelle) bock, Gummila-			1	1				+		+	
			Split propeller shaft) ger und Zentrier-											
			) stern											
			) with intermediate											
-	180 410 03 00)		ersetzt durch 180 410 20 03) bearing, without					-	-	+		+		
-	180 410 03 03)		replaced by) bearing bracket,											
-	180 410 12 03)		) rubber mounting											
			) and centering											
-	180 410 20 03)		Geteilte Gelenkwelle) cross					1	1	+		+		
			Split propeller shaft)											
			)											
			)											
-	180 410 17 03		ersetzt durch 180 410 22 03)					-	-		+		+	
			replaced by)											
			)											
			)											
-	180 410 22 03		Geteilte Gelenkwelle)					1	1		+		+	
			Split propeller shaft)											

10023

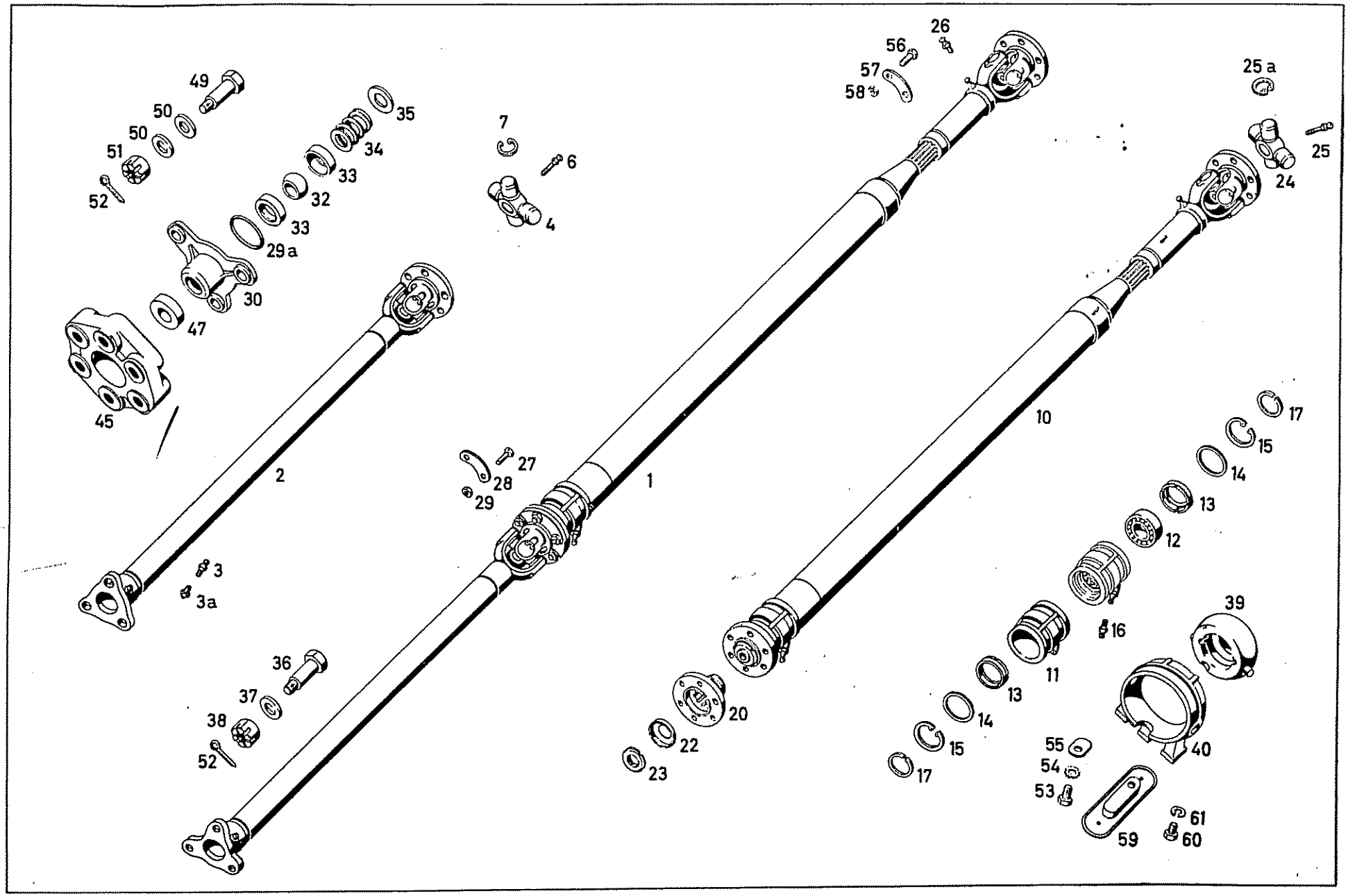
1
2
3
3a
4
6
7
10
11
12
13
14
15
16
17
20
22
23
24
25
25a
26
27
28
29
29a
30
32
33
34
35
36
37
38
39
40
45
47
49
50
50
51
52
52
53
54
55
56
57
58
59
60
61

Bild-Nr. Fig.No.	Teilnummer No. of spare part	And.-M. Modif.No.	Benennung Denomination	Fußnote Footnote	Anzahl für Baumuster Quantity for models: alle all	010	011	030	037	10 50	11 51	20 60	21 61	Bemerkungen Remarks
-	180 410 11 01)		ersetzt durch 180 410 18 01		-					+		+		
-	180 410 14 01)		replaced by											
2	180 410 18 01	Mecanico	Vordere Gelenkwelle mit Gelenk Propeller shaft, front with joint		1					+		+		
-	(180 410 17 01)		ersetzt durch 180 410 19 01 replaced by		-						+		+	
-	180 410 19 01	HYDRAK	Vordere Gelenkwelle mit Gelenk Propeller shaft, front with joint		1						+		+	
3	A 6 DIN 71412		Kegelwulstschmierkopf Grease fitting		2									bis Fgst. 6509811 up to chassis 6509811
					1									) ab Fgst. 6509812) from chassis 6509812
3a	122 997 00 87		Überdruckventil Overflow valve		1									)
-	180 410 01 31	ϕ 26	Kreuzgelenkstern (mit Nadeln und Nadellagerbüchsen) Universal joint cross (with needles and needle bearing bushings)		1									) bis Fgst. 6509811) up to chassis 6509811
-	120 997 01 88		Kegelwulstschmierkopf Grease fitting		1									)
-	(180 410 03 31)		ersetzt durch 111 410 00 31 replaced by		-									) ab Fgst. 6509812) from chassis 6509812
4	111 410 00 31	ϕ 28	Kreuzgelenkstern, wartungsfrei (mit Nadeln und Nadellagerbüchsen) Universal joint cross, self lubricating (with needles and needle bearing bushings)		1									)

Bild-Nr. Fig.No.	Teilnummer No. of spare part	And.-M. Modif.No.	Benennung Denomination	Fußnote Footnote	Anzahl für Baumuster Quantity for models alle all	010	011	030	037	10 50	11 51	20 60	21 61	Bemerkungen Remarks
6	122 997 00 88		Kegelwalsschmierkopf Grease fitting		1									bis - to 180 410 03 31
-	180 994 09 34		Sprengring 1,60 mm dick) Snap ring 1.60 mm thick)		)									)
-	180 994 08 34		Sprengring 1,65 mm dick) wahlweise Snap ring 1.65 mm thick) optional		4									bis Fgst. 6509811 up to chassis 6509811
-	180 994 10 34		Sprengring 1,70 mm dick) Snap ring 1.70 mm thick)		)									)
7	188 994 00 34		Sprengring 1,50 mm dick) Snap ring 1.50 mm thick)		)									)
-	188 994 02 34		Sprengring 1,60 mm dick) Snap ring 1.60 mm thick) wahlweise) optional		4									ab Fgst. 6509812 from chassis 6509812
-	188 994 03 34		Sprengring 1,65 mm dick) Snap ring 1.65 mm thick)		)									)
-	188 994 04 34		Sprengring 1,70 mm dick) Snap ring 1.70 mm thick)		)									)
- -	180 410 14 02) 180 410 23 02)		ersetzt durch 180 410 28 02 replaced by			-	-							
10	180 410 28 02		Hintere Gelenkwelle mit Lager Propeller shaft, rear with bearing			1	1							
- -	180 410 18 02) 180 410 24 02)		ersetzt durch 180 410 29 02 replaced by					-	-					
-	180 410 29 02		Hintere Gelenkwelle mit Lager Propeller shaft, rear with bearing					1	1					

Bild-Nr. Fig.No.	Teilnummer No. of spare part	And.-M. Modif.No.	Benennung Denomination	Fußnote Footnote	Anzahl für Baumuster Quantity for models alle all	010	011	030	037	10 50	11 51	20 60	21 61	Bemerkungen Remarks
-	180 413 01 01		ersetzt durch 180 413 02 01 zusammen mit 1 Gummilager 180 413 02 12 replaced by 180 413 02 01 together with 1 rubber mounting 180 413 02 12		-									bis Fgst. 7515640 up to chassis 7515640
11	180 413 02 01		Gehäuse Housing		1									ab Fgst. 7515641 from chassis 7515641
12	6006 C 3 DIN 625		Rillenlager Grooved bearing		1									
-	180 413 00 51		ersetzt durch 180 413 01 51 replaced by		-									
13	180 413 01 51		Abstandring Spacer ring		2									
14	180 997 03 40		Dichtring Sealing ring		2									
15	55x2 DIN 472		Sicherungsring Locking ring		2									
16	A 6 DIN 71412		Kegelwulstschmierkopf Grease fitting		1									
17	A 40x3 ac DIN 73102		Verdichtungsring Compression ring		2									
20	186 411 09 45		Gelenkflansch Joint flange		1									

10023

Bild-Nr. Fig. No.	Teilnummer No. of spare part	And.-M. Modif. No.	Benennung Denomination	Fußnote Footnote	Anzahl für Baumuster Quantity for models: alle all	010	011	030	037	10 50	11 51	20 60	21 61	Bemerkungen Remarks
22	182 994 00 43		Sicherungsblech Locking plate		1									
23	180 990 00 60		Nutmutter Grooved nut		1									
-	180 410 01 31	ϕ 26	Kreuzgelenkstern Universal joint cross		1									bis Fgst. 6509811 up to chassis 6509811
-	120 997 01 88		Kegelwulstschmierkopf Grease fitting		1									bis Fgst. 6509811 up to chassis 6509811
-	180 410 03 31		ersetzt durch 111 410 00 31 replaced by		-									))) ab Fgst. 6509812) from chassis 6509812
24	111 410 00 31	ϕ 28	Kreuzgelenkstern, wartungsfrei mit Nadeln und Nadellagerbüchsen Universal joint cross, self lubricating with needles and needle bearing bushings		1									)))
25	122 997 00 88		Kegelwulstschmierkopf Grease fitting		1									zu - to 180 410 03 31
-	180 994 08 34		Sprengring 1,65 mm dick) Snap ring 1.65 mm thick)		)									)
-	180 994 09 34		Sprengring 1,60 mm dick) wahlweise Snap ring 1.60 mm thick) optional		4									) bis Fgst. 6509811) up to chassis 6509811
-	180 994 10 34		Sprengring 1,70 mm dick) Snap ring 1.70 mm thick)		)									)

Bild-Nr. Fig. No.	Teilnummer No. of spare part	And.-M. Modif.No.	Benennung Denomination	Fußnote Footnote	Anzahl für Baumuster Quantity for models: alle all	010	011	030	037	10 50	11 51	20 60	21 61	Bemerkungen Remarks
25a	188 994 00 34		Sprengring 1,50 mm dick Snap ring 1.50 mm thick											
-	188 994 02 34		Sprengring 1,60 mm dick Snap ring 1.60 mm thick wahlweise optional		4									ab Fgst. 6509812 from chassis 6509812
-	188 994 03 34		Sprengring 1,65 mm dick Snap ring 1.65 mm thick											
-	188 994 04 34		Sprengring 1,70 mm dick Snap ring 1,70 mm thick											
-	000 997 08 88		Kegelwulstschmierkopf Grease fitting		1	1	1	1	1					ab Fgst. 6509312 from chassis 6509312 bis Fgst. 7506499 up to chassis 7506499 bis Fgst. 7500636 up to chassis 7500636
26	A 6 DIN 71412		Kegelwulstschmierkopf Grease fitting		1	1	1	1	1					bis Fgst. 6509311 up to chassis 6509311 ab Fgst. 7504500 from chassis 7504500 ab Fgst. 7500637 from chassis 7500637
27	182 990 00 01		Sechskantschraube Hex.-hd. screw für vordere an hintere Gelenkwelle for front at rear propeller shaft		6									
28	186 994 03 25		Sicherungsblech Locking plate		3									
29	M 8 DIN 934-5 S		Sechskantmutter Hex. nut		6									

19023

Bild-Nr. Fig. No.	Teilnummer No. of spare part	Änd.-M. Modif. No.	Benennung Denomination	Fußnote Footnote	Anzahl für Baumuster Quantity for models: alle all	010	011	030	037	10 50	11 51	20 60	21 61	Bemerkungen Remarks
29a	180 997 10 40		Dichtring (zwischen Gelenkwelle und Zentrierstern) Sealing ring (between propeller shafts and centering cross)		1									
-	186 410 04 30)		ersetzt durch 111 410 01 30		-									
-	186 410 06 30)		replaced by											
30	111 410 01 30		Zentrierstern Centering cross		1									
32	184 411 00 17		Zentrierkugel Centering ball		1									
-	136 411 00 18		ersetzt durch 136 411 01 18 replaced by		-									
33	136 411 01 18		Kugelpfanne Ball socket		2									
34	184 993 04 01		Druckfeder Pressure spring		1									
-	180 411 00 76		Verschlußscheibe Locking plate		1									zu - to 186 410 04 30/06 30
35	111 411 00 76		Verschlußscheibe Locking plate		1									zu - to 111 410 01 30
-	30x1, 2 DIN 472		Sicherungsring Locking ring		1									

Bild-Nr. Fig. No.	Teilnummer No. of spare part	And.-M. Modif.No.	Benennung Denomination	Fußnote Footnote	Anzahl für Baumuster Quantity for models: alle all	010	011	030	037	10 50	11 51	20 60	21 61	Bemerkungen Remarks
	120 411 01 71													
36	(186 411 05 71)		Paßschraube Screw) für Gelenkscheibe an vordere Gelenkwelle for joint disc at front propeller shaft		3									
37	187 990 14 40		Scheibe Washer		3									
38	M 12 x 1,5 DIN 937-5 S		Kronenmutter Castle nut		3									
-	180 433 02 12		ersetzt durch replaced by 180 433 02 12		-									
39	180 433 02 12		Gummilager Rubber mounting) für Gelenkwellenzwischenlager for propeller shaft intermediate bearing		1									
40	180 433 03 39		Lagerbock Mounting bracket		1									
	189 411 0015													
45	(180 411 06 15)		Gelenkscheibe Joint disc		1									
47	120 411 00 60		Dichtring (für Gelenkwelle an Getriebe) Sealing ring (for propeller shaft at transmission)		1									
	120 411 00 71													
49	(186 411 01 71)		Paßschraube Screw		3									
50	187 990 14 40		Scheibe Washer) für Gelenkscheibe an Getriebe for joint disc at transmission		6									
51	M 12 x 1,5 DIN 937-5 S		Kronenmutter Castle nut		3									
52	3x28 DIN 94		Splint Cotter pin		6									

Bild-Nr. Fig. No.	Teilnummer No. of spare part	And.-M. Modif.No.	Benennung Denomination	Fußnote Footnote	Anzahl für Baumuster Quantity for models alle all	010	011	030	037	10 50	11 51	20 60	21 61	Bemerkungen Remarks
53	M 8x13 DIN 933-8 G		Sechskantschraube) Hex.-hd. screw)))		2									
54	A 8,4 DIN 6797		Zahnscheibe) für Zwischenlager an Rahmen Toothed washer) for intermediate bearing at) frame)		2									
55	180 411 02 62		Scheibe) Washer)		2									
56	182 999 00 01		Sechskantschraube) Hex.-hd. screw))) für Gelenkwelle an Hinter-		6									
57	186 994 03 25		Sicherungsblech) achse Locking plate) for propeller shaft at rear) axle)		3									
58	M 8 DIN 934-5 S		Sechskantmutter) Hex. nut)		6									
59	120 413 05 61		Schutzblech) Cover plate)) für Gummilager) for rubber mounting			1	1		1					
-	121 413 00 61		Schutzblech) Cover plate)					1						
60	M 8x12 DIN 933-8G		Sechskantschraube) Hex.-hd. screw) für Schutzblech an Zwischen-) lager		1									
61	B 8 DIN 127		Federring) for cover plate at intermediate Lock washer) bearing)		1									

Bild-Nr. Fig.No.	Teilnummer No. of spare part	And.-M. Modif.No.	Benennung Denomination	Fußnote Footnote	Anzahl für Baumuster Quantity for models: alle all	010	011	030	037	10 50	11 51	20 60	21 61	Bemerkungen Remarks
			Vorderradbremse Front Wheel Brake											
-	180 420 16 16		ersetzt durch 180 420 22 16 zusammen mit 2 Lagerbolzen 180 421 05 18 replaced by 180 420 22 16 together with 2 mounting pin 180 421 05 18		-									bis V° Achse 8507779 up to front axle 8507779
1	180 420 22 16		Bremsträgerplatte links Brake anchor plate, left		1									ab V° Achse 8507780 from front axle 8507780
-	180 420 17 16		ersetzt durch 180 420 23 16 zusammen mit 2 Lagerbolzen 180 421 05 18 replaced by 180 420 23 16 together with 2 mounting pin 180 421 05 18		-									bis V° Achse 8507779 up to front axle 8507779
2	180 420 23 16		Bremsträgerplatte rechts Brake anchor plate, right		1									ab V° Achse 8507780 from front axle 8507780
-	180 421 02 71		ersetzt durch (4 Stück) 180 421 06 71 replaced by (4 pieces)		-									
3	180 421 06 71		Bolzen (für automatische Bremsnachstellung) Pin (for automatic brake adjustment)		4									
4	B 14 DIN 127		Federring (für Bolzen an Bremsträgerplatte) Lock washer (for pin at brake anchor plate)		4									

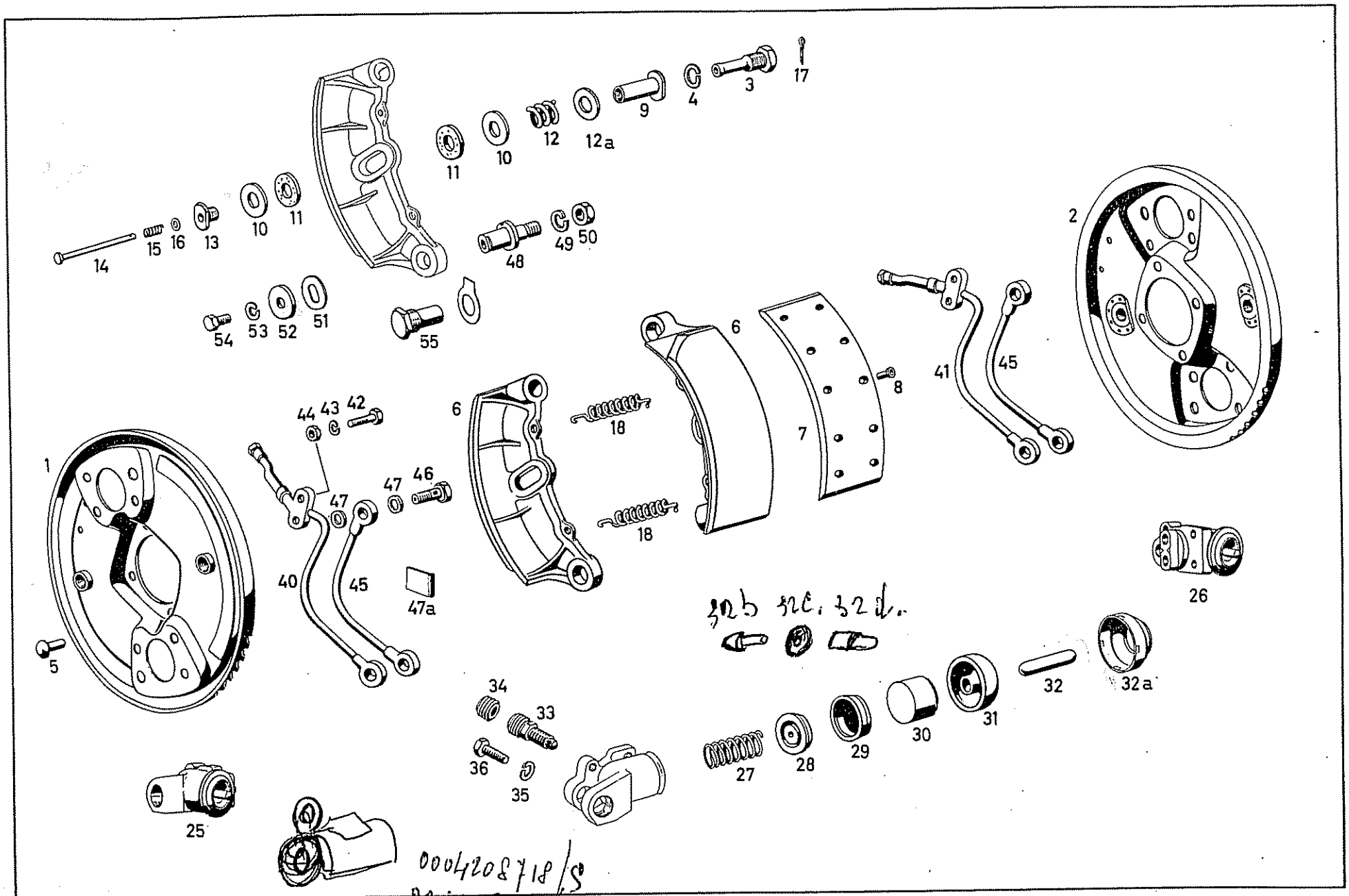
1
2
3
4
5
6
7
8
9
10
11
12
12a
13
14
15
16
17
18
25
26
27
28
29
30
31
32
32a
33
34
35
36
40
41
42
43
44
45
46
47
47a
48
49
50
51
52
53
54
55

Bild-Nr. Fig.No.	Teilnummer No. of spare part	And.-M. Modif.No.	Benennung Denomination	Fußnote Footnote	Anzahl für Baumuster Quantity for models: alle all	010	011	030	037	10 50	11 51	20 60	21 61	Bemerkungen Remarks
5	8x20 DIN 660		Halbrundniet für Bremsträgerplatte an Achsschenkel Button head rivet for brake anchor plate at steering knuckle		8									
-	180 420 13 20		ersetzt durch 180 420 19 20		-									
-	180 420 20 20		replaced by											
-	321 420 04 20													
6	(180 420 09 20) 1104201120		Bremsbacke mit Bremsbelag Brake shoe with brake lining		4									
-	180 421 05 10		ersetzt durch 180 421 07 10 replaced by		-									
7	180 421 07 10		Bremsbelag mit Drahteinlage Brake lining with wire liner		4									) für Ersatzlieferung zum Aufnieten) for replacement delivery for riveting
8	183 990 02 95		Rohrniet Tubular rivet		40									)
9	180 421 01 37		Nachstellhülse Adjusting sleeve	)	4									
-	180 990 09 40		ersetzt durch 180 990 24 40 replaced by	)	-									
10	180 990 24 40		Druckscheibe Thrust washer	) für automatische Bremsnachstellung an Bremsbacken) for automatic brake adjustment at brake shoe	8									
11	180 421 00 82		Reibscheibe Friction washer	)	8									
12	194 993 00 01		Druckfeder Pressure spring	)	4									

Bild-Nr. Fig.No.	Teilnummer No. of spare part	And.-M. Modif.No.	Benennung Denomination	Fußnote Footnote	Anzahl für Baumuster Quantity for models alle all	010	011	030	037	10 50	11 51	20 60	21 61	Bemerkungen Remarks
12a	180 990 13 40		Ausgleichscheibe Shim) für automatische Bremsnachstellung an Bremsbacken) for automatic brake adjustment		n.B. a.r.									
13	180 421 03 71		Spannschraube Tightening screw) at brake shoe		4									
14	180 421 00 74		Führungsstift Guide pin		4									
15	180 993 23 01		Druckfeder Pressure spring) für Führungsstift an Bremsträgerplatte) for guide pin at anchor plate		4									
16	5,3 DIN 125		Scheibe Washer		4									
17	3x15 DIN 94		Splint Cotter pin		4									
-	120 993 08 10		Rückzugfeder Return spring) für Bremsbacken vorn) for brake shoes, front		4									bis V' Achse 7517940 up to front axle 7517940
18	180 993 25 10		Rückzugfeder Return spring		4									ab V' Achse 7517941 from front axle 7517941

Bild-Nr. Fig.No.	Teilnummer No. of spare part	And.-M. Modif.No.	Benennung Denomination	Fußnote Footnote	Anzahl für Baumuster Quantity for models: alle all	010	011	030	037	10 50	11 51	20 60	21 61	Bemerkungen Remarks
			Radzylinder vorn Wheel Cylinder, Front											
-	000 420 72 18)													
-	180 420 04 18)													
-	001 420 15 18)		ersetzt durch 001 420 33 18 (links) 001 420 34 18 (rechts)		-									
-	000 420 73 18)													
-	180 420 05 18)													
-	001 420 16 18)													
			zusammen mit 4 Lagerbolzen 110 421 02 18 4 Sicherungsblech 110 994 01 16 4 Sechskantschraube M 12x1, 5x14 DIN 961-8 G											
			replaced by 001 420 33 18 (left) 001 420 34 18 (right)											
			together with 4 pivot pin 110 421 02 18 4 locking plate 110 994 01 16 4 hex.-hd.screw M 12x1, 5x14 DIN 961-8 G											
25	001 420 33 18		Radzylinder 28, 57 Ø mm, links mit Druckbolzen Wheel cylinder dia.1 1/8", left with thrust bolt		2									) Ersatzteilvereinfachung) simplification of spare parts
26	001 420 34 18		Radzylinder 28, 57 Ø mm, rechts mit Druckbolzen Wheel cylinder dia. 1 1/8", right with thrust bolt		2									
27	000 421 10 90		Druckfeder Pressure spring		4									
28	000 421 14 89		Füllstück Expander		4									

Bild-Nr. Fig. No.	Teilnummer No. of spare part	And.-M. Modif.No.	Benennung Denomination	Fußnote Footnote	Anzahl für Baumuster Quantity for models alle all	010	011	030	037	10 50	11 51	20 60	21 61	Bemerkungen Remarks
Sum	(000586278881.1/8													
29	(000 421 05 86) 000 586 91 42		Dichtmanschette Sealing sleeve		4									
30	000 421 16 83		Kolben Piston		4									
31	000 421 10 87		Schutzkappe Protective cap		4									
32a	000 421 16 87		Blechschutzkappe Sheet metal protective cap		4									
-	186 421 00 88		ersetzt durch 000 421 09 88 replaced by		-									
32	000 421 09 88		Druckbolzen Pressure pin		4									bis V' Achse 8505520 ab V' Achse 8505549 up to front axle 8505520 from front axle 8505549
					2									)
32b	198 421 00 88		Bolzen Pin		2									)
-	000 993 07 26		ersetzt durch 000 993 11 26 replaced by		-									) ab V' Achse 8505521-8505548) from front axle 8505521-8505548
32c	000 993 11 26.		Tellerfeder Cup spring		8									)
32d	198 421 01 88		Führungsbolzen Guide pin		2									)

Bild-Nr. Fig. No.	Teilnummer No. of spare part	Änd.-M. Modif.No.	Benennung Denomination	Fußnote Footnote	Anzahl für Baumuster Quantity for models alle all	010	011	030	037	10 50	11 51	20 60	21 61	Bemerkungen Remarks
33	000 420 08 55		Entlüfterventil Breather valve		2									
34	000 421 08 87		Staubkappe Dust cap		2									
35	B 8 DIN 127		Federring Lock washer		12									
36	M 8x15 DIN 933-8 G		Sechskantschraube Hex.-hd. screw		12									
			Bremsleitungen Brake Pipes											
40	180 420 07 29		Bremsleirung links (vom Verteilerstück zum Radzylinder links) Brake pipe, left (from distributor fitting to wheel cylinder, left)		1									
41	180 420 08 29		Bremsleitung rechts (vom Verteilerstück zum Radzylinder rechts) Brake pipe, right (from distributor fitting to wheel cylinder, right)		1									
42	M 7x22 DIN 931-8G		Sechskantschraube Hex.-hd. screw		4									
43	B 7 DIN 127		Federring Lock washer		4									
44	M 7 DIN 934-5 S		Sechskantmutter Hex. nut		4									

für Bremsleitung an Bremsträgerplatte / for brake pipe at brake anchor plate

für Radzylinder an Bremsträgerplatte / for wheel cylinder at brake anchor plate

10023

Bild-Nr. Fig. No.	Teilnummer No. of spare part	And.-M. Modif.No.	Benennung Denomination	Fußnote Footnote	Anzahl für Baumuster Quantity for models: alle all	010	011	030	037	10 50	11 51	20 60	21 61	Bemerkungen Remarks
45	180 420 08 28		Bremsleitung (zwischen den beiden Radzylindern) Brake pipe (between the both wheel cylinders)		2									
46	000 428 07 26		Hohlschraube Hollow screw		6									
47	A 10x14 DIN 7603 Cu		Dichtring Sealing ring		12									
47a	180 987 00 37		Gummiunterlage Rubber pad		2									
-	180 421 03 18		ersetzt durch 180 421 05 18 replaced by		-									
48	180 421 05 18		Lagerbolzen (für Bremsbackenaufhängung) Pivot pin (for brake shoe suspension)		4									) zu Radzylinder) to wheel cylinder
49	B 12 DIN 127		Federring) Lock washer) für Lagerbolzen an Bremsträger-) platte) for mounting pin at brake anchor		4									)000 420 72 18/73 18)180 420 04 18/05 18)001 420 15 18/16 18
50	M 12x1, 5 DIN 936-5 S		Sechskantmutter) plate Hex. nut)		4									)))

Bild-Nr. Fig. No.	Teilnummer No. of spare part	And.-M. Modif.No.	Benennung Denomination	Fußnote Footnote	Anzahl für Baumuster Quantity for models: alle all	010	011	030	037	10 50	11 51	20 60	21 61	Bemerkungen Remarks
51	120 421 02 56		Ausgleichscheibe 1,0 mm dick Shim 1.0 mm thick		n.B. a.r.									
-	120 421 03 56		Ausgleichscheibe 0,5 mm dick Shim 0.5 mm thick wahlweise optional		n.B. a.r.									zu Radzylinder to wheel cylinder 000 420 72 18/73 18 180 420 04 18/05 18
-	120 421 04 56		Ausgleichscheibe 0,75 mm dick Shim 0.75 mm thick		n.B. a.r.									180 420 15 18/16 18 für Bremsbacken an Lagerbolzen for brake shoe at pivot pin
-	120 421 05 56		Ausgleichscheibe 0,88 mm dick Shim 0.88 mm thick		n.B. a.r.									
52	120 990 07 40		Scheibe Washer		4									
53	B 8 DIN 127		Federring Lock washer		4									
54	M 8x12 DIN 933-8G		Sechskantschraube (für Bremsbacken an Lagerbolzen) Hex.-hd. screw (for brake shoe at mounting pin)		4									zu Radzylinder to wheel cylinder 000 420 72 18/73 18 180 420 04 18/05 18 001 420 15 18/16 18
55	110 421 02 18		Lagerbolzen Pivot pin		4									
-	110 994 01 16		Sicherungsblech Locking plate für Radzylinder an Bremsträgerplatte und Bremsbacken-Aufhängung for wheel cylinder at brake anchor plate and brake shoe suspension		4									zu Radzylinder to wheel cylinder 001 420 33 18/34 18
-	M 12x1,5x14 012 034 DIN 961-8 G		Sechskantschraube Hex.-hd. screw		4									
-	B 12 DIN 127 012 090 DIN 127		Federring Lock washer		4									

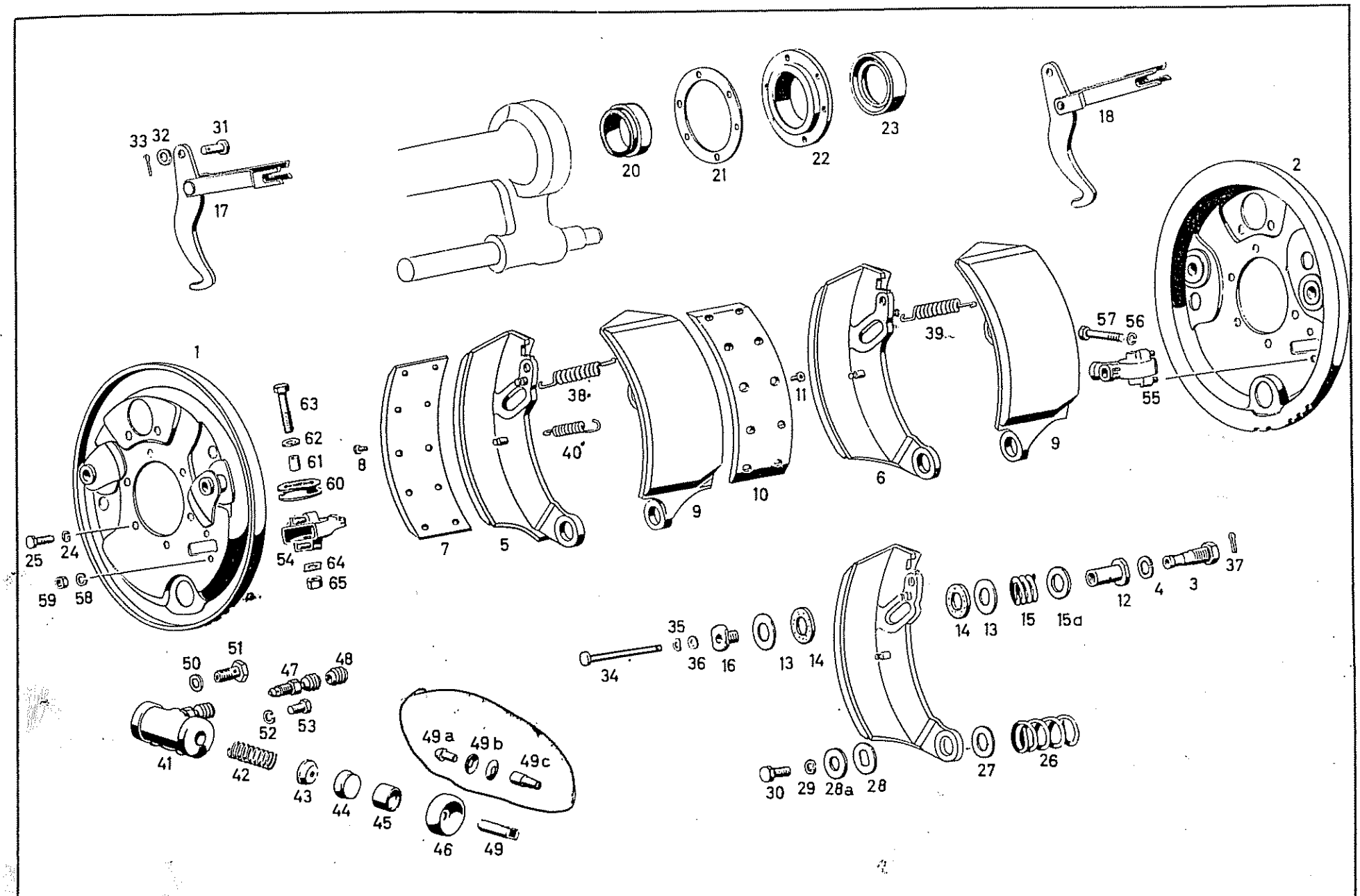
33 32 31
17
20
21
22
23
18
2
1
63
62
61
60
54
64
65
25
24
59
58
8
38
40
7
5
9
10
11
6
39
9
57 56
55
34
35
36
16
13 14
14 13
15
15a
12
4
3
37
50
51
47
48
52
53
41
42
43
44
45
49a 49b 49c
46
49
30
29
28a
28
27
26

Bild-Nr. Fig. No.	Teilnummer No. of spare part	And.-M. Modif. No.	Benennung Denomination	Fußnote Footnote	Anzahl für Baumuster Quantity for models: alle all	010	011	030	037	10 50	11 51	20 60	21 61	Bemerkungen Remarks
			Hinterradbremse Rear Wheel Brake											
1	180 420 12 17		Bremsträgerplatte hinten links Brake anchor plate, rear, left		1									
2	180 420 13 17		Bremsträgerplatte hinten rechts Brake anchor plate, rear, right		1									
-	180 423 02 71		ersetzt durch (4 Stück) 180 421 06 71 replaced by (4 pieces)		-									
3	180 421 06 71		Bolzen (für automatische Bremsnachstellung) Pin (for automatic brake adjustment)		4									
4	B 14 DIN 127		Federring (für Bolzen an Bremsträgerplatte) Lock washer (for pin at brake anchor plate)		4									
5	180 420 17 20		Bremsbacke vorn links mit Bremsbelag Brake shoe, front, left, with brake lining		1									
6	180 420 18 20		Bremsbacke vorn rechts mit Bremsbelag Brake shoe, front, right, with brake lining		1									
-	180 421 05 10		ersetzt durch 180 421 07 10 replaced by		-									
7	180 421 07 10		Bremsbelag mit Drahteinlage Brake lining with wire liner		2									) für Ersatzlieferung zum Aufnieten) for replacement delivery for riveting
8	183 990 02 95		Rohrniet Tubular rivet		20									

Bild-Nr. Fig. No.	Teilnummer No. of spare part	And.-M. Modif. No.	Benennung Denomination	Fußnote Footnote	Anzahl für Baumuster Quantity for models alle all	010	011	030	037	10 50	11 51	20 60	21 61	Bemerkungen Remarks
9	180 420 16 20		Bremsbacke hinten mit Bremsbelag Brake shoe, rear, with brake lining		2									
-	180 421 05 10		ersetzt durch 180 421 07 10 replaced by		-									
10	180 421 07 10		Bremsbelag mit Drahteinlage Brake lining with wire liner		2									) für Ersatzlieferung zum Aufnieten) for replacement delivery for riveting
11	183 990 02 95		Rohrniet Tubular rivet		20									
12	180 423 05 50		Nachstellhülse Adjusting sleeve		4									
-	180 990 09 40		ersetzt durch 180 990 24 40 replaced by		-									
13	180 990 24 40		Druckscheibe Thrust washer		8									
14	180 421 00 32		Reibscheibe Friction washer		8									für automatische Bremsnachstellung an Bremsbacke for automatic brake adjustment at brake shoe
15	194 993 00 01		Druckfeder Pressure spring		4									
15a	180 990 13 40		Ausgleichscheibe Shim		n.B. a.r.									
16	180 421 03 71		Spannschraube Tightening screw		4									

Bild-Nr. Fig.No.	Teilnummer No. of spare part	And.-M. Modif.No.	Benennung Denomination	Fußnote Footnote	Anzahl für Baumuster Quantity for models: alle all	010	011	030	037	10 50	11 51	20 60	21 61	Bemerkungen Remarks
			Bremshebel Brake lever											
17	180 420 00 42		Bremshebel, links Brake lever, left		1									
18	180 420 01 42		Bremshebel, rechts Brake lever, right		1									
20	000 997 84 47		Abdichtring (in Tragrohr) Sealing ring (in rear axle tube)		2									
21	120 357 01 79		Dichtung Gasket		2									
22	120 357 00 58		Dichtungshalter Gasket holder		2									
23	000 997 88 47		Abdichtring Sealing ring		2									
24	B 7 DIN 127		Federring Lock washer		12									
25	M 7x18 DIN 933-10K		Sechskantschraube Hex.-hd. screw		12									
26	120 993 07 01		Druckfeder Pressure spring		2									
27	120 990 06 40		Scheibe Washer		2									

für Bremsträgerplatte an Tragrohr
for brake anchor plate at rear axle tube

für Bremsbacke an Stützrohr
for brake shoes at supporting tube

Bild-Nr. Fig. No.	Teilnummer No. of spare part	And.-M. Modif. No.	Benennung Denomination	Fußnote Footnote	Anzahl für Baumuster Quantity for models: alle all	010	011	030	037	10 50	11 51	20 60	21 61	Bemerkungen Remarks
28	120 423 01 56		Scheibe Washer		2									
28a	120 990 07 40		Scheibe Washer für Bremsbacke an Stützrohr for brake shoes at supporting tube		2									
29	B 8 DIN 127		Federring Lock washer		2									
30	M 8x15 DIN 933-8G		Sechskantschraube Hex.-hd. screw		2									
31	183 423 06 74		Bolzen Pin		2									
32	8,4 DIN 125		Scheibe Washer für Bremshebel an Bremsbacken for brake lever at brake shoes		2									
33	3x15 DIN 94		Splint Cotter pin		2									
34	180 423 02 74		Führungsstift Guide pin		4									
35	5 N 55 a		Federscheibe Spring washer		4									
36	5,3 DIN 125		Scheibe Washer für Führungsstift an Bremsträgerplatte for guide pin at brake anchor plate		4									
37	3x15 DIN 94		Splint Cotter pin		4									

Bild-Nr. Fig. No.	Teilnummer No. of spare part	And.-M. Modif.No.	Benennung Denomination	Fußnote Footnote	Anzahl für Baumuster Quantity for models alle all	010	011	030	037	10 50	11 51	20 60	21 61	Bemerkungen Remarks
-	180 993 04 10)		ersetzt durch 180 993 23 10		-									bis H' Achse 7533694
-	180 993 11 19)		zusammen mit 1 Rückzugfeder 180 993 24 10											to rear axle 7533694
			replaced by 180 993 23 10 together with 1 return spring 180 993 24 10											
38	180 993 23 10		Rückzugfeder (für Bremsbacken links) Return spring (for brake shoes, left)		1									ab H' Achse 7533695 from rear axle 7533695
-	180 993 05 10)		ersetzt durch 180 993 24 10		-									bis H' Achse 7533694
-	180 993 12 10)		zusammen mit 1 Rückzugfeder 180 993 23 10											up to rear axle 7533694
			replaced by 180 993 24 10 together with 1 return spring 180 993 23 10											
39	180 993 24 10		Rückzugfeder (für Bremsbacken rechts) Return spring (for brake shoes, right)		1									ab H' Achse 7533695 from rear axle 7533695
40	176 423 [illegible] 92		Rückzugfeder (für Bremshebel) Return spring (for brake lever)		2									

Bild-Nr. Fig. No.	Teilnummer No. of spare part	And.-M. Modif.No.	Benennung Denomination	Fußnote Footnote	Anzahl für Baumuster Quantity for models: alle all	010	011	030	037	10 50	11 51	20 60	21 61	Bemerkungen Remarks
			Radzylinder hinten Wheel Cylinder, Rear											
-	000 420 50 18		Radzylinder 25,4 Ø		-									bis H' Achse 7503872 up to rear axle 7503872
			ersetzt durch (2 Stück) 001 420 04 18 zusammen mit 1 Bremsleitung 180 420 03 30 1 Bremsleitung 180 420 04 30											
			Wheel cylinder dia. 1" replaced by (2 pieces) 001 420 04 18 together with 1 brake line 180 420 03 30 1 brake line 180 420 04 30											
-	000 420 93 18		ersetzt durch (2 Stück) 001 420 04 18 replaced by (2 pieces)		-									ab H' Achse 7503873-8505354 from rear axle 7503873-8505354
-	001 420 05 18		ersetzt durch 001 420 04 18 replaced by		-									) ab H' Achse 8505355) from rear axle 8505355
41	001 420 04 18		Radzylinder 23,81 Ø (ohne federnden Druckbolzen) Wheel cylinder dia. 15/16" (without springy pressure pin)		2									
-	000 421 09 90		Druckfeder Pressure spring		2									bis H' Achse 7503872 up to rear axle 7503872
42	000 421 11 90		Druckfeder Pressure spring		2									ab H' Achse 7503873 from rear axle 7503873

Bild-Nr. Fig. No.	Teilnummer No. of spare part	And.-M. Modif.No.	Benennung Denomination	Fußnote Footnote	Anzahl für Baumuster Quantity for models alle all	010	011	030	037	10 50	11 51	20 60	21 61	Bemerkungen Remarks
-	000 421 06 89		ersetzt durch 000 421 19 89 replaced by		-									
-	000 421 19 89		Füllstück Expander		4									bis H' Achse 7503872 up to rear axle 7503872
43	000 423 09 89		Füllstück Expander		4									ab H' Achse 7503873 from rear axle 7503873
-	000 421 00 86		Dichtmanschette 25,4 ø Sealing sleeve dia. 1"		4									bis H' Achse 7503872 up to rear axle 7503872
44	(000 423 09 86) Serie Femmi 000586 2988		Dichtmanschette 23,81 ø Sealing sleeve dia. 15/16"		4									ab H' Achse 7503873 from rear axle 7503873
-	000 421 00 83		ersetzt durch 000 421 18 83 replaced by		-									
-	000 421 18 83		Kolben 25,4 ø Piston, 1" dia.		4									bis H' Achse 7503872 up to rear axle 7503872
-	000 421 19 83		ersetzt durch 000 421 21 83 replaced by		-									) ab H' Achse 7503873) from rear axle 7503873)
45	000 421 21 83		Kolben 23,81 ø Piston, dia. 15/16"		4									
46	000 421 00 87		Schutzkappe Protective cap		4									
47	000 420 08 55		Entlüfterventil Breather valve		2									
48	000 421 08 87		Staubkappe Dust cap		2									

Bild-Nr. Fig. No.	Teilnummer No. of spare part	And.-M. Modif.No.	Benennung Denomination	Fußnote Footnote	Anzahl für Baumuster Quantity for models alle all	010	011	030	037	10 50	11 51	20 60	21 61	Bemerkungen Remarks
49	000 421 04 88		Druckbolzen Pressure pin		4									bis H' Achse 8505354 up to rear axle 8505354
49a	180 421 02 88		Bolzen Pin		4									)
-	000 993 07 26		ersetzt durch 000 993 11 26 replaced by		-									) ab H' Achse 8505355) from rear axle 8505355
49b	000 993 11 26		Tellerfeder Cup spring		16									)
49c	180 421 03 88		Führungsbolzen Guide pin		4									)
-	180 420 00 74		Federnder Druckstößel (bestehend aus Bild-Nr. 45, 49a, 49b, 49c) Springy push rod (consisting of Fig. No. 45, 49a, 49b, 49c)		4									ab H' Achse 7503873-8505354 (nur gültig für nachträglichen Einbau gegen Bremsenruppeln) from rear axle 7503873-8505354 (only valid for later installation against brake vibration)
50	A 10x14 DIN 7603 Cu		Dichtring Sealing ring		4									)
51	000 428 07 26		Hohlschraube Hollow screw		2									) bis H' Achse 7503872) up to rear axle 7503872
52	B 8 DIN 127		Federring Lock washer) für Radzylinder an Bremsträgerplatte) for wheel cylinder at brake anchor plate		4									)
53	M 8x12 DIN 933-8G		Sechskantschraube Hex.-hd. screw		4									)

Bild-Nr. Fig. No.	Teilnummer No. of spare part	Änd.-M. Modif.No.	Benennung Denomination	Fußnote Footnote	Anzahl für Baumuster Quantity for models: alle all	010	011	030	037	10 50	11 51	20 60	21 61	Bemerkungen Remarks
			Seilrollengehäuse Case, brake cable pulley											
-	180 420 00 90		ersetzt durch 180 420 03 90 replaced by		-									
54	180 420 03 90		Seilrollengehäuse links Case, brake cable pulley, left		1									
-	180 420 01 90		ersetzt durch 180 420 04 90 replaced by		-									
55	180 420 04 90		Seilrollengehäuse rechts Case, brake cable pulley, right		1									
56	B 7 DIN 127		Federring Lock washer		2									
57	M 7x55 DIN 931-8G		Sechskantschraube Hex.-hd. screw		2									
58	B 6 DIN 127		Federring Lock washer		4									
59	M 6 DIN 934-5 S		Sechskantmutter Hex. nut		4									
60	120 427 00 42		Seilrolle (für Handbremse) Brake cable pulley (for hand brake)		2									
61	187 427 01 53		Abstandhülse Spacer sleeve		2									
62	187 427 00 52		Anlaufscheibe Guard plate		4									

Bild-Nr. Fig.No.	Teilnummer No. of spare part	And.-M. Modif.No.	Benennung Denomination	Fußnote Footnote	Anzahl für Baumuster Quantity for models alle all	010	011	030	037	10 50	11 51	20 60	21 61	Bemerkungen Remarks
63	M 8x45 DIN 931-8G		Sechskantschraube) Hex.-hd.screw)		2									
64	120 994 00 01		Sicherungsblech) Locking plate) für Seilrolle an Seilrollengehäuse for brake cable pulley at case, brake cable pulley		2									
65	M 8 DIN 934-5 S		Sechskantmutter) Hex. nut)		2									

Bild-Nr. Fig.No.	Teilnummer No. of spare part	And.-M. Modif.No.	Benennung Denomination	Fußnote Footnote	Anzahl für Baumuster Quantity for models: alle all	010	011	030	037	10 50	11 51	20 60	21 61	Bemerkungen Remarks
			Hauptzylinder Master Cylinder											
-	000 430 49 01		ersetzt durch 000 430 72 01 replaced by		-									
-	000 430 72 01		Hauptzylinder 26, 99 ø mm) Master cylinder dia. 1 1/16")	9	1									bis Fgst. 8519002 up to chassis 8519002
	000 430 89 01		) mit Entlüfterventil) with breather valve											
1	000 430 90 01		Hauptzylinder 28, 57 ø mm) Master cylinder dia. 1 1/8")		1									ab Fgst. 8519003 from chassis 8519003
2	000 430 06 81		Bodenventil Bottom valve		1									
3	000 431 41 93		Druckfeder mit Federteller Pressure spring with retainer		1									
-	000 431 32 86		Manschette Sleeve		1									bis Fgst. 8519002 up to chassis 8519002
4	000 431 41 86		Manschette Sleeve		1									ab Fgst. 8519003 from chassis 8519003
-	000 430 03 83		Kolben mit Füllscheibe 26, 99 ø mm Piston with filling disc dia. 1 1/16"		1									) bis Fgst. 8519002) up to chassis 8519002
-	000 431 14 85		Füllscheibe Filling dise		1									
5	000 430 07 83		Kolben mit Füllscheibe 28, 57 ø mm Piston with filling disc dia 1 1/8"		1									) ab Fgst. 8519003) from chassis 8519003
6	000 431 15 85		Füllscheibe Filling disc		1									

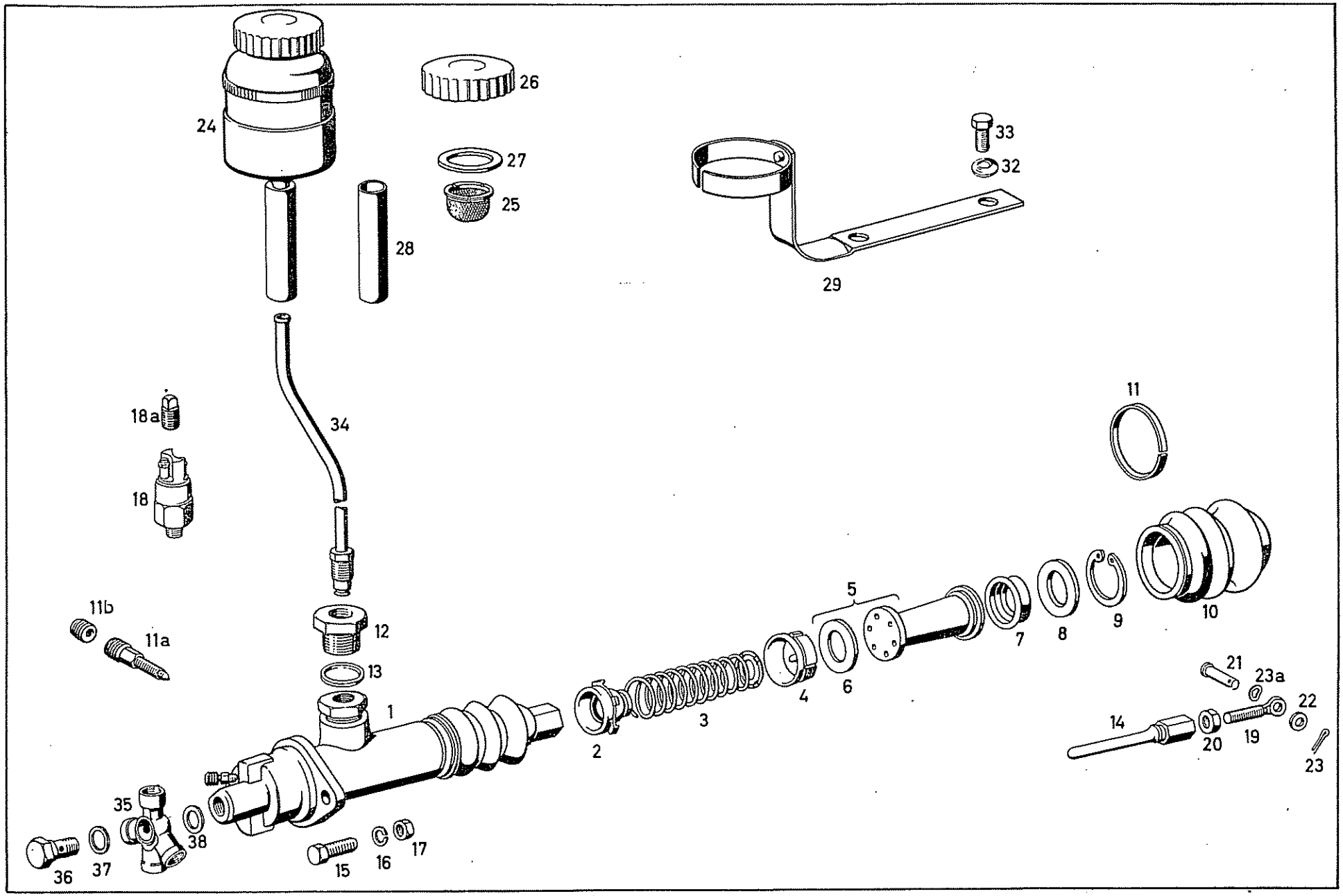
24
26
27
25
28
33
32
29
34
18a
18
11
11b
11a
12
13
1
2
3
4
5
6
7
8
9
10
21
23a
22
14
20
19
23
35
38
36
37
15
16
17

Bild-Nr. Fig. No.	Teilnummer No. of spare part	And.-M. Modif.No.	Benennung Denomination	Fußnote Footnote	Anzahl für Baumuster Quantity for models alle all	010	011	030	037	10 50	11 51	20 60	21 61	Bemerkungen Remarks
-	000 431 33 86		Sekundärmanschette Secondary sleeve		1									bis Fgst. 8519002 up to chassis 8519002
7	000 431 42 86		Sekundärmanschette Secondary sleeve		1									ab Fgst. 8519003 from chassis 8519003
8	000 431 20 76		Anschlagscheibe Stop washer		1									
9	000 994 07 41		Sicherungsring 31x1,2 Locking ring		1									
10	000 431 26 86		Schutzkappe Protective cap		1									
11	000 431 05 91		Bandage Spring ring		1									
11a	000 420 10 55		Entlüfterventil Breather valve		1									))) ab Fgst. 8509059) from chassis 8509059
11b	000 421 08 87		Staubkappe Dust protective cap		1									))
-	000 431 03 35		Schraubstutzen M 22x1,5 auf M 18x1,5 Screwed fitting		1									bis Fgst. 8509058 up to chassis 8509058
12	000 428 12 30		Schraubstutzen M 22x1,5 auf M 14x1,5 Screwed fitting		1									ab Fgst. 8509059 from chassis 8509059
13	A 22x27 DIN 7603 Cu		Dichtring Sealing ring		1									
14	000 431 14 92		Kolbenstange Piston rod		1									

10023

Bild-Nr. Fig. No.	Teilnummer No. of spare part	And.-M. Modif.No.	Benennung Denomination	Fußnote Footnote	Anzahl für Baumuster Quantity for models alle all	010	011	030	037	10 50	11 51	20 60	21 61	Bemerkungen Remarks
15	M 8x22 DIN 933-8G		Sechskantschraube) Hex.-hd. screw)) für Hauptzylinder an Halter		2									
16	B 8 DIN 127		Federring) Aufbau-Boden Lock washer) for master cylinder at bracket) body floor		2									
17	M 8 DIN 934-5 S		Sechskantmutter) Hex. nut)		2									
18	000 545 22 09		Bremslichtschalter Brake light switch		1									siehe auch Gruppe 54 see also group 54
18a	000 428 01 32		Verschlußstopfen (für Verschluß des Bremslichtschalteranschlusses) Screw plug (for locking aktion brake light switch)		1									bis Fgst. 8509058 up to chassis 8509058
-	180 292 00 32		ersetzt durch 180 292 01 32 replaced by		-									
19	180 292 01 32		Druckstange Thrust rod		1									
20	M 10 DIN 936-5 S		Sechskantmutter (für Druckstange an Kolbenstange) Hex. nut (for pressure rod at piston rod)		1									
21	186 991 02 05		Bundbolzen) Collar pin))		1									
22	10, 5 DIN 433		Scheibe) für Druckstange an Bremspedal Washer) for pressure rod at brake pedal)		1									
23	3x18 DIN 94		Splint) Cotter pin)		1									

Bild-Nr. Fig. No.	Teilnummer No. of spare part	And.-M. Modif.No.	Benennung Denomination	Fußnote Footnote	Anzahl für Baumuster Quantity for models: alle all	010	011	030	037	10 50	11 51	20 60	21 61	Bemerkungen Remarks
23a	10 N 55 a		Federscheibe (für Druckstange an Bremspedal) Spring washer (for pressure rod at brake pedal)		n.B. a.r.									
-	180 430 00 02		Ausgleichbehälter Compensating tank		1					+	+			
-	180 430 01 02		Ausgleichbehälter Compensating tank		1							+	+	
-	000 431 07 40		Halter Bracket		1							+	+	
-	000 431 01 35		Schraubstutzen Screwed fitting		1									
-	A 14x20 DIN 7603 Cu		Dichtring Sealing ring		3									
-	000 431 02 40		Halter Bracket		1					+	+			bis Fgst. 8509058 up to chassis 8509058
-	M 14 x 1,5 DIN 936-5 S		Sechskantmutter Hex. nut		1									
-	000 431 00 34		Füllsieb Filling strainer		1									
-	000 431 07 33		Verschlußkappe Locking cap		1									
-	000 997 02 40		Dichtring Sealing ring		1									
-	000 997 29 40		Dichtring Sealing ring		1									

Bild-Nr. Fig.No.	Teilnummer No. of spare part	And.-M. Modif.No.	Benennung Denomination	Fußnote Footnote	Anzahl für Baumuster Quantity for models: alle all	010	011	030	037	10 50	11 51	20 60	21 61	Bemerkungen Remarks
24	000 431 12 02		Ausgleichbehälter (transparent) Compensating tank (transparent)		1									)
25	000 431 00 34		Füllsieb Filling strainer		1									)
26	009 431 08 33		Verschraubung Screw plug		1									)
27	000 997 29 40		Dichtring Sealing ring		1									) ab Fgst. 8509059) from chassis 8509059
28	002 997 67 82		Verbindungsschlauch, 40 mm lang (laufende Meter bestellen) Connection hose, 40 mm long (order by the meter)		1									)
29	180 430 18 11		Halter Bracket) für Ausgleichbehälter) for compensating tank		1					+	+			)
-	180 430 17 11		Halter Bracket		1							+	+	)
32	000 900 01 48		Federscheibe Spring washer) für Träger-Ausgleichbehälter) an Stirnwandvorbau) for bracket, compensating tank		2					+	+			
33	M 6x18 DIN 933-8G		Sechskantschraube Hex.-hd.screw) at front wall body front end		2					+	+			
-	B 8 DIN 127		Federring Lock washer) für Träger-Ausgleichbehälter an) Halter-ATE-Bremsgerät) for bracket, compensating tank at		1							+	+	
-	M 8 DIN 934-5 S		Sechskantmutter Hex. nut) bracket-ATE booster brake		1							+	+	

Bild-Nr. Fig.No.	Teilnummer No. of spare part	And.-M. Modif.No.	Benennung Denomination	Fußnote Footnote	Anzahl für Baumuster Quantity for models alle all	010	011	030	037	10 50	11 51	20 60	21 61	Bemerkungen Remarks
-	180 420 01 28		erserzt durch 180 420 03 28 replaced by			-	-			+	+			
-	180 420 03 28		Bremsleitung Brake pipe			1	1			+	+			bis Fgst. 8509058 up to chassis 8509058
-	180 420 11 28		Bremsleitung Brake pipe					1	1	+	+			
34	180 420 12 28		Bremsleitung vom Ausgleichgehälter zum Hauptzylinder Brake pipe from compensating tank to master cylinder		1					+	+			ab Fgst. 8509059 from chassis 8509059
-	180 420 09 28		Bremsleitung Brake pipe		1							+	+	bis Fgst. 8509058 up to chassis 8509058
-	180 420 13 28		Bremsleitung Brake pipe		1							+	+	ab Fgst. 8509059 from chassis 8509059
35	000 429 09 37		Ringstutzen Annular nipple		1					+	+			
-	000 429 10 37		Ringstutzen Annular nipple		1							+	+	
36	000 431 05 71		Befestigungsschraube für Verteiler an Hauptzylinder Fixing screw for distributor at master cylinder		1									
37	A 14x18 DIN 7603Cu		Dichtring Sealing ring		1									
38	A 12x18 DIN 7603 Cu		Dichtring Sealing ring		1									

Bremsen - ATE-Bremsgerät
Brakes - ATE Booster Brake

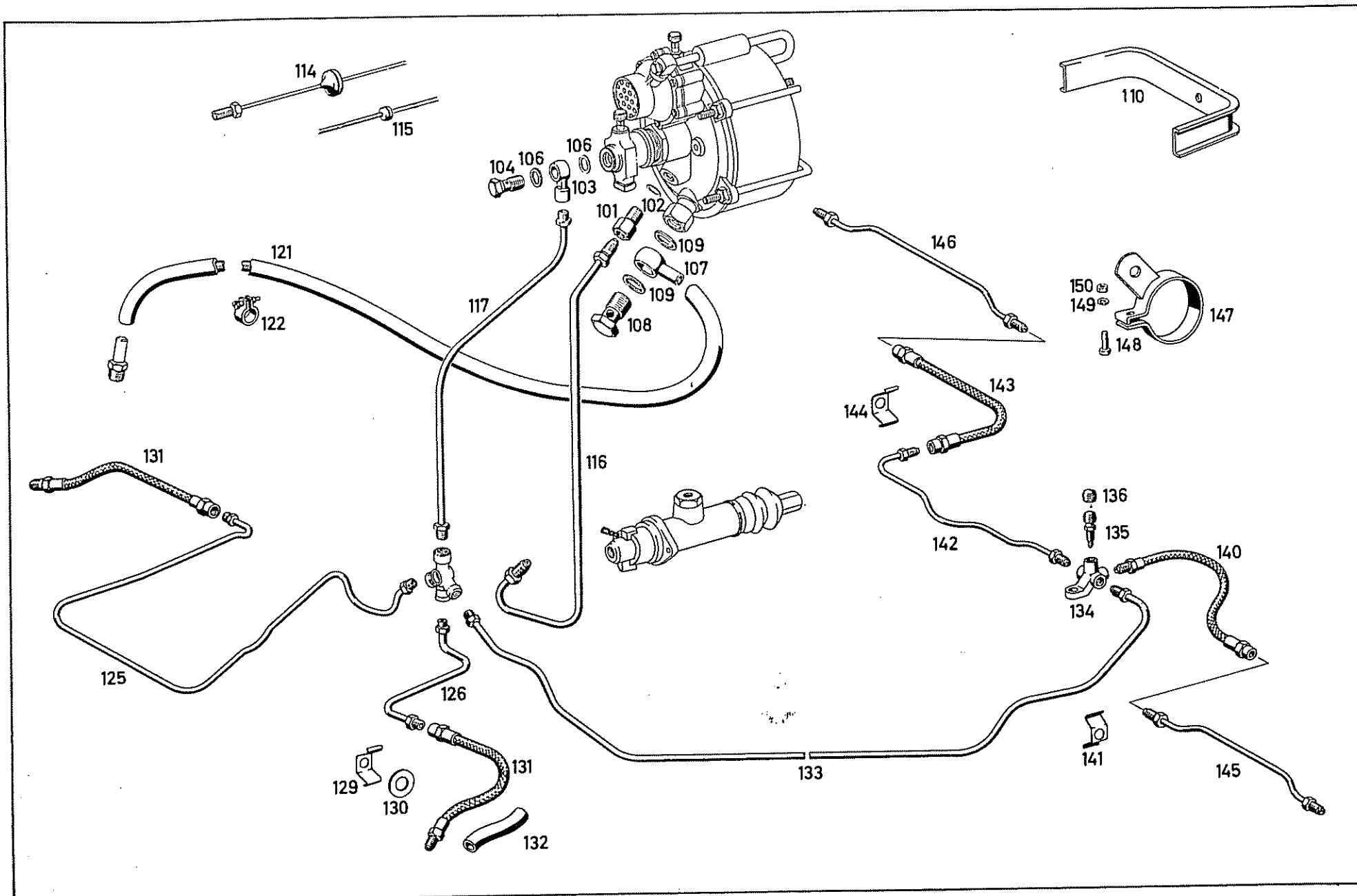

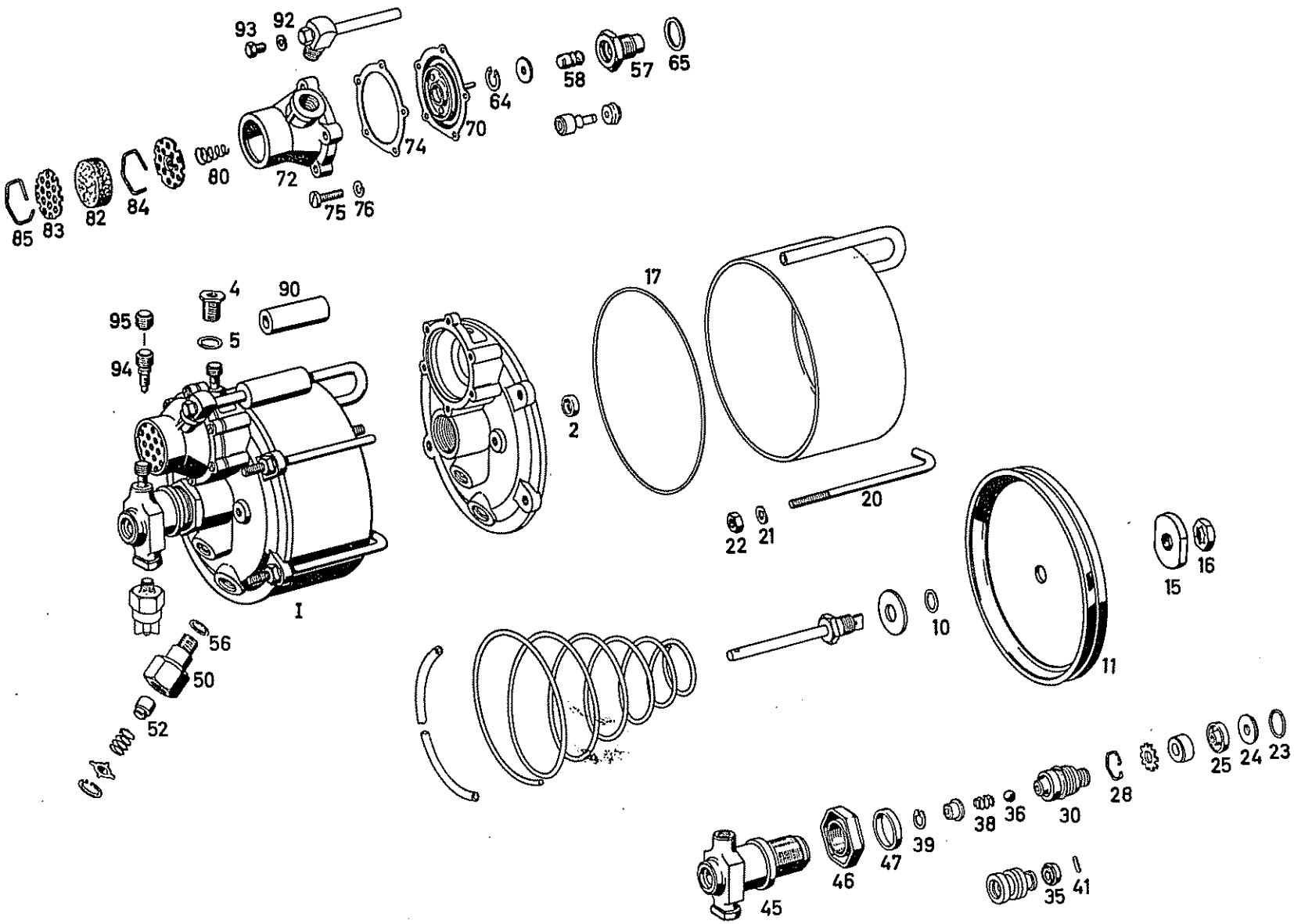
93
92
58
57
65
64
70
74
80
72
75
76
85
83
82
84
95
94
4
90
5
I
17
2
20
22
21
56
50
52
10
11
15
16
45
46
47
39
38
36
30
28
25
24
23
35
41

Bild-Nr. Fig. No.	Teilnummer No. of spare part	Änd.-M. Modif. No.	Benennung Denomination	Fußnote Footnote	Anzahl für Baumuster Quantity for models: alle all	010	011	030	037	10 50	11 51	20 60	21 61	Bemerkungen Remarks
			ATE - Bremsgerät ATE Booster Brake											
-	000 430 14 30		ersetzt durch 000 430 21 30 replaced by		-									
-	000 430 21 30		ATE - Bremsgerät T - 50 mit Anschluß für Bremslichtschalter, ohne Rückschlagventil ATE booster brake with connection for brake light switch, without nonreturn valve	10	1									bis Fgst. 7511820 up to chassis 7511820
-	000 430 15 30		ersetzt durch 000 430 19 30 replaced by		-									
1	000 430 19 30		ATE - Bremsgerät T 50/12 mit Anschluß für Bremslichtschalter ATE booster brake with connection for brake light switch	11	1									ab Fgst. 7511821 from chassis 7511821
2	000 997 46 46		Simmerring Oil seal		1									
4	000 997 12 72		Schraubstutzen Screwed fitting		1									
5	A 14 x 18 DIN 7603 Cu		Dichtring (für Schraubstutzen) Sealing ring (for screwed fitting)		1									
10	000 997 47 46		Dichtring Sealing ring		1									

Bild-Nr. Fig. No.	Teilnummer No. of spare part	And.-M. Modif.No.	Benennung Denomination	Fußnote Footnote	Anzahl für Baumuster Quantity for models alle all	010	011	030	037	10 50	11 51	20 60	21 61	Bemerkungen Remarks
-	000 435 05 86)		ersetzt durch 000 435 01 07		-									
-	000 989 01 79)		replaced by											
-	000 435 02 83)													
11	000 435 01 07		Kolben Piston		1									
15	000 435 02 72		Kolbenmutter Piston nut		1									
16	M 14 x 1, 5 DIN 7967		Sicherungsmutter Locking nut		1									ab Fgst. 8508760 from chassis 8508760
17	000 435 05 80		Rundschnurring "O" ring		1									
-	000 990 04 34		Spannschraube Tightening screw	10	4									bis Fgst. 7511820 up to chassis 7511820
20	000 990 05 34		Spannschraube Tightening screw	11	4									ab Fgst. 7511821 from chassis 7511821
21	A 8 DIN 137		Federscheibe Spring washer		4									
22	M8 DIN 934-5 S		Sechskantmutter Hex. nut		4									
23	000 997 09 45		Rundschnurring "O" ring		2									
24	000 990 26 40		Scheibe Washer		2									
25	000 435 04 86		Manschette Sleeve		2									

10023

Bild-Nr. Fig. No.	Teilnummer No. of spare part	And.-M. Modif. No.	Benennung Denomination	Fußnote Footnote	Anzahl für Baumuster Quantity for models									Bemerkungen Remarks
					alle all	010	011	030	037	10 50	11 51	20 60	21 61	
28	000 994 21 35		Springring Snap ring		1									
-	000 435 03 07		Kolben Piston	10	1									bis Fgst. 7511820 up to chasssis 7511820
30	000 435 04 07		Kolben Piston	11	1									ab Fgst. 7511821 from chassis 7511821
-	000 435 03 86		Nutmanschette Grooved sleeve	10	1									bis Fgst. 7511820 up to chassis 7511820
35	000 435 06 86		Nutmanschette Grooved sleeve	11	1									ab Fgst. 7511821 from chassis 7511821
36	7 mm III DIN 5401		Stahlkugel Steel ball		1									
38	000 435 06 84		Druckfeder Pressure spring		1									
-	16x1 DIN 472		Sicherungsring Locking ring	10	1									bis Fgst. 7511820 up to chassis 7511820
39	10x1 DIN 472		Sicherungsring Locking ring	11	1									ab Fgst. 7511821 from chassis 7511821
41	2, 5 m6x14 DIN 7		Zylinderstift Cylindrical pin		1									
-	000 435 03 05		Zylinder Cylinder	10	1									ab Fgst. 6508132-7511820 from chassis 6508132-7511820
45	000 435 05 05		Zylinder Cylindet	11	1									ab Fgst. 7511821 from chassis 7511821

Bild-Nr. Fig. No.	Teilnummer No. of spare part	And.-M. Modif.No.	Benennung Denomination	Fußnote Footnote	Anzahl für Baumuster Quantity for models									Bemerkungen Remarks
					alle all	010	011	030	037	10 50	11 51	20 60	21 61	
46	000 435 03 72		Blechmutter Sheet metal nut		1									
47	000 997 45 46		Dichtring Sealing ring		1									
50	000 430 08 81		Rückschlagventil Nonreturn valve		1									)
52	000 435 04 80		Ventildichtung Valve gasket		1									) wird nicht mit ATE-Brems-) gerät geliefert; extra be-) stellen
-	000 435 08 B4		Druckfeder Pressure spring		1									)not delivered with ATE)booster brake, order)separately
-	000 435 00 89		Federteller Spring retainer		1									)
-	000 994 30 35		Springring Snap ring		1									)
56	A 14x18 DIN 7603 Cu		Dichtring (für Rückschlagventil) Sealing ring (for nonreturn valve)		1									
-	000 435 04 05		Steuerzylinder Control cylinder	10	1									bis Fgst. 7511820 up to chassis 7511820
57	000 435 02 05		Steuerzylinder Control cylinder	11	1									ab Fgst. 7511821 from chassis 7511821
-	000 430 02 83		Steuerkolben Control piston	10	1									bis Fgst. 7511820 up to chassis 7511820
58	000 430 04 83		Steuerkolben Control piston	11	1									ab Fgst. 7511821 from chassis 7511821

Bild-Nr. Fig. No.	Teilnummer No. of spare part	And.-M. Modif. No.	Benennung Denomination	Fußnote Footnote	Anzahl für Baumuster Quantity for models alle all	010	011	030	037	10 50	11 51	20 60	21 61	Bemerkungen Remarks
64	19x1 DIN 472		Sicherungsring Locking ring		1									
65	000 997 44 16		Dichtring Sealing ring		1									
70	000 430 00 68		Membrane Diaphragm		1									
72	000 435 06 33		Ventilgehäuse Valve housing		1									
74	000 435 06 80		Dichtung Gasket		1									
75	AM 4x15 DIN 85-5S		Linsenschraube) für Ventilgehäuse an Gehäuse-deckel Lens-hd. screw) for valve housing at housing cover		5									
76	8 4 DIN 127		Federring) Lock washer)		5									
80	000 435 05 84		Druckfeder Pressure spring		1									
82	000 435 03 12		Filterpackung Filter packing		1									
83	000 435 00 76		Siebscheibe Strainer		1									
84	000 994 20 35		Springring (innen) Snap ring (inside)		1									
85	000 994 26 35		Springring (außen) Snap ring (outside)		1									

Bild-Nr. Fig. No.	Teilnummer No. of spare part	Änd.-M. Modif. No.	Benennung Denomination	Fußnote Footnote	Anzahl für Baumuster Quantity for models: alle all	010	011	030	037	10 50	11 51	20 60	21 61	Bemerkungen Remarks
90	000 435 11 82		Verbindungsschlauch Connection hose		1									
92	A 6x10 DIN 7603 Cu		Dichtring Sealing ring		1									
93	000 990 99 01		Verschlußschraube Screw plug		1									
-	000 420 07 55		ersetzt durch 000 431 02 65 replaced by		-									
94	000 431 02 65		Entlüfterventil Breather screw		2									
95	000 421 08 87		Staubkappe Dust cap		2									
-	000 423 01 84		ersetzt durch 000 423 02 84 replaced by		-									
101	000 423 02 84		Schraubstutzen (am Einlaß) Screwed fitting (at intake)		1									
102	A 14x18 DIN 7603Cu		Dichtring Sealing ring		1									
103	000 428 07 30		Ringstutzen (am Auslaß) Annular nipple (at outlet)		1									
104	000 428 00 26		Hohlschraube (für Ringstutzen an Zylinder) Hollow screw (for annular nipple at cylinder)		1									
106	A 14x18 DIN 7603Cu		Dichtring (für Ringstutzen an Zylinder) Sealing ring (for annular nipple at cylinder)		2									

Bild-Nr. Fig. No.	Teilnummer No. of spare part	And.-M. Modif.No.	Benennung Denomination	Fußnote Footnote	Anzahl für Baumuster Quantity for models alle all	010	011	030	037	10 50	11 51	20 60	21 61	Bemerkungen Remarks
107	000 990 02 88		Ringstutzen Annular nipple		1					+		+		
108	000 428 01 26		Hohlschraube Hollow screw		1									
109	A 22 x 27 DIN 7603 Fiber		Dichtring Sealing ring für Unterdruckleitungs-anschluß for vacuum pipe connection		2									
-	000 997 32 30		Verschlußschraube Screw plug		2									
-	A 14 x 18 DIN 7603 Cu		Dichtring Sealing ring		2									
-	180 435 11 40		Befestigungsbügel Fixing clamp	10	1	1	1							bis Fgst. 7511820 up to chassis 7511820
-	180 435 14 40		ersetzt durch 180 430 01 10 replaced by			-	-							
110	180 430 01 10		Befestigungsbügel Fixing clamp für ATE-Bremsgerät an Halter for ATE booster brake at bracket			1	1							ab Fgst. 7511821 from chassis 7511821
-	8,4 DIN 125		Scheibe Washer			1	1							
-	B 8 DIN 127		Federring Lock washer			1	1	4	4					
-	M 8 DIN 934-5 S		Sechskantmutter Hex. nut			1	1	4	4					

Bild-Nr. Fig. No.	Teilnummer No. of spare part	And.-M. Modif.No.	Benennung Denomination	Fußnote Footnote	Anzahl für Baumuster Quantity for models alle all	010	011	030	037	10 50	11 51	20 60	21 61	Bemerkungen Remarks
-	186 997 05 81		ersetzt durch 186 997 06 81 replaced by		-									
114	186 997 06 81		Gummitülle (für Ölmanometerleitung und Kapillarrohr) (bei Bedarf aufschneiden) Rubber sleeve (for oil pressure gauge pipe and capillary tube) (if necessary cut open)			2 1 2	2 1 2	 1 	 1 	+ + 	+ + 	 +	 +	bis Fgst. 8513716 up to chassis 8513716 ab Fgst. 8513717 from chassis 8513717
-	000 997 16 81		ersetzt durch 000 997 18 81 replaced by		-									
115	000 997 18 81		Gummitülle (für Zündverstellung durch Halter) Rubber sleeve (for ignition timing through bracket)		1									
			Bremsleitungen Brake Pipes											
116	180 420 04 26		Bremsleitung) Brake pipe)			1	1			+	+			
-	180 420 08 26		Bremsleitung) vom Hauptzylinder zum ATE-Bremsgerät Brake pipe) from master cylinder to ATE booster brake					1	1	+	+			
-	180 420 06 26		Bremsleitung) Brake pipe)		1							+	+	

10023

Bild-Nr. Fig. No.	Teilnummer No. of spare part	And.-M. Modif. No.	Benennung Denomination	Fußnote Footnote	Anzahl für Baumuster Quantity for models: alle all	010	011	030	037	10 50	11 51	20 60	21 61	Bemerkungen Remarks
117	180 420 05 26		Bremsleitung / Brake pipe			1	1			+	+			
-	180 420 09 26		Bremsleitung / Brake pipe — vom ATE-Bremsgerät zum Verteiler-Radzylinder / from ATE booster brake at distributor, wheel cylinder					1	1	+	+			
-	180 420 07 26		Bremsleitung / Brake pipe		1							+	+	
..	WSN 5 N 262		Schlauchbinder / Hose clamp — für Bremsleitung vom Hauptzylinder zum ATE-Bremsgerät / for brake pipe from master cylinder to ATE booster brake		1									
—	5x0,35x115 N 263		Schlauchband / Hose strap		1									laufende Meter bestellen / order by the meter
121	000 435 15 82		Verbindungsschlauch mit Stützfeder (von Saugrohr zum ATE-Bremsgerät) / Connecting hose with supporting spring (from suction pipe to ATE booster brake)											
			11,5x18; 540 mm lang (long) — laufende Meter bestellen / order by the meter		1					+	+			bis Fgst. 8514427 / up to chassis 8514427
			11,5x18; 480 mm lang (long) — laufende Meter bestellen / order by the meter		1					+	+			ab Fgst. 8514428 / from chassis 8514428
			11,5x18; 390 mm lang (long) — laufende Meter bestellen / order by the meter		1							+	+	bis Fgst. 8514427 / up to chassis 8514427
			11,5x18; 330 mm lang (long) — laufende Meter bestellen / order by the meter		1							+	+	ab Fgst. 8514428 / from chassis 8514428
122	S 18/9 Zy N 288a		Schlauchschelle (für Verbindungsschlauch) / Hose clamp (for connection hose)		2									
-	136 995 01 35		Befestigungsschelle / Fastening clamp — für Verbindungsschlauch an Halter ATE-Bremsgerät / for connecting hose at bracket, ATE booster brake		1					+	+			bis Fgst. 8514427 / up to chassis 8514427
-	B 4,8x9,5 DIN 7981		Linsenblechschraube / Lens-hd. sheet metal screw		1					+	+			bis Fgst. 8514427 / up to chassis 8514427

Bild-Nr. Fig.No.	Teilnummer No. of spare part	Änd.-M. Modif.No.	Benennung Denomination	Fußnote Footnote	Anzahl für Baumuster Quantity for models: alle all	010	011	030	037	10 50	11 51	20 60	21 61	Bemerkungen Remarks
125	180 420 10 29		Bremsleitung) Brake pipe))vom Hauptzylinder zum Vorderrad)rechts		1					✣	✣			
-	180 420 03 29		Bremsleitung)from master cylinder to front wheel, Brake pipe)right		1							✣	✣	
126	180 420 10 28		Bremsleitung) Brake pipe) vom Hauptzylinder zum Vorderrad) links		1					✣	✣			
-	180 420 04 28		) from master cylinder to front wheel, Bremsleitung) left Brake pipe)		1							✣	✣	
-	153 995 00 20		Befestigungsschelle) Fastening clamp)für Bremsleitung an)Rahmen-Querrohr vorn)for brake pipe at frame,		2									
-	B 6,3x16 DIN 7976		Sechskantblechschraube)cross tube, front Hex.-hd. sheet metal screw)		2									
129	000 428 03 73		Bremsschlauchhaltefeder Brake hose clamp		2									
130	120 990 18 40		Scheibe (für Bremsschlauch durch Radlaufblech) Washer (for brake hose through wheel arch pan)		2									
131	000 428 29 35 2020		Bremsschlauch Brake hose		2									
132	001 997 28 82		Gummischlauch Rubber hose		4									

10023

Bild-Nr. Fig.No.	Teilnummer No. of spare part	And.-M. Modif.No.	Benennung Denomination	Fußnote Footnote	Anzahl für Baumuster Quantity for models alle all	010	011	030	037	10 50	11 51	20 60	21 61	Bemerkungen Remarks
133	180 420 04 32		Bremsleitung) Brake pipe)))			1	1			÷	÷			
-	180 420 05 32		Bremsleitung) vom Verteiler Hauptzylinder bzw. Brake pipe) Verteiler links vorn zum Verteiler) hinten) from distributor master cylinder					1	1	÷	÷			
-	180 420 02 32		Bremsleitung) resp. distributor, front, left, to Brake pipe) distributor rear))			1	1					÷	÷	
-	180 420 06 32		Bremsleitung) Brake pipe)					1	1			÷	÷	
-	180 420 00 35		Bremsleitung (vom Hauptzylinder zum Verteiler links vorn) Brake pipe (from master cylinder to distributor, left, front)		1									
-	000 429 05 37		Versteiler: Distributor											
			hinten links - rear left		1									bis Fgst. 7505013 up to chassis 7505013
			vorn links - front left		1							+	+	
134	000 428 24 24		Verteiler hinten links Distributor, rear left		1									))))))
-	000 420 07 55		ersetzt durch 000 431 02 65 replaced by		-									) ab Fgst. 7505014) from chassis 7505014
135	000 431 02 65		Entlüfterventil Breather valve		1									)))))
136	000 421 08 87		Gummikappe Rubber cap		1									)))

Bild-Nr. Fig. No.	Teilnummer No. of spare part	And.-M. Modif. No.	Benennung Denomination	Fußnote Footnote	Anzahl für Baumuster Quantity for models alle all	010	011	030	037	10 50	11 51	20 60	21 61	Bemerkungen Remarks
-	B 7 DIN 127		Federring Lock washer) für Verteiler an Halter - Aufbauboden) for distributor at bracket body floor		1					+	+			bis Fgst. 7505013 up to chassis 7505013
												+	+	
-	M 7 DIN 934-5 S		Sechskantmutter Hex. nut		1					+	+			bis Fgst. 7505013 up to chassis 7505013
												+	+	
-	B 8 DIN 127		Federring Lock washer) für Verteiler an Rahmen-Querträger hinten links) for distributor at frame cross member, rear left		1									) ab Fgst. 7505014) from chassis 7505014
-	M 8x20 DIN 933-8G		Sechskantschraube Hex.-hd. screw		1									) ab Fgst. 7505014) from chassis 7505014
-	B 4,2x9,5 DIN 7981		Linsenblechschraube Lens-hd. sheet metal screw		2							+	+	
-	D 1 N 285 b		Befestigungsschelle Fastening clamp		2							+	+	
140	000 428 30 35		Bremsschlauch Brake hose		1									
141	000 428 03 73		Bremsschlauchhaltefeder Brake hose clamp		1									
142	180 420 01 37		Bremsleitung (vom Verteiler hinten zum Halter-Bremsschlauch rechts) Brake pipe (from distributor rear to bracket, brake hose right)		1									
143	000 428 31 35		Bremsschlauch Brake hose		1									
144	000 428 03 73		Bremsschlauchhaltefeder Brake hose clamp		2									

Bild-Nr. Fig.No.	Teilnummer No. of spare part	And.-M. Modif.No.	Benennung Denomination	Fußnote Footnote	Anzahl für Baumuster Quantity for models: alle all	010	011	030	037	10 50	11 51	20 60	21 61	Bemerkungen Remarks
-	180 420 02 30		Bremsleitung links Brake pipe, left zur Bremsträgerplatte links to anchor plate, left		1									bis Fgst. 7501314 mit Ausnahme von 7501277 bis 01280 up to chassis 7501314 except for 7501277-01280
145	180 420 03 30		Bremsleitung links Brake pipe, left		1									ab Fgst. 7501315 außerdem eingebaut in 7501277-01280 from chassis 7501315 in addition fitted in 7501277-01280
-	180 420 01 30		Bremsleitung rechts Brake pipe, right zur Bremsträgerplatte rechts to anchor plate, right		1									bis Fgst. 7501314 mit Ausnahme von 7501277 - 01280 up to chassis 7501314 except for 7501277-01280
146	180 420 04 30		Bremsleitung rechts Brake pipe, right		1									ab Fgst. 7501315 außerdem eingebaut in 7501277 - 01280 from chassis 7501315 in addition fitted in 7501277 - 01280
147	180 420 01 86		Rohrschelle mit Halter Clamp with bracket		2									
148	M 6x18 DIN 933-8G		Sechskantschraube Hex.-hd. screw		2									
149	B 6 DIN 127		Federring Lock washer für Rohrschelle an Tragrohr for clamp at rear axle tube		2									
150	M 6 DIN 934-5 S		Sechskantmutter Hex. nut		2									
-	1x5 DIN 72571		Befestigungsschelle Fastening clamp für Bremsleitung an Gabelträger links und rechts for brake pipe at fork support left and right		5									
-	B 4, 2x9, 5 DIN 7981		Linsenblechschraube Lens-hd. sheet metal screw		5									

Bild-Nr. Fig.No.	Teilnummer No. of spare part	And.-M. Modif.No.	Benennung Denomination	Fußnote Footnote	Anzahl für Baumuster Quantity for models alle all	010	011	030	037	10 50	11 51	20 60	21 61	Bemerkungen Remarks
			Stockhandbremse Pistol-Grip Hand Brake											
1	120 420 17 88		Klinkenstange Notched rod		1					+	+			
R1a	180 420 01 88		Klinkenstange Notched rod		1							+	+	
2	120 427 00 86		Anschlagring Stop ring		1									
R2a	180 420 05 85		Vord. Bremsseil Brake cable, front		1							+	+	
3	120 991 00 61		Führungsstift (für Klinkenstange im Führungsrohr) Guide pin (for notched rod in guide tube)		1									
R4	120 427 00 42		Seilrolle Brake cable pulley		1							+	+	
R5	187 427 01 53		Abstandhülse Spacer sleeve		1							+	+	
R6	187 427 00 52		Anlaufscheibe Guard plate		1							+	+	
R7	180 427 01 74		Bolzen Pin		1							+	+	für Seilrolle an Seilrollenlager rechts for brake cable pulley at brake cable pulley mounting, right
-	A 8 DIN 137		Federscheibe Spring washer		1							+	+	
R9	180 427 00 52		Anlaufscheibe Guard plate		1							+	+	

10023

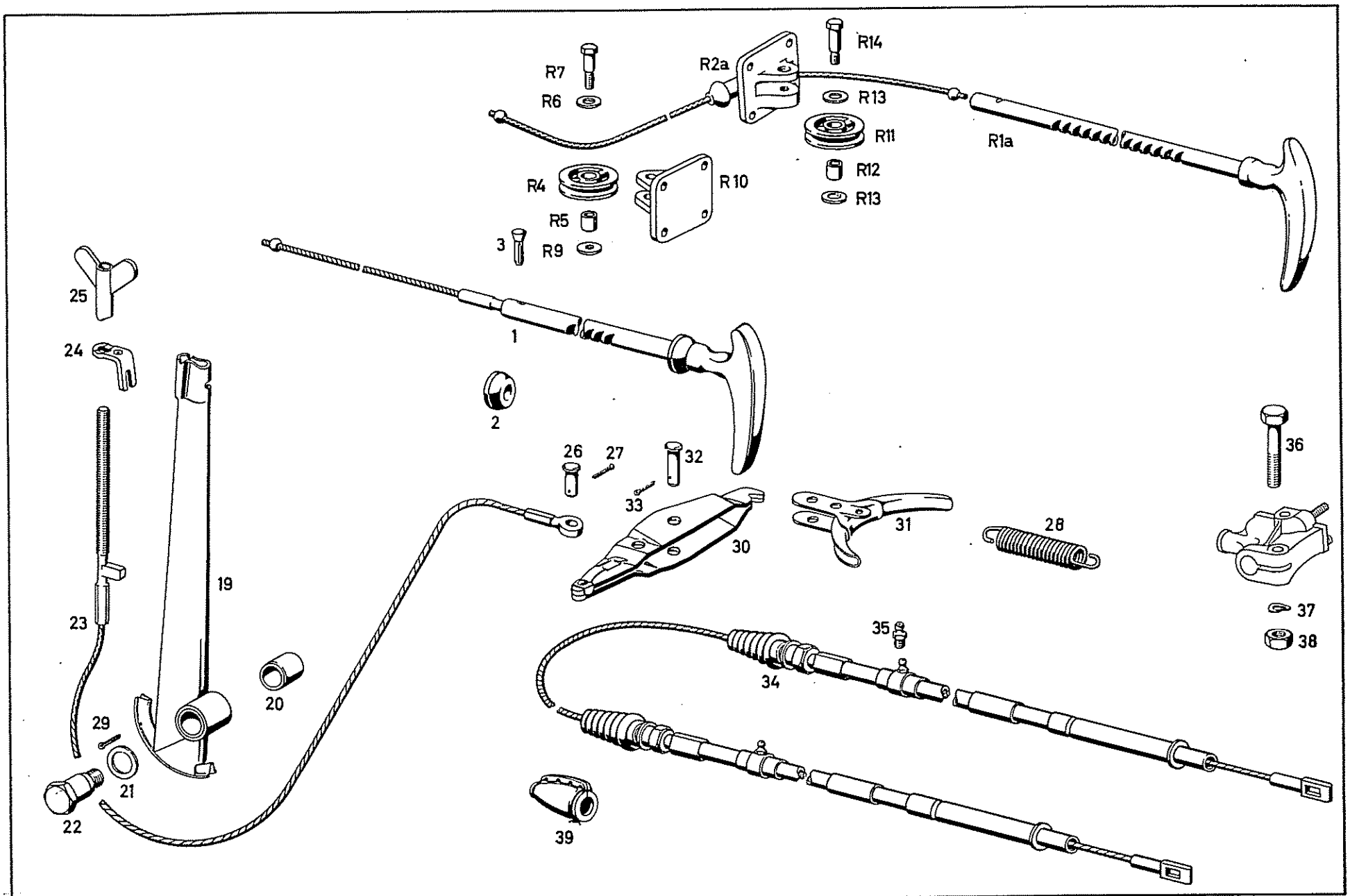
R7
R6
R2a
R14
R13
R11
R1a
R12
R13
R4
R10
R5
3
R9
25
1
24
2
26
27
32
33
36
30
31
28
19
23
37
35
38
34
20
29
21
22
39

Bild-Nr. Fig. No.	Teilnummer No. of spare part	And.-M. Modif. No.	Benennung Denomination	Fußnote Footnote	Anzahl für Baumuster Quantity for models: alle all	010	011	030	037	10 50	11 51	20 60	21 61	Bemerkungen Remarks
-	180 427 01 81		ersetzt durch 180 427 06 81 replaced by		-							+	+	
R10	180 427 06 81		Seilrollenlager links Brake cable pulley mounting, left		1							+	+	
R11	120 427 00 42		Seilrolle Brake cable pulley		1							+	+	
R12	187 427 01 53		Abstandhülse Spacer sleeve		1							+	+	
R13	187 427 00 52		Anlaufscheibe Guard plate		2							+	+	
R14	183 427 03 74		Bolzen Pin	) für Seilrolle an Seilrollenlager links) for brake cable pulley at brake cable pulley mounting, left	1							+	+	
-	B 6 DIN 127		Federring Lock washer		1							+	+	
-	M 6 DIN 934-5 S		Sechskantmutter Hex. nut		1							+	+	
-	M 6x18 DIN 933-8G		Sechskantschraube Hex.-hd. screw	) für Seilrollenlager rechts an Abdeckblech) for brake cable pulley, right, at cover plate	4							+	+	
-	B 6 DIN 127		Federring Lock washer		4							+	+	
-	M 6x15 DIN 933-8G		Sechskantschraube Hex.-hd. screw	) für Seilrollenlager links an Stirnwand) for brake cable pulley, left, at front wall	4							+	+	
-	B 6 DIN 127		Federring Lock washer		4							+	+	

Bild-Nr. Fig. No.	Teilnummer No. of spare part	And.-M. Modif.No.	Benennung Denomination	Fußnote Footnote	Anzahl für Baumuster Quantity for models									Bemerkungen Remarks
					alle all	010	011	030	037	10 50	11 51	20 60	21 61	
19	120 420 10 12		Bremshebel mit Lagerbuchse Brake lever, with bearing bushing		1									
20	120 427 04 50		Buchse Bushing		1									
21	187 990 08 40		Scheibe) Washer) für Bremshebel an Lagerbolzen-) Aufbauboden) for brake lever at pivot pin, body		1									
22	120 427 03 74		Lagerbolzen) floor Pivot pin)		1									
23	180 420 02 85		Mittl. Bremsseilzug Brake cable, center			1	1							
-	180 420 09 85		Mittl. Bremsseilzug Brake cable, center					1	1					
24	120 420 04 86		Halter (für Bremsseil vorn) Bracket (for brake cable, front)		1									
25	187 427 00 19		Flügelmutter (für Handbremsnachstellung) Wing nut (for hand brake adjustment)		1									
26	8 f8x18x15 DIN 1434-5 S		Bolzen) Pin) für mittl. Bremsseilzug an) Ausgleichhebel) for center brake cable at		1									
27	2x12 DIN 94		Splint) compensating lever Cotter pin)		1									
28	180 993 14 10		Rückzugfeder (für Ausgleichhebel) Release spring (for compensating lever)		1									

Bild-Nr. Fig.No.	Teilnummer No. of spare part	Änd.-M. Modif.No.	Benennung Denomination	Fußnote Footnote	Anzahl für Baumuster Quantity for models: alle all	010	011	030	037	10 50	11 51	20 60	21 61	Bemerkungen Remarks
29	1,5x12 DIN 94		Splint (zur Sicherung des mittleren Bremsseiles in Seilführung) Cotter pin (for locking center brake cable in cable guide)		1									
30	120 420 05 91		Ausgleichhebel Compensating lever		1									
31	180 420 06 90		Bremsseilführung Brake cable guide		1									
32	8 f8x25x20 DIN 1434		Bolzen) Pin)		1									
33	2x12 DIN 94		Splint)für Bremsseilführung an Ausgleichhebel Cotter pin)for brake cable guide at compensating lever		1									
-	180 420 06 85		ersetzt durch 180 420 08 85 replaced by		-									
34	180 420 (08 85) 1085-		Hinterer Bremsseilzug Brake cable, rear		1									
35	A 10 DIN 71412		Kegelwulstschmierkopf Grease fitting		2									
36	M 6x30 DIN 931-8G		Sechskantschraube) Hex.-hd. screw)		2									
37	B 6 DIN 137		Federscheibe) für Bremsseilzug an Seilrollen-gehäuse Spring washer) for brake cable at brake cable pulley case		2									
38	M 6 DIN 934-5 S		Sechskantmutter) Hex. nut)		2									
39	180 420 01 76		Manschette (für hinteren Bremsseilzug) Sleeve (for brake cable, rear)		2									) Reparaturausführung) repair design
-	000 989 01 75		Bindedraht, 400 mm lang (laufende Meter bestellen) (für Manschette hint. Bremsseilzug) Wire, 400 mm long (order by the meter) (for sleeve brake cable rear)		n.B. a.r.									))))

16023

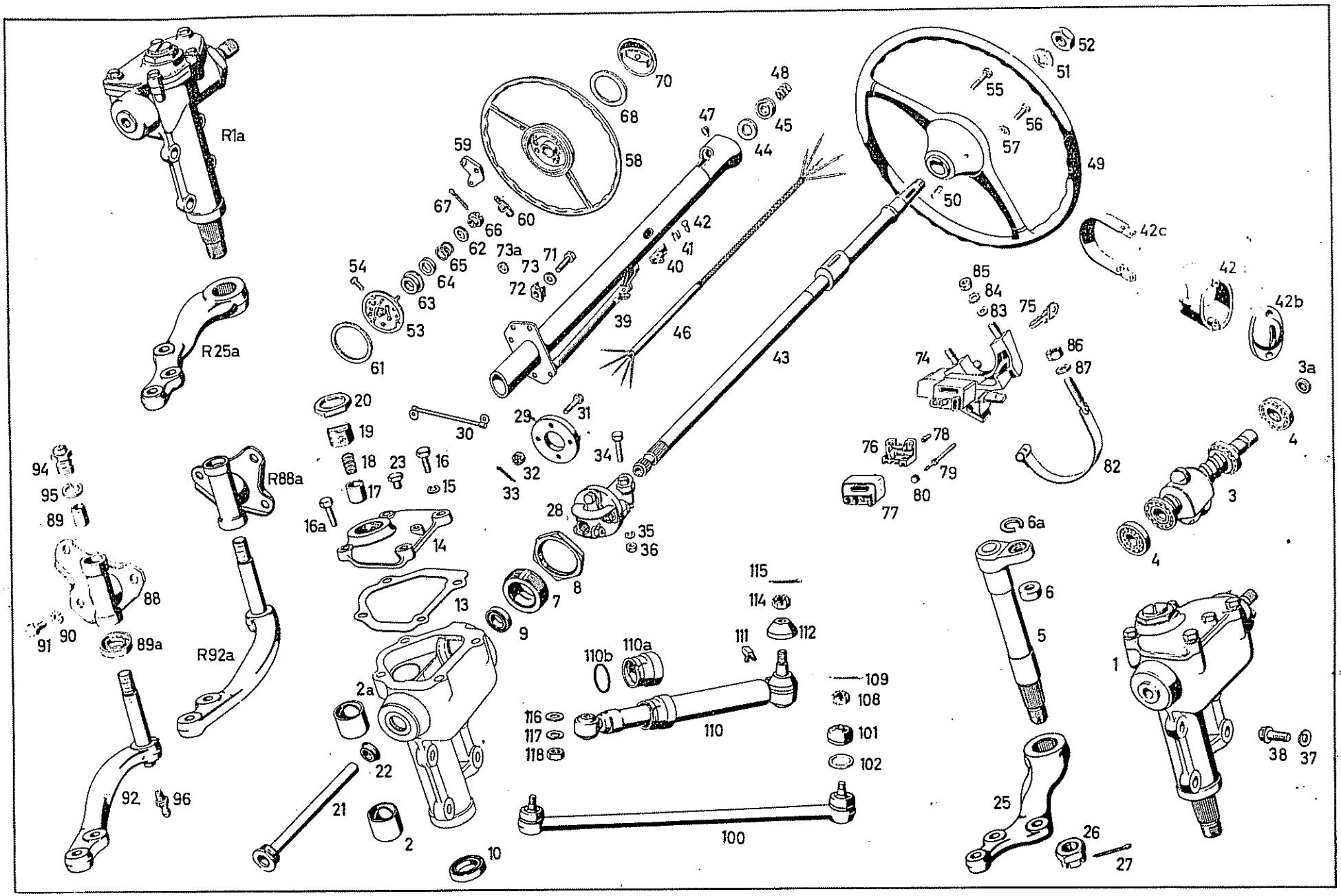
R1a
R25a
R88a
R92a
1
2
2a
3
3a
4
5
6
6a
7
8
9
10
13
14
15
16
16a
17
18
19
20
21
22
23
25
26
27
28
29
30
31
32
33
34
35
36
38
37
39
40
41
42
42c
42b
43
44
45
46
47
48
49
50
51
52
53
54
55
56
57
58
59
60
61
62
63
64
65
66
67
68
70
71
72
73
73a
74
75
76
77
78
79
80
82
83
84
85
86
87
88
89
89a
90
91
92
94
95
96
100
101
102
108
109
110
110a
110b
111
112
114
115
116
117
118

Bild-Nr. Fig. No.	Teilnummer No. of spare part	And.-M. Modif.No.	Benennung Denomination	Fußnote Footnote	Anzahl für Baumuster Quantity for models alle all	010	011	030	037	10 50	11 51	20 60	21 61	Bemerkungen Remarks
			Lenkung Steering											
1	120 460 31 01		Lenkung ohne Lenkstockhebel Steering without pitman arm		1					+	+			
R1a	120 460 33 01		Lenkung ohne Lenkstockhebel Steering without pitman arm		1							+	+	
-	(120 462 05 50)		ersetzt durch 120 462 07 50 replaced by		-									
2	120 462 07 50		Lagerbuchse oben und unten Bearing bushing, top and bottom		2									bis Lenkung 9501915 up to steering 9501915
			Lagerbuchse unten Bearing bushing, bottom		1									)
-	120 462 06 50		ersetzt durch 120 462 08 50 replaced by		-			-						) ab Lenkung 9501916) from steering 9501916
2a	120 462 08 50		Lagerbuchse oben Bearing bushing, top		1									)
3	120 460 16 08		Lenkschnecke mit Kegelrollenlager Steering worm with tapered roller bearing		1					+	+			
-	186 460 08 08		Lenkschnecke mit Kegelrollenlager Steering worm with tapered roller bearing		1							+	+	
3a	120 997 11 40		Dichtring (für Kabelrohr oben) Sealing ring (for cable tube, top)		1									
4	000 981 03 18		Kegelrollenlager Tapered roller bearing		2									

Bild-Nr. Fig.No.	Teilnummer No. of spare part	And.-M. Modif.No.	Benennung Denomination	Fußnote Footnote	Anzahl für Baumuster Quantity for models alle all	010	011	030	037	10 50	11 51	20 60	21 61	Bemerkungen Remarks
- -	186 460 01 11) 186 460 02 11)		ersetzt durch 186 460 03 11 replaced by		-									
5	186 460 03 11		Lenkwelle mit Kugelpfanne und Sicherungsring Steering shaft with ball socket and locking ring		1									
-	120 462 01 37		Kugelpfanne Ball socket		1									bis Lenkung 6518977 up to steering 6518977
6	120 462 02 37		Kugelpfanne Ball socket		1									)
-	120 994 05 41		ersetzt durch 28x1, 2 DIN 472 replaced by		-									ab Lenkung 6518978 from steering 6518978
6a	28x1, 2 DIN 472		Sicherungsring Locking ring		1									)
7	120 461 04 06		Einstellring Adjusting ring		1									
8	120 990 05 51		Sechskantmutter (zum Feststellen des Einstellringes) Hex. nut (for arresting adjusting ring)		1									
9	(B 20x32x7 DIN 6504)		Abdichtring im Einstellring Sealing ring in adjusting ring		1									
10	000 997 48 46		Dichtring (für Lenkwelle an Lenkgehäuse unten) Sealing ring (for steering shaft at steering box, bottom)		1									
13	120 461 05 80		Dichtbeilage (für Gehäusedeckel an Lenkgehäuse) Gasket (for box cover at steering box)		1									
14	186 461 07 05		Lenkgehäusedeckel Steering box cover		1									

Bild-Nr. Fig.No.	Teilnummer No. of spare part	And.-M. Modif.No.	Benennung Denomination	Fußnote Footnote	Anzahl für Baumuster Quantity for models: alle all	010	011	030	037	10 50	11 51	20 60	21 61	Bemerkungen Remarks
15	B 8 DIN 127		Federring / Lock washer) für Lenkgehäusedeckel an Lenkgehäuse / for steering box cover at steering box)		4									
16	M 8x22 DIN 933-8G		Sechskantschraube / Hex.-hd.screw) für Lenkgehäusedeckel an Lenkgehäuse / for steering box cover at steering box)		2									
16a	M 8x28 DIN 933-8G		Sechskantschraube / Hex.-hd.screw) für Lenkgehäusedeckel an Lenkgehäuse / for steering box cover at steering box)		2									
17	120 462 01 85		Druckhülse / Pressure sleeve		1									
18	120 993 24 01		Druckfeder / Pressure spring		1									
19	120 461 01 08		Druckschraube / Pressure screw		1									
20	120 990 04 51		Sechskantmutter / Hex. nut		1									
21	186 460 05 15		Kabelrohr mit Gewindestück / Cable tube with threaded fitting		1									
22	120 997 10 40		Dichtring (für Kabelrohr unten) / Sealing ring (for cable tube, bottom)		1									
23	AM 10x1 DIN 7604		Verschlußschraube (für Verschluß des Lenkgehäusedeckels nach Einstellung der Vorderräder) / Locking screw (for locking steering box cover after adjusting front wheels)		1									

Bild-Nr. Fig. No.	Teilnummer No. of spare part	And.-M. Modif. No.	Benennung Denomination	Fußnote Footnote	Anzahl für Baumuster Quantity for models: alle all	010	011	030	037	10 50	11 51	20 60	21 61	Bemerkungen Remarks
			Lenkstockhebel Pitman Arm											
25	180 463 03 01		Lenkstockhebel Pitman arm		1					+	+			
R25a	180 463 04 01		Lenkstockhebel Pitman arm		1							+	+	
26	M 22 x 1,5 DIN 937-5 S		Kronenmutter) Castle nut)		1									
			) für Lenkstockhebel an Lenkung) for pitman arm at steering											
27	5x40 DIN 94		Splint) Cotter pin)		1									
			Lenkungskupplung Steering Coupling											
-	120 460 08 10		ersetzt durch 121 460 03 10 replaced by		-									
28	121 460 03 10		Lenkungskupplung mit Masseanschluß Steering coupling with ground connection		1									
-	183 462 00 46		ersetzt durch 121 462 00 46 replaced by		-									
29	121 462 00 46		Gelenkscheibe Joint disc		1									

Bild-Nr. Fig. No.	Teilnummer No. of spare part	Änd.-M. Modif. No.	Benennung Denomination	Fußnote Footnote	Anzahl für Baumuster Quantity for models alle all	010	011	030	037	10 50	11 51	20 60	21 61	Bemerkungen Remarks
-	153 540 00 42		ersetzt durch 198 540 00 38 replaced by		-									
30	198 540 00 38		Masseanschluß Ground connection		1									
31	M 8 x 28 S DIN 931-8 G		Sechskantschraube Hex.-hd. screw		4									
32	M 8 DIN 937-5 S		Kronenmutter Castle nut für Gelenkscheibe an Flansch for joint disc at flange		4									
33	2x18 DIN 94		Splint Cotter pin		4									
34	M 8x35 DIN 931-8G		Sechskantschraube Hex.-hd. screw		2									
35	B 8 DIN 127		Federring Lock washer für Lenkungskupplung an Lenkung und Lenkspindelrohr for steering coupling at steering and steering spindle tube		2									
36	M 8 DIN 934-5 S		Sechskantmutter Hex. nut		2									
37	B 10 DIN 127		Federring Lock washer		3									
38	M 10x28 N 170 a - 8 G		Sechskantbundschraube Hex.-hd. collar screw für Lenkung an Vorderachsträger for steering at front axle support		3									

Bild-Nr. Fig. No.	Teilnummer No. of spare part	And.-M. Modif.No.	Benennung Denomination	Fußnote Footnote	Anzahl für Baumuster Quantity for models: alle all	010	011	030	037	10 50	11 51	20 60	21 61	Bemerkungen Remarks
-	180 460 31 16)		ersetzt durch 180 460 03 26			-	-			+	+			bis Fgst. 7510607
-	180 460 73 16)		zusammen mit											up to chassis 7510607
			1 Fernlicht-Blinkschalter 000 545 76 24											
			1 Blinkhebelknopf 180 545 02 37											
			1 Deckblech 180 462 00 23											
			2 Linsensenkschraube AM 4x15 DIN 7988-4S verchromt											
			replaced by 180 460 03 26											
			together with											
			1 distance light blinker switch 000 545 76 24											
			1 blinker lever knob 180 545 02 37											
			1 cover plate 180 462 00 23											
			2 lens-hd. countersunk screw AM 4x15 DIN 7988-4 S chromium plated											
39	180 460 03 26		Mantelrohr			1	1			+	+			ab Fgst. 7510608
			Jacket tube											from chassis 7510608
-	180 460 30 26		Mantelrohr			1	1			+	+			Sonderwunsdh
			Jacket tube											ohne Lichtblinksignalanlage für USA
														special request
														without blinker signal system for USA
-	180 460 42 16)		ersetzt durch 180 460 07 26					-	-	+	+			bis Fgst. 7510607
-	180 460 83 16)		zusammen mit											up to chassis 7510607
			1 Fernlicht-Blinkschalter 000 545 76 24											
			1 Blinkhebelknopf 180 545 02 37											
			1 Deckblech 180 462 00 23											
			2 Linsensenkschraube AM 4x15 DIN 7988-4S verchromt											
			replaced by 180 460 07 26											
			together with											
			1 distance light blinker switch 000 545 76 24											
			1 blinker lever knob 180 545 02 37											
			1 cover plate 180 462 00 23											
			2 lens-hd. countersunk screw AM 4x15 DIN 7988-4S chromium plated											

Bild-Nr. Fig. No.	Teilnummer No. of spare part	And.-M. Modif. No.	Benennung Denomination	Fußnote Footnote	Anzahl für Baumuster Quantity for models: alle all	010	011	030	037	10 50	11 51	20 60	21 61	Bemerkungen Remarks
-	180 460 07 26		Mantelrohr Jacket gube					1	1	+	+			ab Fgst. 7510608 from chassis 7510608
-	180 460 38 26		Mantelrohr Jacket tube					1	1	+	+			Sonderwunsch ohne Lichtblinksignalanlage für USA special request without blinker signal system for USA
-	180 460 53 26		Mantelrohr Jacket tube	12		1	1			+	+			
-	180 460 55 26		Mantelrohr Jacket tube	12				1	1	+	+			
- -	180 460 35 16) 180 460 87 16)		ersetzt durch 180 460 14 26 zusammen mit 1 Fernlichtblinkschalter 000 545 76 24 1 Blinkhebelknopf 180 545 02 37 1 Deckblech 180 462 00 23 2 Linsensenkschraube AM 4x15 DIN 7988-4S verchromt replaced by 180 460 14 26 together with 1 distance light blinker switch 000 545 76 24 1 blinker lever knob 180 545 02 37 1 cover plate 180 462 00 23 2 lens-hd. countersunk screw AM 4x15 DIN 7988-4S chromium plated			-	-					+	+	bis Fgst. 7510607 up to chassis 7510607
-	180 460 14 26		Mantelrohr Jacket tube			1	1					+	+	ab Fgst. 7510608 from chassis 7510608

Bild-Nr. Fig. No.	Teilnummer No. of spare part	And.-M. Modif. No.	Benennung Denomination	Fußnote Footnote	Anzahl für Baumuster Quantity for models: alle all	010	011	030	037	10 50	11 51	20 60	21 61	Bemerkungen Remarks
-	180 460 45 16)		ersetzt durch 180 460 18 26					-	-			+	+	bis Fgst. 7510607
-	180 460 91 16)		zusammen mit											up to chassis 7510607
			1 Fernlicht-Blinkschalter 000 545 76 24											
			1 Blinkhebelknopf 180 545 02 37											
			1 Deckblech 180 462 00 23											
			2 Linsensenkschraube AM 4x15 DIN 7988-4 S verchromt											
			replaced by 180 460 18 26											
			together with											
			1 distance light blinker switch 000 545 76 24											
			1 blinker lever knob 180 545 02 37											
			1 cover plate 180 462 00 23											
			2 lens-hd. countersunk screw AM 4x15 DIN 7988-4 S chromium plated											
-	180 460 18 26		Mantelrohr Jacket tube					1	1			+	+	ab Fgst. 7510608 from chassis 7510608
40	120 427 01 15		Sperrklinke Pawl		1									
41	120 993 00 20		Rückdrehfeder Return spring		1									
42	A 6h11x20 DIN 7341		Nietstift Rivet pin		1									
42a	180 462 01 89		Gehäuse (für Winkerschalter) Housing (for direction indicator switch)	12	1					+	+			
42b	180 462 03 23		Deckblech (für Gehäuse-Winkerschalter) Cover plate (for housing, indicator switch)	12	1					+	+			
42c	180 460 02 65		Spannband (für Gehäuse mit Rückstellschalter an Mantelrohr) Tightening strap (for housing with reversing switch at jacket tube)	12	1					+	+			

Bild-Nr. Fig. No.	Teilnummer No. of spare part	And.-M. Modif. No.	Benennung Denomination	Fußnote Footnote	Anzahl für Baumuster Quantity for models alle all	010	011	030	037	10 50	11 51	20 60	21 61	Bemerkungen Remarks
-	BM 4 x 28 DIN 7988-4 S verchromt		Linsensenkschraube (für Spannband an Manteltohr) Lens-hd. countersunk screw (for tightening strap at jacket tube)	12	2					✣	✣			
43	180 460 10 09		Lenkspindelrohr) Steering spindle tube)))			1	1			✣	✣			
-	180 460 26 09		Lenkspindelrohr) Steering spindle tube)))					1	1	✣	✣			
-	180 460 35 09		Lenkspindelrohr) Steering spindle tube)) mit Endstück) with fitting	12		1	1			✣	✣			
-	180 460 36 09		Lenkspindelrohr) Steering spindle tube)))	12				1	1	✣	✣			
-	180 460 13 09		Lenkspindelrohr) Steering spindle tube)))			1	1					✣	✣	
-	180 460 28 09		Lenkspindelrohr) Steering spindle tube)					1	1			✣	✣	
-	120 462 01 60		Dichtring) Sealing ring)) für Lagerkörper oben) for bearing body, top		1									bis Fgst. 8504471 up to chassis 8504471
44	120 462 02 60		Dichtring) Sealing ring)		1									ab Fgst. 8504472 from chassis 8504472
45	6004 DIN 625		Rillenlager Grooved bearing		1									

Bild-Nr. Fig. No.	Teilnummer No. of spare part	And.-M. Modif. No.	Benennung Denomination	Fußnote Footnote	Anzahl für Baumuster Quantity for models: alle all	010	011	030	037	10 50	11 51	20 60	21 61	Bemerkungen Remarks
-	(180 540 00 09)		ersetzt durch 180 540 18 09 replaced by		-									
46	180 540 18 09		Kabelsatz) im Lenkspindelrohr zum Horn- Cable harness) kontakt) in steering spindle tube to horn		1									
-	189 540 04 09		Kabelsatz) contact Cable harness)	12	1					+	+			
47	120 990 00 77		Gewindestift (für Mantelrohr) Threaded pin (for jacket tube)		1									
48	120 993 08 01		Druckfeder (für Lenkspindel oben) Pressure spring (for steering spindle, top)		1									
			Lenkrad Steering Wheel											
-	120 464 06 01		ersetzt durch 120 464 04 01) replaced by)bis Fgst. 8504471)Dichtring) 120 462 02 60		-									
49	120 464 04 01		Lenkrad, schwarz) mitliefern Steering wheel, black)up to chassis 8504471)sealing ring)120 462 02 60		1									
-	120 464 05 01		Lenkrad, elfenbeinfarbig)has to be delivered Steering wheel, ivory coloured)		1									Sonderwunsch special request
50	A 6x4x20 DIN 6885		Paßfeder) Key)) für Lenkrad an Lenkspindel		1									
51	120 994 03 12		Sicherungsblech) for steering wheel at steering tube Locking plate)		1									

Bild-Nr. Fig. No.	Teilnummer No. of spare part	And.-M. Modif.No.	Benennung Denomination	Fußnote Footnote	Anzahl für Baumuster Quantity for models: alle all	010	011	030	037	10 50	11 51	20 60	21 61	Bemerkungen Remarks
52	M 18 x 1, 5 DIN 936-5 S		Sechskantmutter (für Lenkrad an Lenkspindel) Hex. nut (for steering wheel at steering tube)		1									
53	120 460 02 45		Kontaktplatte Contact plate		1									
-	189 460 02 45		Kontaktplatte Contact plate	12	1					+	+			
54	181 464 00 71		Klemmschraube Clamping screw	12	5 2					+	+			
55	AM 4x25 DIN 84-5 S		Zylinderschraube) Cylindrical screw)))		1									
56	AM 4x15 DIN 84-5 S		Zylinderschraube) für Kontaktplatte an Lenkrad Cylindrical screw) for contact plate at steering) wheel)		2									
57	4 N 55 a		Federscheibe) Spring washer)		2									
-	196 460 03 40		ersetzt durch 180 460 00 40 replaced by		-									
58	180 460 00 40		Signalring Signal ring		1									
-	181 460 04 46		ersetzt durch 000 464 00 39 replaced by		-									
59	000 464 00 39		Rastenhebel Locking lever		1									

Bild-Nr. Fig. No.	Teilnummer No. of spare part	And.-M. Modif. No.	Benennung Denomination	Fußnote Footnote	Anzahl für Baumuster Quantity for models: alle all	010	011	030	037	10 50	11 51	20 60	21 61	Bemerkungen Remarks
-	181 464 00 90		ersetzt durch 000 464 00 90 replaced by		-									
60	000 464 00 90		Rückzugfeder Release spring		1									
-	180 460 02 40		ersetzt durch 189 460 00 40 replaced by	12	-									
-	189 460 00 40		Sighalring Signal ring	12	1									
61	182 464 00 62		Scheibe)) für Signalring) wahlweise Washer)) for signal ring) optional		n.B. a.r.									
-	180 464 00 62		Scheibe) Washer)		n.B. a.r.									
62	181 464 00 28		Kontaktscheibe Contact washer		1									
63	181 464 01 86		Kontaktteller Contact plate		1									
64	153 464 00 23		Isolierplatte Insulating plate		1									
65	186 993 37 01		Druckfeder Pressure spring		1									
66	153 464 00 72		Einstellmutter (für Kontaktschraube) Adjusting nut (for contact screw)		1									
67	1x18 DIN 94		Splint (für Einstellmutter an Kontaktschraube) Cotter pin (for adjusting nut at contact screw)		1									

Bild-Nr. Fig.No.	Teilnummer No. of spare part	And.-M. Modif.No.	Benennung Denomination	Fußnote Footnote	Anzahl für Baumuster Quantity for models alle all	010	011	030	037	10 50	11 51	20 60	21 61	Bemerkungen Remarks
68	183 997 05 40		Gummischeibe (für Firmenzeichen) Rubber plate (for trade mark)		1									
70	187 460 01 44		Firmenzeichen, schwarz) Trade mark, black) am Lenkrad) at steering wheel		1									
-	187 460 02 44		Firmenzeichen, elfenbeinfarbig) Trade mark, ivory coloured)		1									Sonderwunsch special request
71	M 6x15 DIN 933-8G		Sechskantschraube) Hex.-hd.screw)		6									
72	000 990 27 91		Käfigklammer mit) Spring-Stop-Mutter) Cage clamp with) spring stop nut) für Mantelrohr an Stirnwand) for jacket tube at front wall		6									
73	A 6,4 DIN 9021		Scheibe) Washer)		4									
73a	120 545 01 76		Scheibe) Washer)		2									
-	180 460 00 37		ersetzt durch 180 460 02 37 replaced by		-					✣	✣			
74	180 460 02 37		Lenksäulenhalter mit Schloß Steering column bracket, with lock		1					✣	✣			
-	180 460 05 37		ersetzt durch 180 460 06 37 replaced by		-							✣	✣	
-	180 460 06 37		Lenksäulenhalter mit Schloß Steering column bracket, with lock		1							✣	✣	

Bild-Nr. Fig.No.	Teilnummer No. of spare part	And.-M. Modif.No.	Benennung Denomination	Fußnote Footnote	Anzahl für Baumuster Quantity for models: alle all	010	011	030	037	10 50	11 51	20 60	21 61	Bemerkungen Remarks
75	000 462 00 32		Schlüssel Key		1									bei Bestellung Nummer der Schließung angeben when ordering state number of key
76	000 462 02 93		Zündunterbrecher Ignition breaker		1									
77	000 462 03 23		Kontaktkappe Contact cap		1									
-	000 462 01 75		ersetzt durch 000 462 01 74 replaced by		-									
78	000 462 01 74		Kontakthebestift Contact lifter		1									
79	000 462 02 70		Stehbolzen (für Kontaktbefestigung) Stud (for fixing contact)		1									
80	000 462 00 72		Rundmutter (für Kontaktkappenbefestigung) Round nut (for fixing contact cap)		1									
-	M 12 V 3 W DIN 72601		Glühlampe (für Lenkungsschloß) Bulb (for steering lock)		1									
82	120 460 02 65		Spannband (für Lenksäulenhalter) Strap (for steering column bracket)		1									
83	8,4 DIN 433		Scheibe Washer) für Lenksäulenhalter an Schalttafel) for steering column bracket at switchboard		n.B. a.r.									
84	A 8,4 DIN 6797		Zahnscheibe Toothed washer		2									
85	M 8 DIN 936-5 S		Sechskantmutter Hex. nut		2									

Bild-Nr. Fig.No.	Teilnummer No. of spare part	And.-M. Modif.No.	Benennung Denomination	Fußnote Footnote	Anzahl für Baumuster Quantity for models alle all	010	011	030	037	10 50	11 51	20 60	21 61	Bemerkungen Remarks
86	M 8 DIN 936-5 S		Sechskantmutter) Hex. nut) für Lenksäulenhalter an Mantelrohr) for steering column bracket at		2									
87	8,4 DIN 125		Scheibe) Washer) jacket tube		n.B. a.r.									
88	120 460 24 38		Zapfenlager mit eingepreßtem Dichtring) Pivot mounting with pressed-in sealing ring) für Lenkungszwischenhebel) for intermediate steering lever		1					+	+			
R88a	120 460 25 38		Zapfenlager mit eingepreßtem Dichtring) Pivot mounting with pressed-in sealing ring)		1							+	+	
89	120 463 02 50		Buchse Bushing		1									
89a	A 18x30x7 DIN 6503		Radialdichtring Radial sealing ring		1									
90	B 10 DIN 127		Federring) Lock washer) für Zapfenlager an Vorderachsträger) for pivot mounting at front		3									
91	M 10x15 DIN 933-8G		Sechskantschraube) Hex.-hd. screw) axle support		3									
92	180 460 02 19		Lenkungszwischenhebel Intermediate steering lever		1					+	+			
R92a	180 460 03 19		Lenkungszwischenhebel Intermediate steering lever		1							+	+	

Bild-Nr. Fig. No.	Teilnummer No. of spare part	And.-M. Modif.No.	Benennung Denomination	Fußnote Footnote	Anzahl für Baumuster Quantity for models alle all	010	011	030	037	10 50	11 51	20 60	21 61	Bemerkungen Remarks
94	120 463 02 33		Verschlußdeckel) Cover) für Lenkungszwischenhebel an) Zapfenlager) for intermediate steering lever		1									
95	181 994 00 10		Sicherungsblech) Locking plate) at pivot mounting		1									
96	A 8 DIN 71412		Kegelwulstschmierkopf Grease fitting		1									
-	180 460 07 05		Lenkstange ersetzt durch 180 460 13 05 Drag link replaced by 180 460 13 05		-									
-	120 997 00 88		Kegelwulstschmierkopf Grease fitting		2									)))))
-	120 338 00 57		Abdichtungsdeckel) Sealing cover)		2									) bis Fgst. 8521179) up to chassis 8521179
-	120 338 01 97		Stulpe) Boot) für Lenkstange an Lenkstockhebel und Lenkungszwischenhebel) for drak link at pitman arm and intermediate steering lever		2									)))))))
-	120 990 01 55		Kronenmutter) Castle nut)		2									))))
100	180 460 13 05		Lenkstange mit Kugelbolzen Drag link with ball pin		1									
-	180 338 02 97		ersetzt durch 180 338 03 97 replaced by		-									))))
101	180 338 03 97		Manschette Sleeve		2									) ab Fgst. 8521180) from chassis 8521180))))
102	001 997 11 40		Befestigungsring Fixing ring		2									)))

Bild-Nr. Fig.No.	Teilnummer No. of spare part	And.-M. Modif.No.	Benennung Denomination	Fußnote Footnote	Anzahl für Baumuster Quantity for models alle all	010	011	030	037	10 50	11 51	20 60	21 61	Bemerkungen Remarks
108	120 990 01 55		Kronenmutter) Castle nut)für Lenkstange an Lenkstockhebel)und Lenkungszwischenhebel)for drag link at pitman arm and		2									ab Fgst. 8521180 from chassis 8521180
109	2x25 DIN 94		Splint)intermediate steering lever Corter pin)		2									
			Lenkungsstoßdämpfer Steering Shock Absorber											
-	000 460 00 66		ersetzt durch 000 460 05 66 replaced by		-									
110	000 460 05 66		Lenkungsstoßdämpfer mit Kugelbolzen und Manschette Steering shock absorber with ball pin and sleeve		1									
110a	121 463 00 96		Manschette Sleeve		1									
110b	121 993 04 10		Zugfeder (für Manschette) Tension spring (for sleeve)		1									
111	B 8 DIN 71412		Kegelwulstschmierkopf Grease fitting		1									
112	000 463 07 56		Stulpe (für Kugelbolzen-Abdichtung) Boot (for ball pin sealing)		1									
114	120 990 01 55		Kronenmutter) Castle nut) für Lenkungsstoßdämpfer an Lenk-) stockhebel) for steering shock absorber at		1									
115	2x25 DIN 94		Splint) pitman arm Cotter pin)		1									

10023

Bild-Nr. Fig.No.	Teilnummer No. of spare part	And.-M. Modif.No.	Benennung Denomination	Fußnote Footnote	Anzahl für Baumuster Quantity for models alle all	010	011	030	037	10 50	11 51	20 60	21 61	Bemerkungen Remarks
116	120 990 09 40		Scheibe) Washer))) für Lenkungsstoßdämpfer an		1									
117	B 10 DIN 127		Federring) Lock washer) Vorderachsträger) for steering shock absorber at) front axle support)		1									
118	M 10x1 DIN 936-5 S		Sechskantmutter) Hex. nut)		1									

Bild-Nr. Fig. No.	Teilnummer No. of spare part	And.-M. Modif.No.	Benennung Denomination	Fußnote Footnote	Anzahl für Baumuster Quantity for models alle all	010	011	030	037	10 50	11 51	20 60	21 61	Bemerkungen Remarks
			Kraftstoffbehälter Fuel Tank											
-	180 470 08 01		ersetzt durch 180 470 11 01 replaced by			-	-							
1	180 470 11 01		Kraftstoffbehälter (Inhalt 65 Liter) Fuel tank (capacity 65 liters)			1	1							
-	180 470 09 01		ersetzt durch 180 470 13 01 replaced by					-	-					
-	180 470 13 01		Kraftstoffbehälter (Inhalt 65 Liter) Fuel tank (capacity 65 liters)					1	1					
-	180 542 01 04		ersetzt durch 000 542 73 17 replaced by		-									
2	000 542 73 17		Tankgerät, elektrisch Transmitter, electric		1									
3	110 (186) 471 01 80		Dichtung Gasket	) für Tankgerät an Kraftstoffbehälter) for electric transmitter at fuel tank	1									
4	B 5 DIN 137		Federscheibe Spring washer		5									
5	M 5 DIN 934-5 S		Sechskantmutter Hex. nut		5									
6	180 471 00 20		Zwischenstück Intermediate piece	) für Kraftstoffleitungsanschluß) for fuel pipes connection	2									) bis Fgst. 7507989) up to chassis 7507989
7	A 20x26 DIN 7603 A1		Dichtring Sealing ring		2									

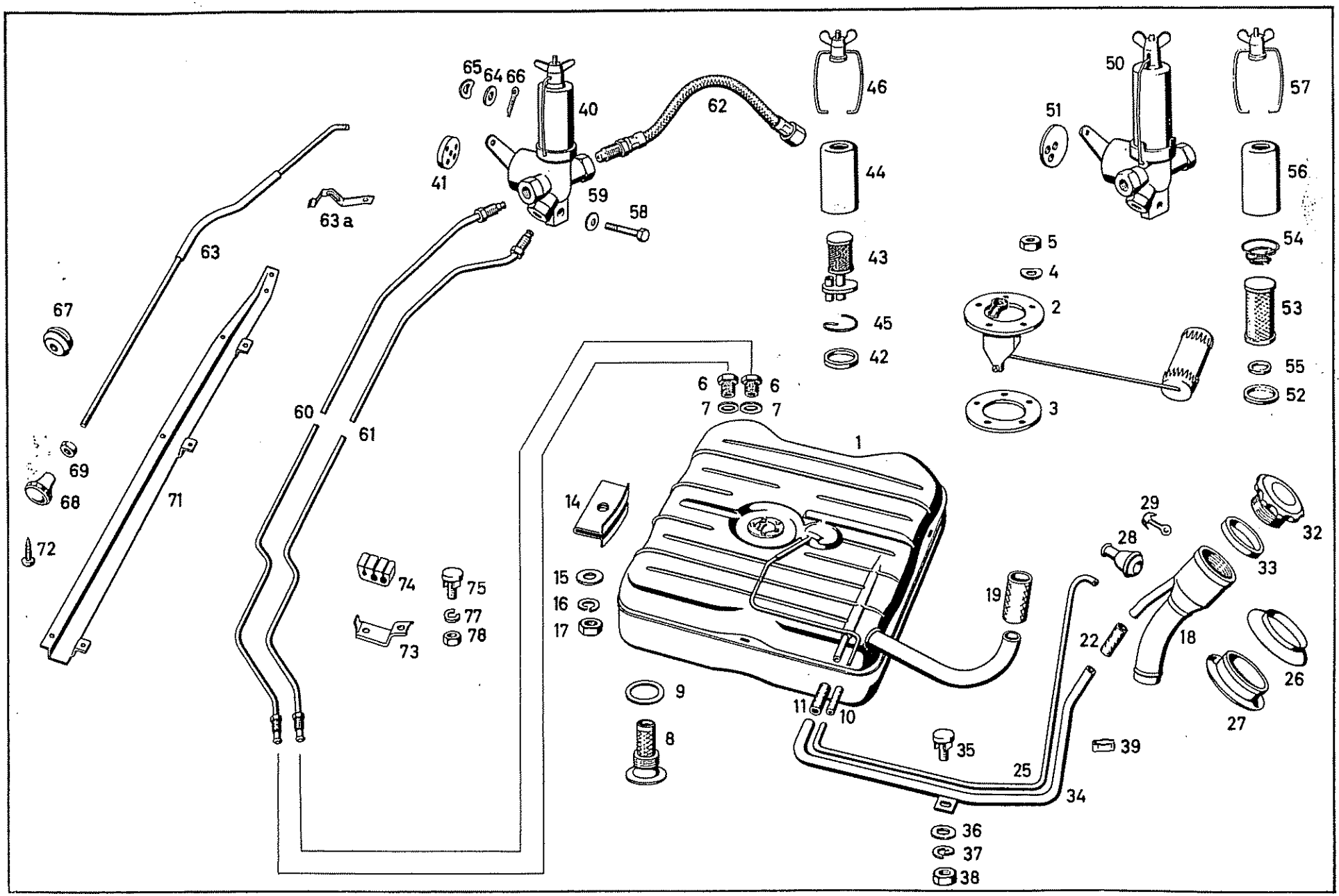
65
64
66
40
62
46
41
44
59
58
63a
63
43
45
42
67
60
61
6
7
6
7
1
69
68
71
72
14
15
16
17
74
75
77
78
73
9
8
11
10
19
35
25
34
36
37
38
39
22
18
29
28
32
33
26
27
50
51
57
56
54
53
55
52
5
4
2
3

Bild-Nr. Fig. No.	Teilnummer No. of spare part	And.-M. Modif. No.	Benennung Denomination	Fußnote Footnote	Anzahl für Baumuster Quantity for models: alle all	010	011	030	037	10 50	11 51	20 60	21 61	Bemerkungen Remarks
8	120 470 01 86		Verschlußschraube (für Kraftstoffbehälter unten) Locking screw (for fuel tank, bottom)		1									
9	A 26x34 DIN 7603 A1		Dichtring (für Verschlußschraube) Sealing ring (for locking screw)		1									
10	120 997 13 82		Gummischlauch (für Belüftungsleitung) Rubber hose (for vent pipe)		1									
11	120 997 11 82		Gummischlauch (für Entlüftungsleitung) Rubber hose (for bleeder pipe)		1									
-	WSN 5 N 262		Schlauchbinder Hose clamp		1									
-	5x0,35x200 N 263		Schlauchband Hose strap		1									laufende Meter bestellen order by the meter
14	120 471 00 22		Verstärkungsblech Reinforcement plate		3									
15	8,4 DIN 125		Scheibe Washer		3									
16	B 8 DIN 127		Federring Lock washer		3									
17	M 8 DIN 934-5 S		Sechskantmutter Hex. nut		3									
			für Kraftstoffbehälter-Befestigung for fuel tank mounting											
18	120 470 01 21		Kraftstoff-Einfüllstutzen Fuel filler nipple			1	1							

10023

Bild-Nr. Fig. No.	Teilnummer No. of spare part	And.-M. Modif. No.	Benennung Denomination	Fußnote Footnote	Anzahl für Baumuster Quantity for models alle all	010	011	030	037	10 50	11 51	20 60	21 61	Bemerkungen Remarks
-	180 470 00 21		Kraftstoff-Einfüllstutzen Fuel filler nipple					1	1					
19	120 997 00 82		Gummischlauch Rubber hose		1									
-	WSN 9 N 262		Schlauchbinder Hose clamp für Gummischlauch an Kraftstoffeinfüllstutzen for rubber hose at nipple for fuel filling in		2									
-	9x0,4x350 N 263		Schlauchband (laufende Meter bestellen) Hose strap (order by the meter) für Gummischlauch an Kraftstoffeinfüllstutzen for rubber hose at nipple for fuel filling in		2									
22	184 476 00 26		Gummischlauch Rubber hose für Entlüftungsleitung an Einfüllstutzen for breather pipe at filler nipple		1									
-	WSN 5 N 262		Schlauchbinder Hose clamp für Entlüftungsleitung an Einfüllstutzen for breather pipe at filler nipple		2									
-	5x0,35x200 N 263		Schlauchband (laufende Meter bestellen) Hose clamp (order by the meter) für Entlüftungsleitung an Einfüllstutzen for breather pipe at filler nipple		2									
25	120 471 23 15		Belüftungsleitung Air pipe			1	1							
-	180 471 01 15		Belüftungsleitung Air pipe					1	1					
-	180 471 04 15		Belüftungsleitung Air pipe					1	1					

Bild-Nr. Fig.No.	Teilnummer No. of spare part	And.-M. Modif.No.	Benennung Denomination	Fußnote Footnote	Anzahl für Baumuster Quantity for models alle all	010	011	030	037	10 50	11 51	20 60	21 61	Bemerkungen Remarks
-	180 997 13 82		ersetzt durch 120 997 13 82 replaced by					-	-					
-	120 997 13 82		Gummischlauch 120 mm lang (für Belüftungsleitung) Rubber hose, 120 mm long (for air pipe)					1	1					
26	120 471 03 81		Manschette-Oberteil) Sleeve - upper part) für Kraftstoff-Einfüllstutzen) durch Hinterkotflügel) for nipple for fuel filling in		1									
27	120 471 04 81		Manschette-Unterteil) through rear mudguard Sleeve - lower part)		1									
28	120 471 02 81		Manschette) Sleeve)		1									
29	120 471 06 35		Sieb (in Manschette)) Strainer (in sleeve)) für Belüftungsleitung an) Mulde-Hinterkotflügel) for air pipe at recess,		1									
-	WSN 5 N 262		Schlauchbinder) rear mudguard Hose clamp)		1									
-	5x0,35x110 N 263		Schlauchband) (laufende Meter bestellen)) Hose strap) (order by the meter))		1									
32	136 501 00 54		Schraubdeckel (für Kraftstoff-Einfüllstutzen) Screw cap (for nipple for fuel filling in)		1									
33	191 997 00 40		Dichtring (für Schraubdeckel) Sealing ring (for screw cap)		1									

Bild-Nr. Fig. No.	Teilnummer No. of spare part	And.-M. Modif.No.	Benennung Denomination	Fußnote Footnote	Anzahl für Baumuster Quantity for models									Bemerkungen Remarks
					alle all	010	011	030	037	10 50	11 51	20 60	21 61	
34	120 470 03 25		Entlüftungsleitung Breather pipe			1	1							
-	130 470 01 25		Entlüftungsleitung Breather pipe					1	1					
-	WSN 5 N 262		Schlauchbinder Hose clamp für Entlüftungsleitung an Kraftstoffschlauch for breather pipe at fuel hose		1									
-	5x0,35x200 N 263		Schlauchband (laufende Meter bestellen) Hose strap (order by the meter)		1									
-	B 5 DIN 127		Federring Lock washer		1									
-	M 5x10 DIN 933-8G		Sechskantschraube Hex.-hd. screw		1									bis Fgst. 7508612 up to chassis 7508612
-	5,3 DIN 125		Scheibe Washer		1									
35	120 420 02 27		Schraube mit Sicherungsblech Screw with locking plate für Entlüftungsleitung an Boden hinten fot breather pipe at floor, rear		1									
36	6,4 DIN 125		Scheibe Washer		1									ab Fgst. 7508613 from chassis 7508613
37	B 6 DIN 127		Federring Lock washer		1									
38	M 6 DIN 934-5 S		Sechskantmutter Hex. nut		1									

Bild-Nr. Fig. No.	Teilnummer No. of spare part	And.-M. Modif. No.	Benennung Denomination	Fußnote Footnote	Anzahl für Baumuster Quantity for models alle all	010	011	030	037	10 50	11 51	20 60	21 61	Bemerkungen Remarks
39	120 993 02 25		Federklammer (für Belüftungsleitung an Entlüftungsleitung) Spring clamp (for air pipe at breather pipe)		2									
			Kraftstoff-Durchgangsfilter Fuel Filter											
-	000 476 06 90		Kraftstoff-Durchgangsfilter (Anschlußgewinde M 14x1,5 außen) Fuel Filter (connection thread, M 14x1,5 outside)		1									bis Fgst. 7510667 up to chassis 7510667
-	000 477 76 01		ersetzt durch 000 477 81 01 replaced by		-									ab Fgst. 7510668 from chassis 7510668
41	000 477 05 60		Dichtung (zwischen Gehäuse und Drehschieber) Gasket (between housing and rotary slide valve)		1									)
42	000 477 16 80		Dichtung (zwischen Filterbecher und Gehäuse) Gasket (between filter jug and housing)		1									)
43	000 477 36 15		Filtereinsatz Filter element		1									) bis Fgst. 7513385) up to chassis 7513385
44	000 477 07 16		Filterbecher Filter jug		1									)
45	000 994 04 37		Sicherungsring (für Filtereinsatz) Locking ring (for filter element)		1									)

Bild-Nr. Fig. No.	Teilnummer No. of spare part	Änd.-M. Modif. No.	Benennung Denomination	Fußnote Footnote	Anzahl für Baumuster Quantity for models alle all	010	011	030	037	10 50	11 51	20 60	21 61	Bemerkungen Remarks
-	000 477 09 18		ersetzt durch 000 477 03 18 replaced by		-									)
46	000 477 03 18		Drahtbügel (mit Flügelmutter und Glocke) Wire clamp (with wing nut and cap)		1									) bis Fgst. 7513385) up to chassis 7513385
50	000 477 81 01		Kraftstoff-Durchgangsfilter (Anschlußgewinde M 14x1, 5 innen) Fuel filter (connection thread M 14x1, 5 inside)		1									ab Fgst. 7510668 from chassis 7510668
51	000 477 10 60		Dichtung (zwischen Gehäuse und Drehschieber) Gasket (between housing and rotary slide valve)		1									)
-	000 477 27 80		ersetzt durch 000 477 28 80 replaced by		-									)
52	000 477 28 80		Dichtung (zwischen Gehäuse und Filterbecher) Gasket (between housing and filter jug)		1									) ab Fgst. 7513386) from chassis 7513386
53	000 477 50 15		Filtereinsatz Filter element		1									)
54	000 994 08 37		Feder (für Filtereinsatz) Spring (for filter element)		1									)
-	000 477 26 80		ersetzt durch 000 477 29 80 replaced by		-									)
55	000 477 29 80		Dichtung (zwischen Filtereinsatz und Gehäuse) Gasket (between filter element and housing)		1									)

Bild-Nr. Fig. No.	Teilnummer No. of spare part	And.-M. Modif.No.	Benennung Denomination	Fußnote Footnote	Anzahl für Baumuster Quantity for models alle all	010	011	030	037	10 50	11 51	20 60	21 61	Bemerkungen Remarks
56	000 477 14 16		Filterbecher Filter jug		1									ab Fgst. 7513386 from chassis 7513386
57	000 477 13 18		Drahtbügel mit Flügelmutter und Glocke Wire clamp with wing nut and cap		1									
-	M 8x25 DIN 931-8G		Sechskantschraube Hex.-hd. screw		1									
-	B 8 DIN 127		Federring Lock washer		1									bis Fgst. 7510667 up to chassis 7510667
-	M 8 DIN 934-5 S		Sechskantmutter Hex. nut		1									für Kraftstoffilter an Rahmen for fuel filter at frame
58	M 6x18 DIN 931-8G		Sechskantschraube Hex.-hd. screw		1									
-	B 6 DIN 127		ersetzt durch 000 990 01 48 replaced by		-									ab Fgst. 7510668 from chassis 7510668
59	000 990 01 48		Tellerscheibe Retainer		1									
			Kraftstoffleitungen Fuel Pipes											
-	180 470 02 70		Kraftstoffleitung Fuel pipe			1	1							bis Fgst. 7510667 up to chassis 7510667
60	180 470 05 70		Kraftstoffleitung Fuel pipe			1	1							ab Fgst. 7510668 from chassis 7510668

Bild-Nr. Fig.No.	Teilnummer No. of spare part	And.-M. Modif.No.	Benennung Denomination	Fußnote Footnote	Anzahl für Baumuster Quantity for modèls alle all	010	011	030	037	10 50	11 51	20 60	21 61	Bemerkungen Remarks
-	180 470 03 70		Kraftstoffleitung Fuel pipe					1	1					bis Fgst. 7510667 up to chassis 7510667
-	180 470 07 70		Kraftstoffleitung Fuel pipe					1	1					ab Fgst. 7510668 from chassis 7510668
-	180 470 01 70		ersetzt durch 180 470 02 70 replaced by			-	-							
-	180 470 02 70		Kraftstoffleitung (Reserve) Fuel pipe (fuel reserve)			1	1							bis Fgst. 7510667 up to chassis 7510667
-	180 470 06 70		ersetzt durch 180 470 09 70 replaced by			-	-							
61	180 470 09 70		Kraftstoffleitung (Reserve) Fuel pipe (fuel reserve)			1	1							ab Fgst. 7510668 up to chassis 7510668
-	180 470 04 70		Kraftstoffleitung (Reserve) Fuel pipe (fuel reserve)					1	1					bis Fgst. 7510667 up to chassis 7510667
- -	180 470 08 70) 180 470 10 70)		ersetzt durch 180 470 07 70 replaced by					-	-					
-	180 470 07 70		Kraftstoffleitung (Reserve) Fuel pipe (fuel reserve)					1	1					ab Fgst. 7510668 from chassis 7510668
-	136 476 00 26		Kraftstoffschlauch Fuel hose		1									bis Fgst. 7510667 up to chassis 7510667
-	189 476 00 26		ersetzt durch 189 476 01 26 replaced by	vom Filter zur Kraftstoffpumpe from filter to fuel feed pump	-									ab Fgst. 7510668 from chassis 7510668
62	189 476 04 26 (189 476 01 26)		Kraftstoffschlauch Fuel hose		1									

Bild-Nr. Fig.No.	Teilnummer No. of spare part	And.-M. Modif.No.	Benennung Denomination	Fußnote Footnote	Anzahl für Baumuster Quantity for models: alle all	010	011	030	037	10 50	11 51	20 60	21 61	Bemerkungen Remarks
-	180 470 00 14		ersetzt durch 180 470 01 14 zusammen mit 1 Stangenfeder 000 993 00 14 replaced by 180 470 01 14 together with 1 rod spring 000 993 00 14		-					+		+		bis Fgst. 6505780 up to chassis 6505780
-	180 470 01 14		Betätigungsstange-Umschalthahn Operation rod for fuel reversing cock		1					✧		✧		ab Fgst. 6505781-7510667 from chassis 6505781-7510667
63	180 470 03 14		Betätigungsstange-Umschalthahn Operation rod for fuel reversing cock		1					✧		✧		ab Fgst. 7510668 from chassis 7510668
											✧		✧	ab Fgst. 7509039 from chassis 7509039
63a	000 993 00 14		Stangenfeder (für Betätigungsstange-Umschalthahn) Rod spring (for operation rod for fuel reversing cock)		1									ab Fgst. 6505781 from chassis 6505781
64	5,3 DIN 433		Scheibe) Washer)		2									)
65	A 5 DIN 137		Federscheibe) für Betätigungsstange an Hebel - Umschalthahn Spring washer) for operation rod at lever of reversing cock		2									) bis Fgst. 6505780) up to chassis 6505780
66	1,5x8 DIN 94		Splint) Cotter pin)		2									)
67	000 997 24 81		Gummitülle (für Betätigungsstange in Lagerbock Aufbau-Stirnwand) Grommet (for operation rod in mounting support, body, front wall)		1									

Bild-Nr. Fig. No.	Teilnummer No. of spare part	And.-M. Modif. No.	Benennung Denomination	Fußnote Footnote	Anzahl für Baumuster Quantity for models: alle all	010	011	030	037	10 50	11 51	20 60	21 61	Bemerkungen Remarks
68	120 302 02 01		Knopf (für Betätigungsstange) Button (for operation rod)		1									
69	M 5 DIN 934-5 S		Sechskantmutter (für Knopf an Betätigungsstange) Hex. nut (for button at operation rod)		1									
71	180 476 04 46		Schutz- und Halteschiene (für Kraftstoff- und Bremsleitung) Protective rail and holder rail (for fuel pipe and brake pipe)		1									) bis Fgst. 8509769) up to chassis 8509769)) ab Fgst. 8509770 siehe) Gruppe 52) from chassis 8509770 see) group 52
72	B 4, 2x9, 5 DIN 7981		Linsenblechschraube (für Schutzschiene an Aufbau-Boden) Lens-hd. sheet metal screw (for protective rail at body floor)		7									)
73	180 995 00 22		Befestigungsschelle) Fixing clamp)		4									bis Fgst. 8509769 up to chassis 8509769
			)		7									)
-	B 5 DIN 137		Federscheibe)für Kraftstoff- und Brems- Spring washer)leitung an Aufbau-Boden)for fuel pipe and brake) pipe at body floor		3									) ab Fgst. 8509770) from chassis 8509770
-	B 4, 8x9, 5 DIN 7931		Linsenblechschraube) Lens-hd. sheet metal screw)		3									)
74	180 476 01 84		Reiter (für Kraftstoff- und Bremsleitung) Rubber pad (for fuel line and brake line)		7									
75	120 420 02 27		Schraube mit Sicherungsblech) Screw with locking plate) für Befestigungs-) schelle an Boden) for fixing clamp at			4	4	2	4					
77	B 6 DIN 127		Federring) Lock washer) floor		4									

Bild-Nr. Fig.No.	Teilnummer No. of spare part	And.-M. Modif.No.	Benennung Denomination	Fußnote Footnote	Anzahl für Baumuster Quantity for models alle all	010	011	030	037	10 50	11 51	20 60	21 61	Bemerkungen Remarks
78	M 6 DIN 934-5 S		Sechskantmutter) Hex. nut) für Befestigungsschelle an) Boden) for fixing clamp at floor			4	4	2	4					
-	M 6x12 DIN 933-8G		Sechskantschraube) Hex.-hd.screw)					2						

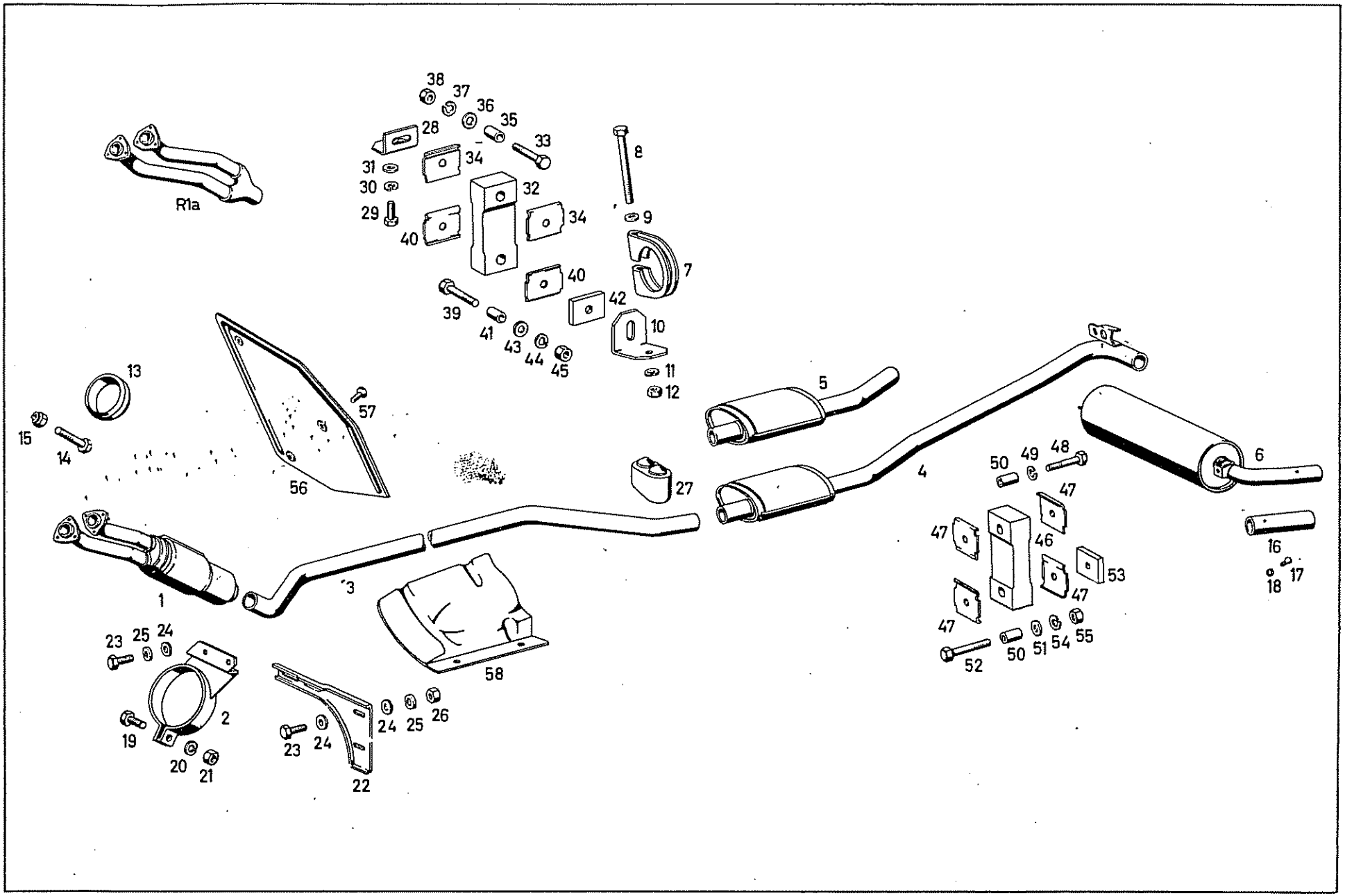
R1a
38
37
36
35
28
33
31
34
30
32
29
40
34
8
9
7
40
39
42
41
43
44
45
10
11
12
13
15
14
57
56
5
27
4
50
49
48
47
47
46
47
53
47
47
52
50
51
54
55
6
16
18
17
1
3
58
23
25
24
19
2
20
21
23
24
24
25
26
22

Bild-Nr. Fig.No.	Teilnummer No. of spare part	And.-M. Modif.No.	Benennung Denomination	Fußnote Footnote	Anzahl für Baumuster Quantity for models alle all	010	011	030	037	10 50	11 51	20 60	21 61	Bemerkungen Remarks
			Auspuffanlage Exhaust System											
1	180 490 02 20		Vord. Auspuffrohr mit Vorschalldämpfer vorn Exhaust tube, front, with front-muffler, front		1					+	+			
R1a	180 490 06 20		Vord. Auspuffrohr mit Sammelstutzen vorn Exhaust tube, front, with collective nipple, front		1							+	+	
2	180 490 03 35		Halter (für Auspuffrohr) Bracket (for exhaust tube)		1					+	+			
3	180 492 00 02		Mittleres Auspuffrohr Exhaust tube, center			1	1			+	+			
-	180 492 03 02		Mittleres Auspuffrohr Exhaust tube, center					1	1	+	+			
-	180 492 02 02		Mittleres Auspuffrohr Exhaust tube, center		1					+	+			Export - Sonderwunsch (Auspuffanlage ohne mittl. Schalldämpfer) export, special request (exhaust system without center muffler)
-	180 492 01 02		Mittleres Auspuffrohr Exhaust tube, center			1	1					+	+	
-	180 492 04 02		Mittleres Auspuffrohr Exhaust tube, center					1	1			+	+	

Bild-Nr. Fig.No.	Teilnummer No. of spare part	And.-M. Modif.No.	Benennung Denomination	Fußnote Footnote	Anzahl für Baumuster Quantity for models: alle all	010	011	030	037	10 50	11 51	20 60	21 61	Bemerkungen Remarks
4	(180 490 04 15) 121 490 02 15		Auspuffleitung hinten ohne Nachschalldämpfer Exhaust tube, rear, without rear muffler) wahlweise optional		1									mit Steckverbindung vor dem Nachschalldämpfer with connection before rear muffler
-	121 490 02 15		Auspuffleitung hinten ohne Nachschalldämpfer Exhaust tube, rear without rear muffler		1									
5	180 491 04 01		Mittlerer Schalldämpfer Muffler center) wahlweise optional		1									
-	121 491 02 01		Mittlerer Schalldämpfer Muffler center		1									
-	180 490 07 15		Auspuffleitung hinten mit Anschlußstück ohne Nachschalldämpfer Exhaust tube, rear with connection fitting without rear muffler		1									Export - Sonderwunsch (Auspuffanlage ohne mittl. Schalldämpfer) export, special request (exhaust system without center muffler)
-	180 491 02 01		ersetzt durch 180 491 05 01 replaced by		-									
6	(180 491 05 01)		Nachschalldämpfer Rear muffler) wahlweise optional		1									
-	(121 491 03 01)		ersetzt durch 180 491 06 01 replaced by		-									
-	(180 491 06 01) 180 491 08 01		Nachschalldämpfer Rear muffler		1									

Bild-Nr. Fig.No.	Teilnummer No. of spare part	And.-M. Modif.No.	Benennung Denomination	Fußnote Footnote	Anzahl für Baumuster Quantity for models alle all	010	011	030	037	10 50	11 51	20 60	21 61	Bemerkungen Remarks
7	180 492 00 40		Rohrschelle Clamp		1									
8	M 8x85 DIN 931-8G		Sechskantschraube Hex.-hd. screw		1									
9	8,4 DIN 125		Scheibe Washer		1									
-	180 492 00 17		ersetzt durch 120 492 01 17 replaced by	für Steckverbindung, vord. an hint. Auspuffleitung for connection front into rear exhaust tube	-									
10	120 492 01 17		Befestigungswinkel (für mittl. Auspuffaufhängung) Fixing angle (for exhaust suspension, center)		1									
11	B 8 DIN 127		Federring Lock washer		1									
12	M 8 DIN 934-5 S		Sechskantmutter Hex. nut		1									
13	153 492 01 81		Dichtring Sealing ring		2									
14	M 8x50 DIN 931-8G		Sechskantschraube Hex.-hd. screw	für vorderes Auspuffrohr an Auspuffkrümmer for front exhaust tube at exhaust manifold	6									
15	M 8 AGGN 14441		Sechskantmutter Hex. nut		6									

Bild-Nr. Fig. No.	Teilnummer No. of spare part	And.-M. Modif. No.	Benennung Denomination	Fußnote Footnote	Anzahl für Baumuster Quantity for models: alle all	010	011	030	037	10 50	11 51	20 60	21 61	Bemerkungen Remarks
-	000 492 02 14)		ersetzt durch 180 492 02 14		-									
-	180 492 00 14)		replaced by											
16	000 492 05 14 (180 492 02 14)		Auspuff-Überrohrblende Exhaust sleeve tube		1									
-	(180 492 01 14)		Auspuff-Überrohrblende Exhaust sleeve tube			1	1	1						Sonderwunsch für Fahrzeuge nach Schweden special request for cars to Sweden
17	BZ 3, 5x6, 5 DIN 7974		Halbrundblechschraube) für Überrohrblende an Auspuffrohr hinten Button-hd. sheet metal screw) for sleeve tube at rear exhaust tube		1									
18	B 3, 5 DIN 127		Federring) Lock washer)		1									
19	M 8x20 DIN 933-8G		Sechskantschraube) Hex.-hd. screw)		1					+	+			
20	B 8 DIN 127		Federring) Lock washer) für Rohrschelle-Auspuffaufhängung vorn) for clamp exhaust suspension, front		1					+	+			
21	M 8 DIN 934-5 S		Sechskantmutter) Hex. nut)		1					+	+			
-	180 492 04 16		ersetzt durch 180 492 05 16 replaced by		-					+				
22	180 492 05 16		Träger) Support) für motorseitige Abstützung) for supporting at engine side		1					+				
-	121 490 15 35		Träger) Support)		1						+			

Bild-Nr. Fig. No.	Teilnummer No. of spare part	And.-M. Modif. No.	Benennung Denomination	Fußnote Footnote	Anzahl für Baumuster Quantity for models: alle all	010	011	030	037	10 50	11 51	20 60	21 61	Bemerkungen Remarks
23	M 8x20 DIN 933-8G		Sechskantschraube Hex.-hd. screw		4 2					+	+			
24	8,4 DIN 125		Scheibe Washer		6 2					+	+			
25	B 8 DIN 127		Federring Lock washer		4 2					+	+			
26	M 8 DIN 934-5 S		Sechskantmutter Hex. nut		2					+	+			
27	120 987 00 39		Gummipuffer (an Aufbauboden unten) Rubber buffer (at body floor, bottom)		1					+				
28	120 490 00 40		Befestigungswinkel (für Auspuffaufhängung mitte) Fixing angle (for exhaust suspension, center)		1									
29	M 8x20 DIN 933-8G		Sechskantschraube Hex.-hd. screw		1									
30	B 8 DIN 127		Federring Lock washer		1									für Befestigungswinkel an Längsträger for fixing angle at side member
31	8,4 DIN 125		Scheibe Washer		1									
32	120 492 04 82		Gummidämpfungsplatte Rubber damping plate		1									
33	M 8x45 DIN 931-8G		Sechskantschraube Hex.-hd. screw		1									für Dämpfungsplatte an Befestigungswinkel for damping plate at fixing angle
34	120 492 01 18		Klemmplatte Clamping plate		2									

10023

Bild-Nr. Fig. No.	Teilnummer No. of spare part	And.-M. Modif. No.	Benennung Denomination	Fußnote Footnote	Anzahl für Baumuster Quantity for models: alle all	010	011	030	037	10 50	11 51	20 60	21 61	Bemerkungen Remarks
35	120 991 11 40		Abstandrohr Spacer tube		1									
36	8,4 DIN 125		Scheibe Washer für Dämpfungsplatte an Befestigungswinkel for damping plate at fixing angle		1									
37	B 8 DIN 127		Federring Lock washer		1									
38	M 8 DIN 934-5 S		Sechskantmutter Hex. nut		1									
39	M 8x50 DIN 931-8G		Sechskantschraube Hex.-hd. screw		1									
40	120 492 01 18		Klemmplatte Clamping plate		2									
41	120 991 11 40		Abstandrohr Spacer tube		1									
42	120 492 00 83		Isolierscheibe Insulating washer für Dämpfungsplatte an Halter for damping plate at bracket		1									
43	8,4 DIN 125		Scheibe Washer		1									
44	B 8 DIN 127		Federring Lock washer		1									
45	M 8 DIN 934-5 S		Sechskantmutter Hex. nut		1									

Bild-Nr. Fig. No.	Teilnummer No. of spare part	And.-M. Modif. No.	Benennung Denomination	Fußnote Footnote	Anzahl für Baumuster Quantity for models alle all	010	011	030	037	10 50	11 51	20 60	21 61	Bemerkungen Remarks
46	120 492 04 82		Gummidämpfungsplatte) Rubber damping plate)))		2									
47	120 492 01 18		Klemmplatte) Clamping plate) für Auspuffaufhängung hinten) for exhaust suspension,		8									
48	M 8x40 DIN 931-8G		Sechskantschraube) Hex.-hd. screw) rear))		2									
49	B 8 DIN 127		Federring) Lock washer)		2									
50	120 991 11 40		Abstandrohr Spacer tube		4									
51	8,4 DIN 125		Scheibe Washer		2									
52	M 8x50 DIN 931-8G		Sechskantschraube Hex.-hd. screw		2									
53	120 492 00 83		Isolierscheibe Insulating washer		2									
54	B 8 DIN 127		Federring Lock washer		2									
55	M 8 DIN 934-5 S		Sechskantmutter Hex. nut		2									
56	180 490 00 30		Abschirmblech) Protective plate)) für Pedalboden) for pedal floor		1					✣	✣			
-	180 490 02 30		Abschirmblech vorn) Protective plate, front)		1							✣	✣	

Bild-Nr. Fig. No.	Teilnummer No. of spare part	And.-M. Modif.No.	Benennung Denomination	Fußnote Footnote	Anzahl für Baumuster Quantity for models alle all	010	011	030	037	10 50	11 51	20 60	21 61	Bemerkungen Remarks
57	AM 6 x 12 DIN 7987-4 S		Senkschraube (für Abschirmblech an Pedalboden) Countersunk screw (for protective plate at pedal floor)		3 4					÷	+	+ +	÷	
- -	180 490 01 30) 180 490 03 30)		ersetzt durch 180 492 05 30 replaced by		-					+		+		
58	180 492 05 30		Abschirmblech (für Bremsleitung-Auspuffseite) Protective plate (for brake pipe, exhaust side)		1					+		+		
-	000 990 01 48		Tellerscheibe) Disc washer)		2					+	+			)) bis Fgst. 7512985) up to chassis 7512985
-	AM 6x10 DIN 7985-4 S		Linsenschraube) Lens-hd. screw) für Abschirmblech an Radlaufblech) for protective plate at		2					+	+			)
59	B 4,2 DIN 7981		Linsenblechschraube) wheel arch pan Lens-hd. sheet metal screw)		2					+	+			)) ab Fgst. 7512986) from chassis 7512986
60	000 994 04 45		Steckklipsmutter) Clip)		2					+	+			)

Bild-Nr. Fig.No.	Teilnummer No. of spare part	And.-M. Modif.No.	Benennung Denomination	Fußnote Footnote	Anzahl für Baumuster Quantity for models alle all	010	011	030	037	10 50	11 51	20 60	21 61	Bemerkungen Remarks
			Kühler Radiator											
1	180 500 03 03 000 501 00 65		Kühler Radiator		1									
2	CM 14 x 1,5 keg DIN 71401		Ablaßventil Drain valve		1									
-	(186 501 01 15)		ersetzt durch 000 501 00 15 replaced by		-									
3	000 501 00 15		Kühlerverschlußdeckel mit Überdruckventil Radiator closing cover with overflow valve		1									
4	000 500 05 40		Plattenventil Plate valve		1									
5	000 501 01 81		Dichtung Gasket		1									
			Kühlerbefestigung Radiator Mounting											
6	120 504 01 82		Gummischeibe Rubber washer		4									
8	A 8,4 DIN 9021		Scheibe Washer		4									für untere Kühlerbefestigung for radiator mounting, bottom
9	B 8 DIN 127		Federring Lock washer		4									
10	M 8 DIN 934-5 S		Sechskantmutter Hex. nut		4									

10023

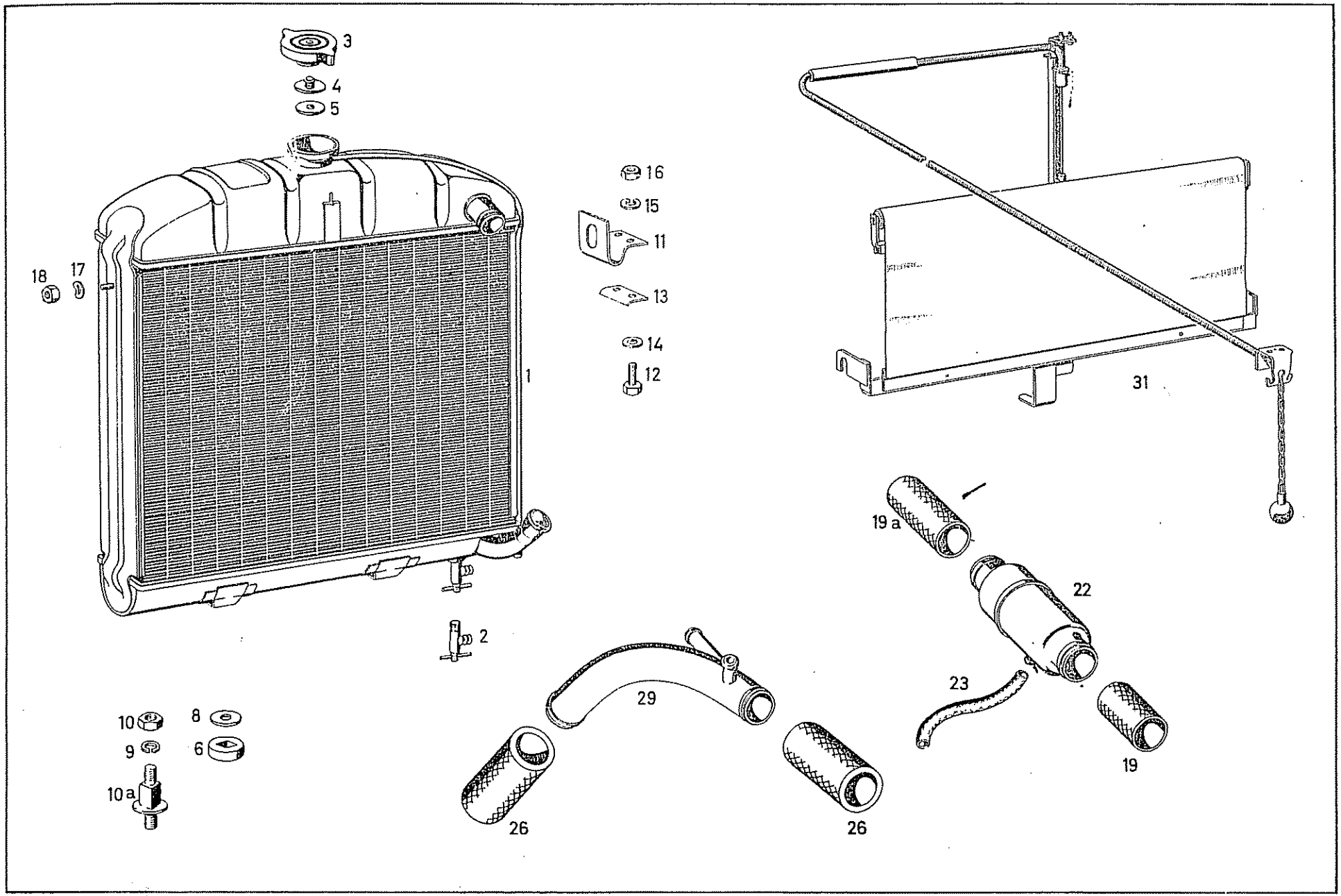
3
4
5
16
15
11
13
14
12
18
17
1
31
19 a
22
23
19
2
29
26
26
10
8
9
6
10 a

Bild-Nr. Fig.No.	Teilnummer No. of spare part	And.-M. Modif.No.	Benennung Denomination	Fußnote Footnote	Anzahl für Baumuster Quantity for models: alle all	010	011	030	037	10 50	11 51	20 60	21 61	Bemerkungen Remarks
10a	120 500 00 85		Befestigungsschraube Fixing screw		2									
11	120 504 01 40		Blattfeder (für obere Kühlerbefestigung) Leaf spring (for upper radiator mounting)		2									
12	M 6x12 DIN 933-8 G		Sechskantschraube Hex.-hd. screw		4									
13	120 504 00 84		Beilage Shim		2									
14	6,4 DIN 125		Scheibe Washer	) für Blattfeder an Halter für Aufbau-Querversteifung) for leaf spring at bracket for body cross reinforcement	4									
15	B 6 DIN 127		Federring Lock washer		4									
16	M 6 DIN 934-5 S		Sechskantmutter Hex. nut		4									
17	B 8 DIN 137		Federscheibe Spring washer	) für Blattfeder an Kühler) for leaf spring at radiator	2									
18	M 7 DIN 934-5 S		Sechskantmutter Hex. nut		2									

Bild-Nr. Fig. No.	Teilnummer No. of spare part	Änd.-M. Modif. No.	Benennung Denomination	Fußnote Footnote	Anzahl für Baumuster Quantity for models: alle all	010	011	030	037	10 50	11 51	20 60	21 61	Bemerkungen Remarks
			Kühlwasserleitung Cooling Water Pipes											
19	32x40x70 N 272		Gummischlauch (zwischen Kühlwasserregler und Kühlwasserauslaufstutzen) Rubber hose (between cooling water thermostat and cooling water discharge nipple)		1									laufende Meter bestellen order by the meter
19a	32x40x100 N 272		Gummischlauch (zwischen Kühlwasserleitung und Kühlwasserregler) Rubber hose (between cooling water pipe and cooling water thermostat)		1									
-	S 9 N 262		Schlauchbinder) Hose clamp) für Gummischlauch an Kühlwasserregler und Kühlwasserauslaufstutzen) for rubber hose at cooling water		4									
-	9x0,4x300 N 263		Schlauchband) thermostat and cooling water Hose strap) discharge nipple		4									laufende Meter bestellen order by the meter
22	(000 203 65 75)		Kühlwasserregler) Cooling water thermostat) wahlweise) optional		1									
-	000 203.75 75 0575	4.815	Kühlwasserregler) Cooling water thermostat)		1									
23	12x18x260 N 272		Gummischlauch (vom Kühlwasserregler zur Wasserpumpe bzw. zum Verteilerrohr) Rubber hose (from cooling water thermostat to water pump or distributor pipe resp.)		1									laufende Meter bestellen order by the meter

Bild-Nr. Fig.No.	Teilnummer No. of spare part	And.-M. Modif.No.	Benennung Denomination	Fußnote Footnote	Anzahl für Baumuster Quantity for models: alle all	010	011	030	037	10 50	11 51	20 60	21 61	Bemerkungen Remarks
-	S 9 N 262		Schlauchbinder) Hose clamp) für Gummischlauch an Kühlwasser-) regler und Verteilerrohr) for rubber hose at cooling water		2									
-	9x0,4x165 N 263		Schlauchband) thermostat and distributor pipe Hose strap)		2									))) laufende Meter bestellen) order by the meter
26	38x46x70 N 272		Gummischlauch) Rubber hose)		2									))
-	WSN 9 N 262		Schlauchbinder) für Kühlwasserleitung unten vom Hose clamp) Kühler zum Motor und Verteiler-) rohr-Kühlwasserrücklauf) for cooling water pipe, bottom,) from radiator to engine and distri-) butor tube, cooling water return		4									
-	9x0,4x380 N 263		Schlauchband) flow Hose strap)		4									laufende Meter bestellen order by the meter
-	180 500 00 91		Verteilerrohr (für Kühlwasserrücklauf und Heizung) Distributor tube (for cooling water return flow and heating)		1					+		+		bis Fgst. 8505076 up to chassis 8505076 ab Fgst. 8518431 from chassis 8518431
					1						+		+	bis Fgst. 8505077 up to chassis 8505077 ab Fgst. 8518430 from chassis 8518430
29	180 500 01 91		Verteilerrohr (für Kühlwasserrücklauf, Heizung und		1					+		+		ab Fgst. 8505077-8518430 from chassis 8505077-8518430
			Kurzschlußleitung) Distributor tube (for cooling water return flow, heating and short circuit pipe)		1						+		+	ab Fgst. 8505078-8518429 from chassis 8505078-8518429
31	000 505 20 01		Kühler-Jalousie Radiator shutter		1									Sonderwunsch special request

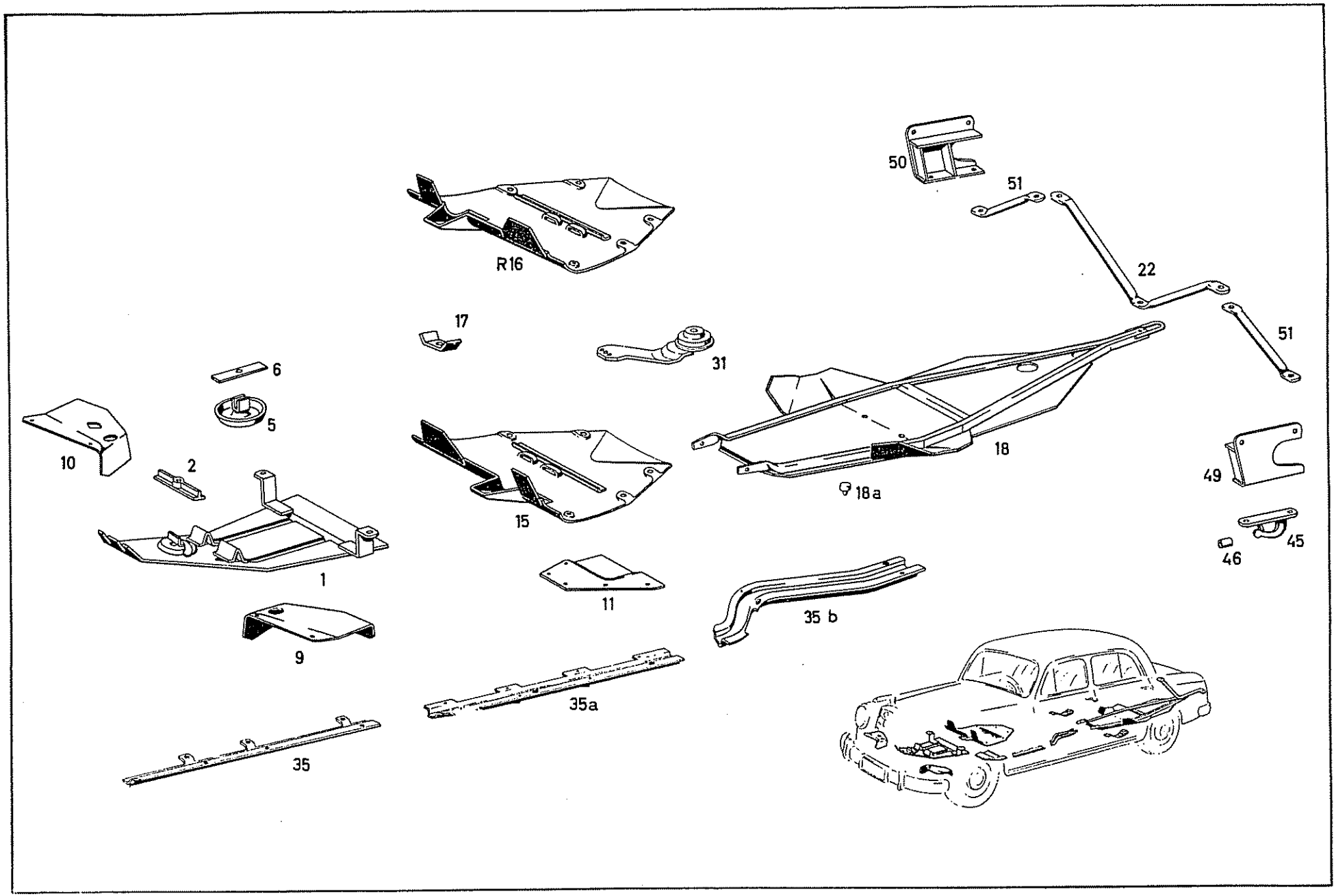
R16
17
31
50
51
22
51
6
5
10
2
18
18a
49
45
46
15
1
11
35 b
9
35a
35

Bild-Nr. Fig. No.	Teilnummer No. of spare part	And.-M. Modif.No.	Benennung Denomination	Fußnote Footnote	Anzahl für Baumuster Quantity for models: alle all	010	011	030	037	10 50	11 51	20 60	21 61	Bemerkungen Remarks
			Unterschutz Underpan											Export -- Sonderwunsch Export, Special Request
- -	180 330 00 56) 121 330 01 83)		ersetzt durch 180 330 00 83 replaced by		-									
1	180 330 00 83		Vorderet Gleitschutz ohne Abschleppbügel (für Fahrschemel-Ölwanne) Underpan, front without towing lug (for sub-frame, oil pan)		1									
-	120 331 02 75		ersetzt durch 180 331 00 75) replaced by)		-									
2	180 331 00 75		Befestigungslasche) Fixing shackle) für vorderen Gleitschutz) an Fahrschemel) for front underpan at		1									
-	M 10x25 DIN 933-8G		Sechskantschraube) sub-frame Hex.-hd. screw)		1									
-	B 10 DIN 127		Federring) Lock washer)		1									
5	120 330 00 56		Verschlußdeckel, seitlich (für Unterschutz-Fahrschemel) Cover, lateral (for underpan, sub-frame)		2									
6	120 331 01 75		Befestigungslasche) Fixing shackle)		2									
-	M 6x35 DIN 933-8G		Sechskantschraube)für seitlichen Verschlußdeckel Hex.-hd. screw)an Fahrschemel)for lateral cover at subframe		2									
-	B 6 DIN 127		Federring) Lock washer)		2									

Bild-Nr. Fig. No.	Teilnummer No. of spare part	And.-M. Modif.No.	Benennung Denomination	Fußnote Footnote	Anzahl für Baumuster Quantity for models: alle all	010	011	030	037	10 50	11 51	20 60	21 61	Bemerkungen Remarks
9	180 524 04 33		Abdeckblech, links) für Unterschutz zwischen Protective plate, left) vorderem Querrohr und) Fahrschemel) for underpan between front		1									
10	180 524 03 33		Abdeckblech, rechts) cross tube and subframe Protective plate, right)		1									
-	B 5, 5x9, 5 DIN 7981		Linsenblechschraube (für Abdeckblech an Querrohr) Lens-hd. sheet metal screw (for protective plate at cross tube)		4									
11	180 431 02 62		Unterschutz) Underpan)) für Hauptzylinder) for master cylinder		1					+	+			
-	180 431 03 62		Unterschutz) Underpan)		1							+	+	
-	BZ 3, 9x9, 5 DIN 7981		Linsenblechschraube (für Unterschutz-Hauptzylinder an Gabelträger) Lens-hd. sheet metal screw (for underpan, master cylinder, at forked support)		5									
- -	180 520 03 75) 180 520 05 75)		ersetzt durch 180 520 10 75 zusammen mit 6 Schweißbolzen M 8x17 180 524 00 74 6 Keramikring 180 524 00 76 6 Scheibe 9, 5 DIN 126 6 Sechskantmutter M 8 DIN 70616-5 S replaced by 180 520 10 75 together with 6 welded bolt 180 524 00 74 6 ceramic ring 180 524 00 76 6 washer 9, 5 DIN 126 6 hex. nut M 8 DIN 70616-5 S		-					+	+			bis Fgst. 8520493 up to chassis 8520493
15	180 520 10 75		Unterschutz, mitte (für Kupplung und Getriebe) Underpan, center (for clutch and transmission)		1					+	+			ab Fgst. 8520494 from chassis 8520494

Bild-Nr. Fig.No.	Teilnummer No. of spare part	Änd.-M. Modif.No.	Benennung Denomination	Fußnote Footnote	Anzahl für Baumuster Quantity for models alle all	010	011	030	037	10 50	11 51	20 60	21 61	Bemerkungen Remarks
-	180 520 04 75)		ersetzt durch 180 520 11 75		-							+	+	bis Fgst. 8520493
-	180 520 06 75)		zusammen mit											up to chassis 8520493
			6 Schweißbolzen M 8x17 180 524 00 74											
			6 Keramikring 180 524 00 76											
			6 Scheibe 9, 5 DIN 126											
			6 Sechskantmutter M 8 DIN 70616-5 S											
			replaced by 180 520 11 75											
			together with											
			6 welded bolt 180 524 00 74											
			6 ceramic ring 180 524 00 76											
			6 washer 9, 5 DIN 126											
			6 hex. nut M 8 DIN 70616-5 S											
R16	180 520 11 75		Unterschutz, mitte (für Kupplung und Getriebe) Underpan, center (for clutch and transmission)		1							+	+	ab Fgst. 8520494 from chassis 8520494
17	120 524 02 12		Verstärkungsblech) Reinforcement plate) für Unterschutz an Gabelträger) for underpan at forked support		6									) bis Fgst. 8520493) up to chassis 8520493
-	M 8x15 DIN 933-8G		Sechskantschraube) Hex.-hd. screw)		6									
-	180 524 00 74		Schweißbolzen Welded bolt		6									
-	180 524 00 76		Keramikring (zum Schutz beim Anschweißen der Bolzen) Ceramic ring (for protection when welding the bolts)		6									) ab Fgst. 8520494) from chassis 8520494
-	9, 5 DIN 126		Scheibe) Washer)) für Unterschutz an Gabelträger) for underpan at forked member		6									
-	B 8 DIN 127		Federring) Lock washer)		6									

Bild-Nr. Fig. No.	Teilnummer No. of spare part	And.-M. Modif.No.	Benennung Denomination	Fußnote Footnote	Anzahl für Baumuster Quantity for models: alle all	010	011	030	037	10 50	11 51	20 60	21 61	Bemerkungen Remarks
--	M 8 DIN 70616-5 S		Sechskantmutter (für Unterschutz an Gabelträger) Hex. nut (for underpan at forked member)		6									ab Fgst. 8520494 from chassis 8520494
-	180 350 00 83)		ersetzt durch 180 350 03 83		-									
-	180 350 01 83)		replaced by											
18	180 350 03 83		Unterschutz-Hinterachsgehäuse und Kraftstoffbehälter Underpan rear axle housing and fuel tank		1									
18a	000 987 65 40		Gummipuffer Rubber buffer		1									
-	M 10x20 DIN 933-8G		Sechskantschraube) Hex.-hd. screw)		2									
-	M 10 DIN 934-5 S		Sechskantmutter) Hex. nut) für Unterschutz-Hinterachsgehäuse an Gelenkwellentunnel) for underpan for rear axle housing at propeller shaft passage		2									
-	B 10 DIN 127		Federring) Lock washer)		2									
-	180 351 12 40		Träger hinten) Support, rear) für Unterschutz-Hinterachsgehäuse) for underpan, rear axle housing		1									bis Fgst. 8507756 up to chassis 8507756
22	180 351 15 40		Träger hinten) Support, rear)		1									ab Fgst. 8507757 from chassis 8507757
-	M 10x20 DIN 933-8G		Sechskantschraube) Hex.-hd. screw) für Unterschutz-Hinterachsgehäuse an Träger hinten) for underpan, rear axle, housing, at support, rear		1									
-	M 10 DIN 934-5 S		Sechskantmutter) Hex. nut)		1									

Bild-Nr. Fig. No.	Teilnummer No. of spare part	Änd.-M. Modif. No.	Benennung Denomination	Fußnote Footnote	Anzahl für Baumuster Quantity for models: alle all	010	011	030	037	10 50	11 51	20 60	21 61	Bemerkungen Remarks
-	B 10 DIN 127		Federring (für Unterschutz-Hinterachsgehäuse an Träger hinten) Lock washer (for underpan, rear axle housing, at support, rear)		1									
31	120 350 04 83		Unterschutzblech (für Schubstrebenbefestigung) Underpan (for thrust arm mounting)		2									
-	B 6, 3x13 DIN 7976		Sechskantblechschraube Hex.-hd. sheet metal screw) für Unterschutzblech - Schubstrebenbefestigung an Aufbauboden) for underpan thrust arm mounting at body floor		4									
-	B 6 DIN 137		Federscheibe Spring washer		4									
35	180 476 04 46		Schutzschiene vorn Protective rail, front		1									ab Fgst. 8509770 from chassis 8509770 (bis Fgst. 8509769 siehe Gruppe 47, Bild 71) (up to chassis 8509769 see Group 47, Fig. No. 71)
-	180 476 08 46		ersetzt durch, 120 476 08 46 replaced by) für Kraftstoff- und Bremsleitungen) for fuel pipe and brake pipe		-									
35a	120 476 08 46		Schutzschiene, mitte Protective rail, center		1									
35b	180 470 01 48		Schutzschiene, hinten Protective rail, rear		1									
-	B 5 DIN 137		Federscheibe Spring washer) für Schutzschiene an Aufbauboden) for protective rail at body floor		16									
-	B 4, 2x9, 5 DIN 7981		Linsenblechschraube Lens-hd. sheet metal screw)		16									

10023

Bild-Nr. Fig.No.	Teilnummer , No. of spare part	And.-M. Modif.No.	Benennung Denomination	Fußnote Footnote	Anzahl für Baumuster Quantity for models: alle all	010	011	030	037	10 50	11 51	20 60	21 61	Bemerkungen Remarks
			Zughaken Draw Hook											Export - Sonderwunsch export, special request
45	136 310 00 08		Zughaken hinten Draw hook		2									
-	187 997 05 82		ersetzt durch 000 997 41 82 replaced by		-									
46	000 997 41 82		Gummischlauch 15x19x27 mm lang Rubber hose 15x19x27 mm long		2									laufende Meter bestellen order by the meter
-	120 310 02 63		Konsole hinten Base, rear		2									) bis Fgst. 8511598) up to chassis 8511598
-	120 310 01 57		Versteifungswinkel links Stiffening angle, left		1									) geschweißte Ausführung) welded design
-	120 310 02 57		Versteifungswinkel rechts Stiffening angle, right		1									
			)für Zughaken)for draw hook											
49	120 310 03 63		Konsole hinten links Base, rear, left		1									
50	120 310 04 63		Konsole hinten rechts Base, rear, right		1									) ab Fgst. 8511599) from chassis 8511599
51	120 315 04 04		Strebe (für Konsole an Aufbau-Boden) Strut (for base at body floor)		2									) geschraubte Ausführung) screwed design
-	M 10x22 DIN 933-8G		Sechskantschraube Hex.-hd. screw		2									
			) für Strebe an Aufbau-Boden)for strut at body, floor											
-	B 10 DIN 127		Federring Lock washer		2									

Bild-Nr. Fig. No.	Teilnummer No. of spare part	And.-M. Modif.No.	Benennung Denomination	Fußnote Footnote	Anzahl für Baumuster Quantity for models alle all	010	011	030	037	10 50	11 51	20 60	21 61	Bemerkungen Remarks
-	M 10x25 DIN 933-8G		Sechskantschraube) Hex.-hd.screw)) für Konsole an Aufbau-Boden) for base at body floor		4									
-	B 10 DIN 127		Federring) Lock washer)		4									
-	M 10x22 DIN 933-8G		Sechskantschraube) Hex.-hd.screw)))		2									)))) ab Fgst. 8511599
-	M 10x28 DIN 931-8G		Sechskantschraube) Hex.-hd.screw)) für Zughaken an Konsole) for draw hook at base		2									) from chassis 8511599)) geschraubte Ausführung) screwed design
-	B 10 DIN 127		Federring) Lock washer)))		4									))))
-	M 10 DIN 934-5 S		Sechskantmutter) Hex. nut)		4									))

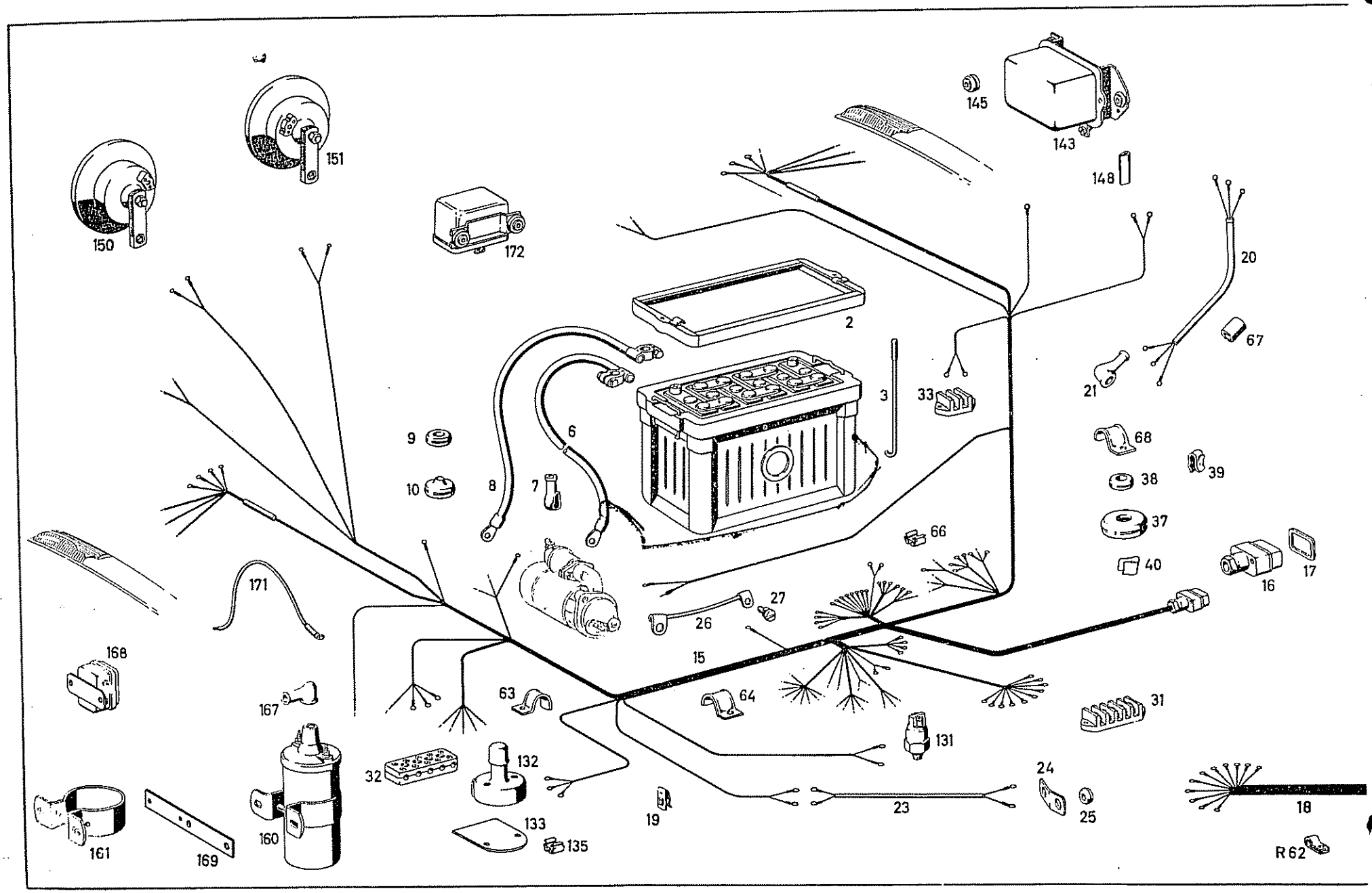
150
151
172
145
143
148
20
67
2
3
33
21
68
39
38
37
40
16
17
9
10
8
7
6
66
171
27
26
15
168
167
63
64
31
131
32
132
133
135
19
23
24
25
18
R 62
161
169
160

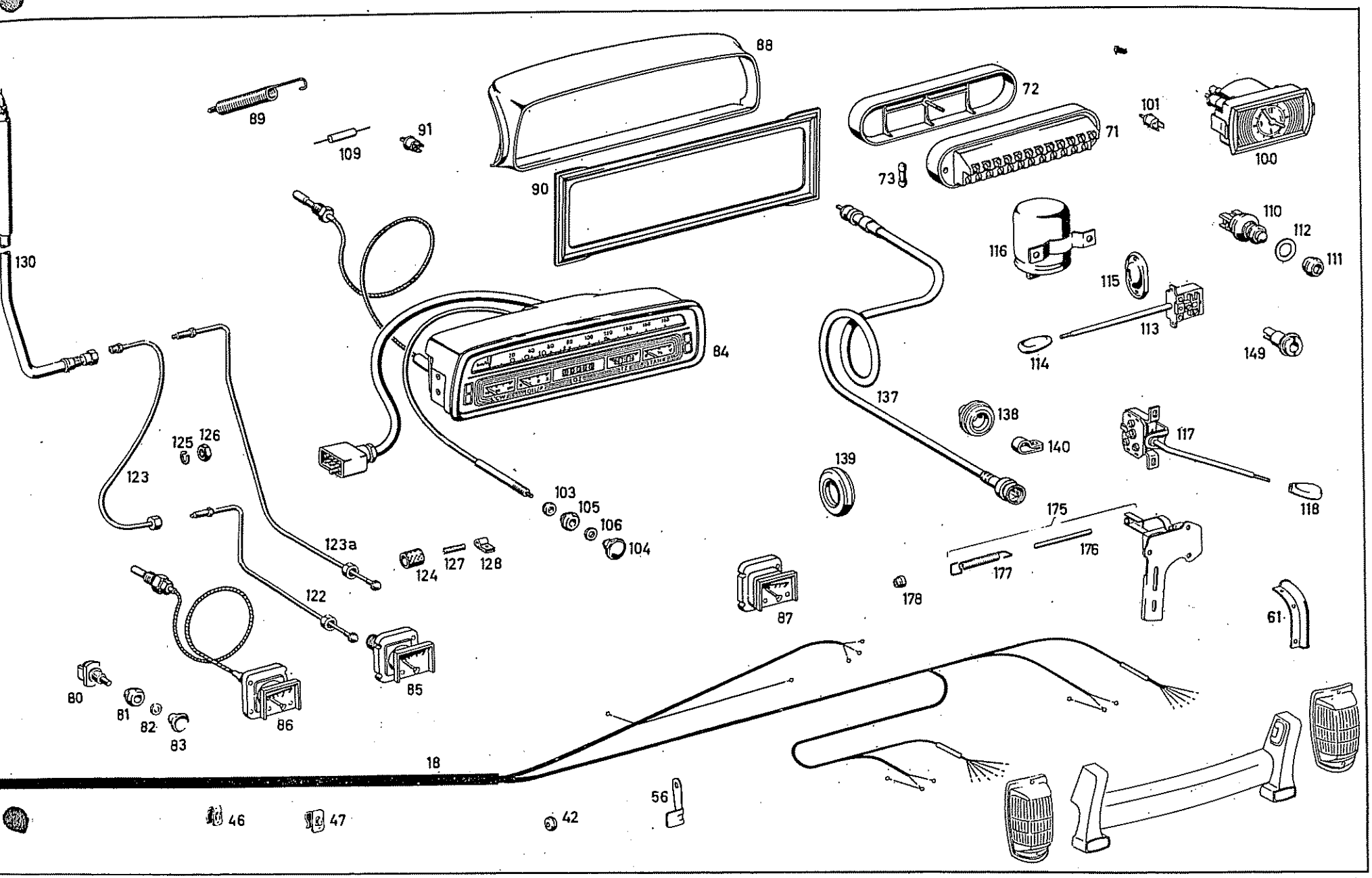
88
89
109
91
90
72
71
73
101
100
130
84
116
110
112
111
115
113
114
149
137
138
140
139
117
118
125
126
123
103
105
106
104
123a
124
127
128
175
176
177
178
87
61
122
85
86
80
81
82
83
18
46
47
42
56

Bild-Nr. Fig. No.	Teilnummer No. of spare part	And.-M. Modif. No.	Benennung Denomination	Fußnote Footnote	Anzahl für Baumuster Quantity for models: alle all	010	011	030	037	10 50	11 51	20 60	21 61	Bemerkungen Remarks
			Batterie - Anlasserleitung Battery and Starter Cable											
1	000 541 46 01		Bleibatterie 12 V 56 Ah Lead battery 12 V 56 Ah		1									
-	000 541 12 01		Bleibatterie 12 V 56 Ah Lead battery 12 V 56 Ah		1									Export - Sonderwunsch (Tropenausführung) export, special request (tropical design)
-	000 541 58 01		Spezial-Kaltstartbatterie 12 V 56 Ah Special cold start battery		1									Sonderwunsch (für Länder mit tiefen Temperaturen) special request (for countries with cold temperatures)
-	121 540 01 23		ersetzt durch 111 540 00 23 replaced by		-									
2	111 540 00 23		Befestigungsrahmen Fixing frame		1									
3	120 541 01 24		Spannschraube) Tightening screw)		2									
-	B 6 DIN 127		Federring) für Batteriebefestigung Lock washer) for fixing of battery		2									
-	M 6 DIN 934-5 S		Sechskantmutter) Hex. nut)		2									
-	000 987 05 32		Gummischlauch, 20 mm lang Rubber hose, 20 mm long		2									laufende Meter bestellen order by the meter

Bild-Nr. Fig.No.	Teilnummer No. of spare part	And.-M. Modif.No.	Benennung Denomination	Fußnote Footnote	Anzahl für Baumuster Quantity for models: alle all	010	011	030	037	10 50	11 51	20 60	21 61	Bemerkungen Remarks
6	128 540 00 30		Anlasserleitung) Starter cable)) vom +Pol zum Anlasser) from pos. pole to starter motor		1					+	+			
-	180 540 01 30		Anlasserleitung) Starter cable)		1							+	+	
-	136 546 00 35		ersetzt durch 111 546 00 35 replaced by		-									
7	111 546 00 35		Gummischutzkappe (für Anlasserleitung) Rubber protective cap (for starter cable)		1									
8	180 540 00 31		Massekabel) Ground cable)) vom -Pol Batterie zum Motor) from neg. pole of battery to engine		1					+	+			
-	180 540 04 31		Massekabel) Ground cable)		1							+	+	
9	000 997 34 81		Gummitülle (für Anlasserleitung durch Halter an Stirnwand) Grommet (for starter cable through bracket at dashboard)		1					+	+			
10	186 997 07 81		Gummitülle (für Anlasserleitung durch Schottwand) Rubber sleeve (for starter cable through partition)		1	1	1			+	+	+	+	
-	181 995 00 20		ersetzt durch 136 995 04 20) replaced by)		-							+	+	
-	136 995 04 20		Befestigungsscheibe) für Anlasserleitung Fixing clamp) an Vorbau) for starter cable at) body front end		2							+	+	
-	BZ 4,8x9,5 DIN 7981		Linsenblechschraube) Lens-hd. sheet metal screw)		2							+	+	

10023

Bild-Nr. Fig. No.	Teilnummer No. of spare part	And.-M. Modif.No.	Benennung Denomination	Fußnote Footnote	Anzahl für Baumuster Quantity for models alle all	010	011	030	037	10 50	11 51	20 60	21 61	Bemerkungen Remarks
			Leitungen Cables											
-	180 540 05 05		ersetzt durch 180 540 09 05 zusammen mit 1 Sicherungsdose 180 540 04 50 replaced by 180 540 09 05 together with 1 fuse box 180 540 04 50			-	-			+	+			bis Fgst. 7509038 up to chassis 7509038
15	180 540 09 05		Hauptleitungssatz Main cable harness			1	1			+	+			ab Fgst. 7509039 from chassis 7509039
-	180 540 07 05		ersetzt durch 180 540 11 05 zusammen mit 1 Sicherungsdose 180 540 04 50 replaced by 180 540 11 05 together with 1 fuse box 180 540 04 50					-	-	+	+			bis Fgst. 7509038 up to chassis 7509038
-	180 540 11 05		Hauptleitungssatz Main cable harness					1	1	+	+			ab Fgst. 7509039 from chassis 7509039
-	180 540 06 05		ersetzt durch 180 540 10 05 zusammen mit 1 Sicherungsdose 180 540 04 50 replaced by 180 540 10 05 together with 1 fuse box 180 540 04 50			-	-					+	+	bis Fgst. 7509038 up to chassis 7509038
-	180 540 10 05		Hauptleitungssatz Main cable harness			1	1					+	+	ab Fgst. 7509039 from chassis 7509039

Bild-Nr. Fig. No.	Teilnummer No. of spare part	And.-M. Modif.No.	Benennung Denomination	Fußnote Footnote	Anzahl für Baumuster Quantity for models: alle all	010	011	030	037	10 50	11 51	20 60	21 61	Bemerkungen Remarks
-	180 540 08 05		ersetzt durch 180 540 12 05 zusammen mit 1 Sicherungsdose 180 540 04 50 replaced by 180 540 12 05 together with 1 fuse box 180 540 04 50					-	-			+	+	bis Fgst. 7509038 up to chassis 7509038
-	180 540 12 05		Hauptleitungssatz Main cable harness					1	1			+	+	ab Fgst. 7509039 from chassis 7509039
16	000 545 06 28		Gehäuseunterteil mit Steckdoseneinsatz Housing, lower part with socket		1									
17	000 545 00 80		Dichtbeilage Gasket		1									
-	180 540 07 09		Zusatzleitungssatz Additional cable harness		1						+			
-	180 540 04 09		ersetzt durch 180 540 09 09 replaced by		-								+	
-	180 540 09 09		Zusatzleitungssatz Additional cable harness		1								+	
-	180 540 08 09		Zusatzleitungssatz (von Schalter-Hinterachse zur Masse sowie zum Schalter-Servo-Aggregat) Additional cable harness (from switch, rear axle to ground and to switch to servo aggregate)		1						+		+	
-	180 540 00 07		Schlußleuchtenleitungssatz Tail light cable set			1	1			+	+			bis Fgst. 7509038 up to chassis 7509038

10023

Bild-Nr. Fig. No.	Teilnummer No. of spare part	And.-M. Modif.No.	Benennung Denomination	Fußnote Footnote	Anzahl für Baumuster Quantity for models alle all	010	011	030	037	10 50	11 51	20 60	21 61	Bemerkungen Remarks
-	180 540 01 07		Schlußleuchtenleitungssatz Tail light cable set			1	1					+	+	bis Fgst. 7509038 up to chassis 7509038
18	180 540 08 07		Schlußleuchtenleitungssatz Tail light cable set			1	1							ab Fgst. 7509039 from chassis 7509039
-	180 540 02 07		Schlußleuchtenleitungssatz Tail light cable set					1	1	+	+			))) bis Fgst. 7509287) up to chassis 7509287
-	180 540 03 07		Schlußleuchtenleitungssatz Tail light cable set					1	1			+	+	))
-	180 540 09 07		Schlußleuchtenleitungssatz Tail light cable set					1	1					ab Fgst. 7509288 from chassis 7509288
-	180 540 29 38		Masseleitung (von Schaltschütz Klemme 30/51 zur Masse) Ground cable (from contactor, terminal 30/51, to ground)		1						+		+	
19	000 988 28 78		Befestigungsklammer)für Kabel von Kabelverbinder Fixing clamp)zum Rückfahrlichtschalter) an Stirnwand) for cable from cable connector		1					+	+			
-	000 988 17 78		Befestigungsklammer) to reverse drive lamp switch Fixing clamp) at front wall					1	1			+	+	
- -	180 997 15 82) 120 997 08 82)		ersetzt durch 000 997 47 82 replaced by		-					+	+			
-	000 997 47 82		Gummischlauch, 15x17x20 mm lang (für Kabel von Kabelverbinder zum Rückfahrlicht-schalter an Hauptleitungssatz) Hose piece, 15x17x20 mm long (for cable from cable connector to reverse drive lamp switch at main cable harness)		1					+	+			laufende Meter bestellen order by the meter

Bild-Nr. Fig. No.	Teilnummer No. of spare part	And.-M. Modif. No.	Benennung Denomination	Fußnote Footnote	Anzahl für Baumuster Quantity for models: alle all	010	011	030	037	10 50	11 51	20 60	21 61	Bemerkungen Remarks
20	180 540 00 08		Leitungssatz (von der Lichtmaschine zum Regler) Cable harness (from generator to governor)		1									
21	000 546 02 35		Gummischutzkappe (für Klemme an Lichtmaschine D+ und DF) Rubber protective cap (for terminal at generator D pos. and DF)		2									
-	B 10x11, 5 sw DIN 40621		Isolierschlauch, 220 mm lang (für Kabel zu Blinkleuchten vorn) Insulating hose, 220 mm long (for cable to blinker light, front)		1									) laufende Meter bestellen) order by the meter
-	B 16x18 sw DIN 40621		Isolierschlauch, 100 mm lang (für Hauptleitungssatz-Lichtdrehschalter) Insulating hose, 100 mm long (for main cable harness, rotary switch)			1	1							
23	120 540 17 38		Leitungssatz) Cable harness) von Kabelverbinder 2-polig zur Rückfahrleuchte) from cable connector, 2 poles, to reverse drive lamp		1					+		+		
-	180 540 31 38		Leitungssatz) Cable harness)		1						+		+	
24	180 546 00 43		Halter (für Leitungssatz-Rückfahrleuchte) Bracket (for cable harness, reverse drive lamp)		1									
25	000 997 31 81		Gummitülle (für Leitungssatz an Halter) Rubber sleeve (for cable harness at bracket)		1									

10023

Bild-Nr. Fig.No.	Teilnummer No. of spare part	And.-M. Modif.No.	Benennung Denomination	Fußnote Footnote	Anzahl für Baumuster Quantity for models: alle all	010	011	030	037	10 50	11 51	20 60	21 61	Bemerkungen Remarks
-	136 995 00 37		Befestigungsschelle Fixing clamp		1							+	+	
-	BZ 4, 8x9, 5 DIN 7981		Linsenblechschraube Lens-hd. sheet metal screw für Leitungssatz zum Rückfahrlichtschalter an Pedalboden rechts		1							+	+	
-	120 995 00 01		Befestigungsschelle Fixing clamp for cable harness of reverse drive lamp switch at pedal floor, right		1							+	+	bis Fgst. 8510929 up to chassis 8510929
-	AM 5x10 DIN 7985-4S		Linsenschraube Lens-hd. screw		1							+	+	
-	B 5 DIN 127		Federring Lock washer		1							+	+	
-	136 540 04 41		ersetzt durch 186 540 03 41 replaced by		-									
26	186 540 03 41		Masseleitung (vom Anlasserflansch zur Stirnwand) Ground cable (from starter flange to front wall)		1									
27	120 420 02 27		Schraube mit Sicherungsblech Screw with locking plate		1									
-	B 6 DIN 127		Federring Lock washer für Masseleitung an Stirnwand for ground cable at front wall		1									
-	M 6 DIN 934-5 S		Sechskantmutter Hex. nut		1									
-	AM 6x10 DIN 7985 -4 S		Linsenschraube (für Masseleitung-Scheinwerfer und Nebelleuchte an Radeinbaublech) Lens-hd. screw (for ground cable, headlight and for fog light at wheel house)		1									bis Fgst. 7502770 up to chassis 7502770

Bild-Nr. Fig.No.	Teilnummer No. of spare part	Änd.-M. Modif.No.	Benennung Denomination	Fußnote Footnote	Anzahl für Baumuster Quantity for models: alle all	010	011	030	037	10 50	11 51	20 60	21 61	Bemerkungen Remarks
-	120 420 02 27		Schraube mit Sicherungsblech) Screw with locking plate) für Masseleitung-Scheinwerfer und Nebelleuchte an Radeinbau-blech) for ground cable, headlight and for fog light at wheel house		1									ab Fgst. 7502771 from chassis 7502771
-	B 6 DIN 127		Federring Lock washer		1									
-	M 6 DIN 934-5 S		Sechskantmutter Hex. nut		1									
31	000 546 19 41		Kabelverbinder 5-polig Cable connector, 5 poles)für Schlußlichtsatz)for tail light harness			2	2			+		+		
-	000 546 17 41		Kabelverbinder 6-polig Cable connector, 6 poles		1			1	1	+	+	+	+	
32	000 546 06 41		Kabelverbinder 5-polig (für Lenkspindelleitungssatz) Cable connector, 5 poles (for steering spindle cable set)		1									
-	000 546 18 41		Kabelverbinder 2-polig Cable connector, 2 poles) für Heizgebläseanschluß) for heater blower connection		2									bis Fgst. 7509038 up to chassis 7509038
33	000 546 35 41		Kabelverbinder 3-polig Cable connector, 3 poles		2									ab Fgst. 7509039 from chassis 7509039
-	BZ 3, 9x9, 5 DIN 7981		Linsenblechschraube Lens-hd. sheet metal screw)für Kabelverbinder 5-polig an Stirnwand)for 5 pole cable connector to front wall			4	4							
-	BZ 3, 9x13 DIN 7981		Linsenblechschraube Lens-hd. sheet metal screw					4	4					

Bild-Nr. Fig.No.	Teilnummer No. of spare part	And.-M. Modif.No.	Benennung Denomination	Fußnote Footnote	Anzahl für Baumuster Quantity for models alle all	010	011	030	037	10 50	11 51	20 60	21 61	Bemerkungen Remarks
-	B 3,9x19 DIN 7981		Linsenblechschraube (für Kabelverbinder 5-polig an Radeinbaublech) Lens-hd. sheet metal screw (for 5-pole cable connector to wheel house)		2									
-	B 3, 9x13 DIN 7981		Linsenblechschraube (für Kabelverbinder 2-polig an Radlaufblech) Lens-hd. sheet metal screw (for 2 pole cable connector to wheel arch pan)		4									
-	186 997 04 81		ersetzt durch 186 997 07 81 replaced by					-	-					
-	186 997 07 81		Gummitülle Grommet					2	2					
37	181 997 00 81		Gummitülle Grommet			1	1							
38	000 997 27 81		Gummitülle Grommet für Hauptleitungssatz durch Stirnwand for main cable set through front wall			1	1			+	+			
-	000 997 30 81		Gummitülle Grommet			1	1					+	+	
39	000 988 53 78		Befestigungsklammer Fixing clamp			3	3							
40	000 988 34 78		Befestigungsklammer Fixing clamp			3	3							
-	000 546 00 42		Lüsterklemme (für Kabel vom Schalthebel zum Steuerventil) Cable connector (for cable from shifting lever to control valve)		1						+		+	

Bild-Nr. Fig. No.	Teilnummer No. of spare part	And.-M. Modif. No.	Benennung Denomination	Fußnote Footnote	Anzahl für Baumuster Quantity for models alle all	010	011	030	037	10 50	11 51	20 60	21 61	Bemerkungen Remarks
-	186 997 06 81		Gummitülle (für Wischer- und Blinkgeberleitung durch Stirnwand) Grommet (for windschield wiper cable and flashlight transmitter cable through front wall)					2	2					
42	000 997 17 81		Gummitülle (für Kraftstoffgeberleitung) Grommet (for fuel transmitter cable)		1									
-	000 997 22 81		Gummitülle Grommet											
			für Kofferdeckel - Innenblech for luggage compartment cover, inner panel		1									bis Fgst. 7509038 up to chassis 7509038
			für Kabelsatz durch Radeinbaublech for cable set through wheel house					2	2					
-	000 997 30 81		Gummitülle (für Schlußleuchtenleitungssatz) Grommet (for tail light cable set)		2									bis Fgst. 7502387 up to chassis 7502387
-	000 997 17 81		Gummitülle (für Deckenleuchte durch Verdeckkasten) Grommet (for dome light through cover case)					1	1					
-	B 12x13, 6 sw DIN40621		Isolierschlauch, 40 mm lang (für Hauptleitungssatz an Radeinbaublech) Insulating hose, 40 mm long (for main cable set to wheel house)		4									laufende Meter bestellen order by the meter
46	000 988 33 78		Befestigungsklammer) für Schlußleuchtenleitungs- Fixing clamp) satz an Abdeckblech und) Leitung zum Horn) for tail light cable set to		9									
47	000 988 34 78		Befestigungsklammer) cover plate and for cable to Fixing clamp) horn		5									

10023

Bild-Nr. Fig. No.	Teilnummer No. of spare part	And.-M. Modif.No.	Benennung Denomination	Fußnote Footnote	Anzahl für Baumuster Quantity for models alle all	010	011	030	037	10 50	11 51	20 60	21 61	Bemerkungen Remarks
-	000 988 33 78		Befestigungsklammer) Fixing clamp)für Schlußleuchtenleitungssatz) an Kofferraum) for tail light cable set to					10	10					
-	000 988 55 78		Befestigungsklammer) Fixing clamp) luggage compartment					1	1					
-	186 995 02 20		Befestigungsschelle) Fixing clamp)		1									))))
-	B 5 DIN 127		Federring) Lock washer) für Geberleitung) for transmitter cable)		1									) bis Fgst. 7509038) up to chassis 7509038)))
-	AM 5x10 DIN 7985-4 S		Linsenschraube) Lens-hd. screw)		1									)))
-	B 4,8x9,5 DIN 7981		Linsenblechschraube (für Masseleitung-Geber an hint. Querträger) Lens-hd. sheet metal screw (for ground cable, transmitter at rear cross member)		1									ab Fgst. 7509039 from chassis 7509039
-	1x8 DIN 72571		Befestigungsschelle) Fixing clamp)		1									))))
-	AM 4x10 DIN 7985-4S		Linsenschraube) Lens-hd. screw)		1									))))
-	B 4 DIN 127		Federring) Lock washer) für Schlußleuchtenleitung) for tail light cable)		1									) bis Fgst. 7509038) up to chassis 7509038))))
-	M 4 DIN 934-5 S		Sechskantmutter) Hex. nut)		1									)))

Bild-Nr. Fig.No.	Teilnummer No. of spare part	And.-M. Modif.No.	Benennung Denomination	Fußnote Footnote	Anzahl für Baumuster Quantity for models alle all	010	011	030	037	10 50	11 51	20 60	21 61	Bemerkungen Remarks
56	120 546 01 82		Haltelasche (für Schlußleuchtenleitungssatz links und rechts) Link (for tail light cable set, left and right)		8									
-	B 4 DIN 127		Federring) Lock washer)		2									
-	AM 4x10 DIN 7985-4S		Linsenschraube) Lens-hd. screw)für Masseanschluß an Kofferraum)(für Schlußleuchte)) for ground connection at luggage			2	2							
-	AM 4x8 DIN 7985-4 S		Linsenschraube) compartment (for tail light) Lens-hd. screw)					2	2					
-	M 4 DIN 934-5 S		Sechskantmutter) Hex. nut)		2									
-	000 988 17 78		Befestigungsklammer) Fixing clamp)für Leitung Kennzeichen-		4									bis Fgst. 7509038 up to chassis 7509038
-	186 995 02 20		)leuchte an Kofferdeckel) for cable licence plate light Befestigungsschelle) at luggage compartment Fixing clamp) cover		2									bis Fgst. 7505069 up to chassis 7505069
61	120 546 00 81		Kabelabdeckblech Cable cover plate		1									
-	B 3,9x13 DIN 7981		Linsenblechschraube (für Kabelabdeckblech an hinterem Querträger) Lens-hd. sheet metal screw (for cable protective plate at rear cross member)		3									

Bild-Nr. Fig.No.	Teilnummer No. of spare part	And.-M. Modif.No.	Benennung Denomination	Fußnote Footnote	Anzahl für Baumuster Quantity for models alle all	010	011	030	037	10 50	11 51	20 60	21 61	Bemerkungen Remarks
-	186 995 02 20		Befestigungsschelle) für Kabel zum Steuer- Fixing clamp) schalter am hint.) Querträger) for cable to control		3						+		+	
-	B 3,9x13 DIN 7981		Linsenblechschraube) switch at rear cross Lens-hd. sheet metal screw) member		3						+		+	
-	B 8x9,5 sw DIN 40621		Isolierschlauch, 15 mm lang) Insulating hose, 15 mm long)))		1							+	+	laufende Meter bestellen order by the meter
R 62	120 995 00 01		Befestigungsschelle) für Kabelbefestigung Fixing clamp) an linkem Fahrpedal-) wellenlager) for cable fixing at		1							+	+	
-	AM 5x12 DIN 7985-4 S		Linsenschraube) left accelerator pedal Lens-hd. screw) shaft mounting))		1							+	+	
-	B 5 DIN 127		Federring) Lock washer)		1							+	+	
63	136 995 00 37		Befestigungsschelle) Fixing clamp)))			1 2	1 2			+	+	+	+	
-	AM 4x12 DIN 7985-4 S		Linsenschraube) Lens-hd. screw)))			1	1							
-	B 4 DIN 127		Federring) Lock washer) für Hauptleitungssatz) durch Stirnwand) for main cable set			1	1							
-	136 995 01 35		ersetzt durch 187 995 00 37) through front wall replaced by)))			-	-							
64	187 995 00 37		Befestigungsschelle) Fixing clamp)))			1	1			+	+			
-	BZ 4,8x9,5 DIN 7981		Linsenblechschraube) Lens-hd. sheet metal screw)			1	1							

Bild-Nr. Fig. No.	Teilnummer No. of spare part	And.-M. Modif.No.	Benennung Denomination	Fußnote Footnote	Anzahl für Baumuster Quantity for models alle all	010	011	030	037	10 50	11 51	20 60	21 61	Bemerkungen Remarks
66	000 990 22 91		Käfigklammer Cage clamp		1									
- -	180 997 15 82) 120 997 08 82)		ersetzt durch 000 997 47 82 replaced by		-									
67	000 997 47 82		Gummischlauch 15x17 Ø , 20 mm lang (über Anlasser, Lichtmaschinenkabel und Hauptleitungssatz) Rubber hose, dia. 15x17, 20 mm long (over starter motor cable, generator cable and main cable set)		1									laufende Meter bestellen order by the meter
-	180 540 30 38		Masseleitung (für Standlicht) (asymmetr. Scheinwerfer) Ground cable (for parking light) (asymmetr. headlight)		2									ab Fgst. 7511238-7514650 from chassis 7511238-7514650
68	136 995 01 35		Befestigungsschelle) Fixing clamp)			1	1							
-	AM 6x15 DIN 7985-4 S		Linsenschraube)für Hauptleitungssatz an Hand- Lens-hd. screw)schuhkasten-Mantelblech oben)for main cable set at glove box,)shell plate, top			1	1							
-	B 6 DIN 127		Federring) Lock washer)			1	1							
-	000 988 38 78		ersetzt durch 001 988 09 78 replaced by		-									
-	001 988 09 78		Befestigungsklammer Fixing clamp											
			(für Kabel-Bremslichtschalter an Bremsleitung) (for cable stop switch at brake pipe)		2							+	+	
			(für Kabel zum Endausschalter) (for cable to limit switch)		1						+		+	

	Bild-Nr. Fig. No.	Teilnummer No. of spare part	And.-M. Modif. No.	Benennung Denomination	Fußnote Footnote	Anzahl für Baumuster Quantity for models alle all	010	011	030	037	10 50	11 51	20 60	21 61	Bemerkungen Remarks
	-	180 540 03 50		ersetzt durch 180 540 00 50 replaced by		-									) bis Fgst. 7509038) up to chassis 7509038
N	-	180 540 00 50		Sicherungsdose ohne Schmelzeinsatz Fuse box without fuse		1									
	-	180 540 09 50		ersetzt durch 180 540 04 50 replaced by		-									) ab Fgst. 7509039) from chassis 7509039
N	71	180 540 04 50		Sicherungsdose ohne Schmelzeinsatz Fuse box without fuse		1									
	72	1163- 000 545 02 03)		Deckel (für Sicherungsdose) Cover (for fuse box)		1									
	73	8 DIN 72581		Schmelzeinsatz 12 Amp. Fuse , 12 amp.		12 11									bis Fgst. 7509038 up to chassis 7509038
	-	25 DIN 72581		Schmelzeinsatz 35 Amp. Fuse, 35 amp.		1									) ab Fgst. 7509039) from chassis 7509039
	-	BZ 4, 2x19 DIN 7981		Linsenblechschraube (für Sicherungsdose an Halter Bremsgerät) Lens-hd. sheet metal screw (for fuse box at bracket, booster brake)			2	2					+	+	
	-	AM 4x12 DIN 7985-4 S		Linsenschraube) Lens-hd. screw)					2	2					
	-	4, 3 DIN 125		Scheibe) für Sicherungsdose an Stirnwand Washer) for fuse box at front wall					2	2					
	-	B 4 DIN 127		Federring) Lock washer)					2	2					
	-	186 545 02 89		Unterlage) Underlayer)					1	1					

Bild-Nr. Fig. No.	Teilnummer No. of spare part	Änd.-M. Modif.No.	Benennung Denomination	Fußnote Footnote	Anzahl für Baumuster Quantity for models alle all	010	011	030	037	10 50	11 51	20 60	21 61	Bemerkungen Remarks
-	BZ 4, 2x19 DIN 7981		Linsenblechschraube (für Sicherungsdose an Schottwand) Lens-hd. sheet metal screw (for fuse box at partition)			2	2							
			Instrumente und Schalter Instruments and Controls											
- -	120 540 00 44) 180 540 01 44)		ersetzt durch 000 545 06 11 replaced by		-									
80	000 545 06 11		Schubschalter (für Instrumentenbeleuchtung) Push-pull switch (for instrument lighting)		1									
81	120 545 00 72		Rosette Escutcheon			1	1							
-	186 545 03 72		Rosette Escutcheon					1	1					
82	000 997 20 40		Filzring Felt ring		1									
83	120 545 02 37		Knopf Button		1									
-	180 542 07 01		ersetzt durch 180 542 17 01 replaced by		-									
84	180 542 17 01		Kombi-Instrument mit Kilometer-Anzeige Combi instrument with reading in kilometers		1									

10023

Bild-Nr. Fig.No.	Teilnummer No. of spare part	And.-M. Modif.No.	Benennung Denomination	Fußnote Footnote	Anzahl für Baumuster Quantity for models alle all	010	011	030	037	10 50	11 51	20 60	21 61	Bemerkungen Remarks
-	180 542 06 01		ersetzt durch 180 542 16 01 replaced by		-									
-	180 542 16 01		Kombi-Instrument mit Meilen-Anzeige Combi instrument with reading in miles		1									
-	180 542 13 01		Kombi-Instrument mit Kilometer-Anzeige Combi instrument with reading in kilometers		1									) Export - Sonderwunsch) für Bereifung 6,40-15) export, special request) for tires 6.40-15
-	180 542 14 01		Kombi-Instrument mit Meilen-Anzeige Combi instrument with reading in miles		1									)
-	002 542 25 06		Kilometerzähler Kilometer counter		1									zu - to 180 542 13 01
-	002 542 26 06		Meilenzähler Mileage counter) mit Kombi-Instrument-Gehäuse) with combi instrument housing		1									zu - to 180 542 14 01
-	002 542 27 06		Meilenzähler Mileage counter		1									zu - to 180 542 16 01
-	002 542 28 06		Kilometerzähler Kilometer counter		1									zu - to 180 542 17 01
85	000 542 63 02		Ölmanometer (mit deutscher Beschriftung) Oil pressure gauge (with German reading)		1									
-	000 542 50 02		Ölmanometer (mit englischer Beschriftung) Oil pressure gauge (with English reading)		1									
86	001 542 34 05		Kühlwasser-Fernthermometer (^{o}C) Water temperature gauge (^{o}C)		1									
-	001 542 33 05		Kühlwasser-Fernthermometer (^{o}F) Water temperature gauge (^{o}F)		1									

Bild-Nr. Fig. No.	Teilnummer No. of spare part	And.-M. Modif. No.	Benennung Denomination	Fußnote Footnote	Anzahl für Baumuster Quantity for models alle all	010	011	030	037	10 50	11 51	20 60	21 61	Bemerkungen Remarks
-	000 542 35 03		ersetzt durch 000 542 38 03 replaced by		-									
87	000 542 38 03		Kraftstoffmesser Fuel gauge		1									
88	180 542 00 39		Rahmen (für Kombi-Instrument) Frame (for combi-instrument)		1									
89	120 993 17 10		Zugfeder (an Kombi-Instrument) Tension spring (at combi instrument)		2									
90	180 542 01 80		Gummirahmen (für Kombi-Instrument) Rubber frame (for combi instrument)			1								
-	183 545 00 19		ersetzt durch 000 545 07 19 replaced by		-									
91	000 545 07 19		Lampenfassung Lamp socket		7									
-	H 12 V - 2 W DIN 72601		Glühlampe Bulb		7									
-	000 988 34 78		Befestigungsklammer (für Gehäuse-Oberteil mit Unterteil an Handschuhkastenmantel) Fixing clamp (for housing, upper part with lower part, at glove box cover plate)		2									
100	180 542 02 11		Uhr, elektr. Clock, electr.		1									

Bild-Nr. Fig.No.	Teilnummer No. of spare part	Änd.-M. Modif.No.	Benennung Denomination	Fußnote Footnote	Anzahl für Baumuster Quantity for models alle all	010	011	030	037	10 50	11 51	20 60	21 61	Bemerkungen Remarks
-	183 545 00 19		ersetzt durch 000 545 07 19 replaced by		-									
101	000 545 07 19		Lampenfassung) Lamp socket) für Uhr) for clock		1									
-	H 12 V 2 W DIN 72601		Glühlampe) Bulb)		1									
-	000 997 31 81		Gummitülle (für Uhrkabel durch Stirnwand) Grommet (for clock cable through front wall)			1	1							
103	000 997 18 81		Gummitülle) Grommet)			1	1							
104	120 545 02 37		Knopf) Button)		1									
105	120 545 00 72		Rosette) Escutcheon)			1	1							
-	186 545 03 72		Rosette) für Tageskilometerzähler - Rückstellzug Escutcheon) for trip kilometer counter - reset cable					1	1					
106	000 997 20 40		Filzring) Felt ring)		1									
-	8,4 DIN 433		Scheibe) Washer)		1									
-	M 8x1 DIN 936-5 S		Sechskantmutter) Hex. nut)		1									
109	000 545 09 31		Verdunklerwiderstand (für Instrumentenbeleuchtung) Dimming resistor (for instrument lighting)		1									

Bild-Nr. Fig. No.	Teilnummer No. of spare part	And.-M. Modif.No.	Benennung Denomination	Fußnote Footnote	Anzahl für Baumuster Quantity for models alle all	010	011	030	037	10 50	11 51	20 60	21 61	Bemerkungen Remarks
110	000 545 17 14		Anlasser-Druckknopfschalter Starter motor push-botton switch			1	1							
-	000 545 07 14		Anlasser-Druckknopfschalter Starter motor push-button switch					1	1					
111	120 545 03 72		Rosette) Escutcheon)			1	1							
-	186 545 02 72		Rosette) Escutcheon) für Druckknopfschalter for push-button switch					1	1					
112	180 990 15 40		Scheibe) Washer)			1	1							
-	136 990 94 40		Scheibe) Washer)					1	1					
-	000 545 10 24		ersetzt durch 000 545 38 24 replaced by		-									
-	000 545 38 24		Fernlicht-Blinkschalter (schwarz) Distance flashlight blinker switch (black)		1									bis Fgst. 7510607 up to chassis 7510607
-	000 545 39 24		Fernlicht-Blinkschalter (elfenbeinfarbig) Distance flashlight blinker switch (ivory coloured)		1									Sonderwunsch bis Fgst. 7510607 special request up to chassis 7510607
113	000 545 76 24		Fernlicht-Blinkschalter Distance flashlight blinker switch		1									) ab Fgst. 7510608) from chassis 7510608
-	180 545 00 37		ersetzt durch 180 545 02 37 replaced by		-									
114	180 545 02 37		Blinkhebelknopf, schwarz Blinker lever knob, black		1									

Bild-Nr. Fig. No.	Teilnummer No. of spare part	And.-M. Modif.No.	Benennung Denomination	Fußnote Footnote	Anzahl für Baumuster Quantity for models alle all	010	011	030	037	10 50	11 51	20 60	21 61	Bemerkungen Remarks
-	180 545 01 37)		ersetzt durch 180 545 05 37		-									
-	180 545 03 37)		replaced by											
-	180 545 05 37		Blinkhebelknopf, elfenbeinfarbig Blinker lever knob, ivory coloured		1									Sonderwunsch special request
115	180 462 00 23		Deckblech (für Fernlicht-Blinkschalter) Cover plate (for distance light blinker switch)		1									))))
-	180 990 00 31		ersetzt durch AM 4x10 DIN 7988-4 S replaced by		-									) ab Fgst. 7510608) from chassis 7510608))))
-	AM 4x10 DIN 7988-4S verchromt		Linsensenkschraube (für Deckblech an Mantelrohr) Lens-hd. countersunk screw (for cover plate at jacket tube)		2									
116	000 544 23 32		Blinkgeber Blinker transmitter		1									
117	000 545 91 24		Rückstellschalter (für Fahrtrichtungsblinker) Reversing switch (for turn indicator blinker)	12	1					+	+			ab Fgst. 7515527 from chassis 7515527
118	180 545 02 37		Blinkhebelknopf, schwarz Blinker lever knob, black	12		1	1	1	1	+ +	+ +			
-	180 540 16 09		Zusatzkabelsatz) für Fahrtrichtungsblinklicht Auxiliary cable harness) for turn indicator blinker	12		1	1			+	+			
-	180 540 17 09		Zusatzkabelsatz) Auxiliary cable harness)	12				1	1	+	+			
-	120 545 01 40		Halter (für Blinkgeber) Bracket (for blinker transmitter)		1									bis Fgst. 6511273 up to chassis 6511273

Bild-Nr. Fig. No.	Teilnummer No. of spare part	And.-M. Modif.No.	Benennung Denomination	Fußnote Footnote	Anzahl für Baumuster Quantity for models alle all	010	011	030	037	10 50	11 51	20 60	21 61	Bemerkungen Remarks
-	AM 5x10 DIN 84-4 S		Zylinderschraube Cylindrical screw		1									
-	B 5 DIN 127		Federring Lock washer für Blinkgeber an Halter for blinker transmitter at bracket		1									
-	M 5 DIN 934-5 S		Sechskantmutter Hex. nut		1									
-	AM 4x10 DIN 63-4 S		Senkschraube Countersunk screw		1									bis Fgst. 6511273 up to chassis 6511273
-	B 4 DIN 127		Federring Lock washer für Halter Blinkgeber an Halter Sicherungsdose for bracket, blinker transmitter at bracket, fuse box		1									
-	M 4 DIN 934-5 S		Sechskantmutter Hex. nut		1									
-	M 6x12 DIN 933-8 G		Sechskantschraube Hex.-hd. screw			2	2							
-	AM 6x12 DIN 7985-4S		Linsenschraube Lens-hd. screw für Blinkgeber an Halter Schottwand for blinker transmitter at bracket, front wall					3	3					ab Fgst. 6511274 from chassis 6511274
-	B 6 DIN 127		Federring Lock washer			2	2	3	3					
122	180 540 08 60		Ölmanometerleitung Oil pressure gauge pipe zum Schlauch to hose			1	1			+	+			bis Fgst. 8513716 up to chassis 8513716
-	180 540 10 60		Ölmanometerleitung Oil pressure gauge pipe					1	1	+	+			bis Fgst. 9505276 up to chassis 9505276

10023

Bild-Nr. Fig. No.	Teilnummer No. of spare part	And.-M. Modif.No.	Benennung Denomination	Fußnote Footnote	Anzahl für Baumuster Quantity for models alle all	010	011	030	037	10 50	11 51	20 60	21 61	Bemerkungen Remarks
-	180 540 09 60		Ölmanometerleitung) Oil pressure gauge pipe)) zum Schlauch) to hose			1	1					+	+	bis Fgst. 9506165 up to chassis 9506165
-	180 540 12 60		Ölmanometerleitung) Oil pressure gauge pipe)					1	1			+	+	bis Fgst. 9505276 up to chassis 9505276
123	180 540 06 60		Ölmanometerleitung) Oil pressure gauge pipe)))			1	1			+	+			bis Fgst. 8513716 up to chassis 8513716
-	180 540 11 60		Ölmanometerleitung) an Ölmanometer Oil pressure gauge pipe) at oil pressure gauge))					1	1	+	+			))) bis Fgst. 9505276) up to chassis 9505276
-	180 540 03 60		Ölmanometerleitung) Oil pressure gauge pipe)					1	1			+	+	))
						1	1					+	+	bis Fgst. 9506165 up to chassis 9506165
123a	180 540 13 60		Ölmanometerleitung (vom Ölmanometer zum Schlauch) Oil pressure gauge pipe (from pressure gauge to hose)			1	1			+	+			ab Fgst. 8513717 from chassis 8513717
-	180 540 14 60		Ölmanometerleitung) Oil pressure gauge pipe)) vom Ölmanometer zum					1	1	+	+			ab Fgst. 9505277 from chassis 9505277
-	120 540 05 60		Ölmanometerleitung) Kupplungsstück Oil pressure gauge pipe) from oil pressure gauge) to connecting piece)			1	1					+	+	ab Fgst. 9506166 from chassis 9506166
-	180 540 15 60		Ölmanometerleitung) Oil pressure gauge pipe)					1	1			+	+	ab Fgst. 9505277 from chassis 9505277
-	128 542 00 47		Kupplungsstück (für Ölmanometerleitung) Connecting piece (for oil pressure gauge pi pe)					1	1					ab Fgst. 9505277 from chassis 9505277
						1	1					+	+	ab Fgst. 9506166 from chassis 9506166

Bild-Nr. Fig. No.	Teilnummer No. of spare part	And.-M. Modif.No.	Benennung Denomination	Fußnote Footnote	Anzahl für Baumuster Quantity for models alle all	010	011	030	037	10 50	11 51	20 60	21 61	Bemerkungen Remarks
-	128 540 05 60		Ölmanometerleitung) Oil pressure gauge pipe))) vom Kupplungsstück					1	1	+	+			ab Fgst. 9505277 from chassis 9505277
-	120 540 06 60		Ölmanometerleitung) zum Schlauch Oil pressure gauge pipe) from connecting piece) to hose)			1	1					+	+	ab Fgst. 9506166 from chassis 9506166
-	128 540 07 60		Ölmanometerleitung) Oil pressure gauge pipe)					1	1			+	+	ab Fgst. 9505277 from chassis 9505277
-	120 997 08 82		ersetzt durch 000 997 47 82 replaced by		-									
124	000 997 47 82		Gummischlauch 15x17 Ø, 20 mm lang (für Überwurfmutter - Ölmanometerleitung) (laufende Meter bestellen) Rubber hose, 15x17 dia, 20 mm long (for box nut - oil pressure gauge pipe) (order by the meter)			1 1	1 1			+	+	 +	 +	bis Fgst. 8513716 up to chassis 8513716
-	186 997 05 81		ersetzt durch 186 997 06 81 replaced by		-									
-	186 997 06 81		Gummitülle (für Ölmanometerleitung und Kapillarrohr) Rubber sleeve (for oil pressure gauge pipe and capillary tube)		1	2	2			+	+	+	+	
125	B 10 DIN 127		Federring) Lock washer)			1	1			+	+			bis Fgst. 8513716 up to chassis 8513716
			) für Ölmanometerleitung an) Stirnwand) for oil pressure gauge pipe at) front wall			1	1	1	1			+	+	bis Fgst. 9506165 up to chassis 9506165
126	M 10 DIN 936-5 S		Sechskantmutter) Hex. nut)			1	1			+	+			bis Fgst. 8513716 up to chassis 8513716
						1	1	1	1			+	+	bis Fgst. 9506165 up to chassis 9506165

10023

Bild-Nr. Fig.No.	Teilnummer No. of spare part	And.-M. Modif.No.	Benennung Denomination	Fußnote Footnote	Anzahl für Baumuster Quantity for models alle all	010	011	030	037	10 50	11 51	20 60	21 61	Bemerkungen Remarks
-	A 8 DIN 137		Federscheibe) Spring washer)) für Ölmanometerleitung und) Schlauch an Halterung) for oil pressure gauge pipe and) hose at bracket)			2	2			+	+			ab Fgst. 8513717 from chassis 8513717
						2	2					+	+	ab Fgst. 9506166 from chassis 9506166
								2	2					
-	BM 8 DIN 439-5 S		Sechskantmutter) Hex. nut)			1	1			+	+			ab Fgst. 8513717 from chassis 8513717
						1	1					+	+	ab Fgst. 9506166 from chassis 9506166
								1	1					
-	000 987 09 32		ersetzt durch 000 987 00 32 replaced by		-									
127	000 987 00 32		Gummischlauch 25 mm lang) Rubber hose, 25 mm long)) für Ölmanometer-) leitung an Stirn-			1	1			+	+			laufende Meter bestellen order by the meter
					2							+	+	
128	136 995 05 01		Befestigungsschelle) Fixing clamp) wand) for oil pressure) gauge pipe at front) wall			1	1			+	+			
					2							+	+	
-	BZ 3, 5x9, 5 DIN 7981		Linsenblechschraube) Lens-hd. sheet metal screw)			1	1			+	+			
					2							+	+	
-	186 995 02 20		Befestigungsschelle Fixing clamp					-	-					wird nicht mehr eingebaut no longer delivered
-	121 540 00 59		Schlauch)) Hose)))) für Ölmanometerleitung) wahlweise) for oil pressure gauge) optional) pipe))			1	1			+	+			bis Fgst. 8513716 up to chassis 8513716
						1	1					+	+	bis Fgst. 9506165 up to chassis 9506165
								1	1					bis Fgst. 9505276 up to chassis 9505276
-	136 540 02 59		Schlauch)) Hose))			1	1			+	+			bis Fgst. 8513716 up to chassis 8513716
						1	1					+	+	bis Fgst. 9506165 up to chassis 9506165
								1	1					bis Fgst. 9505276 up to chassis 9505276

Bild-Nr. Fig.No.	Teilnummer No. of spare part	And.-M. Modif.No.	Benennung Denomination	Fußnote Footnote	Anzahl für Baumuster Quantity for models alle all	010	011	030	037	10 50	11 51	20 60	21 61	Bemerkungen Remarks
130	128 540 00 59		Schlauch) Hose)) für Ölmanometerleitung) for oil pressure gauge pipe)			1	1			+	+			ab Fgst. 8513717 from chassis 8513717))
								1	1			+	+	) ab Fgst. 9505277) from chassis 9505277)
-	121 540 02 59		Schlauch) Hose)			1	1	1	1	+	+	+	+	ab Fgst. 9506166 from chassis 9506166
-	000 545 17 09		ersetzt durch 000 545 22 09 replaced by		-									
131	000 545 22 09		Bremslichtschalter Stop light switch		1									siehe auch Gruppe 42 see also group 42
132	000 545 04 12		Fußabblendschalter Foot dimmer switch		1									
133	136 545 01 58		Isolierplatte) Insulating plate)) für Fußabblendschalter) an Pedalboden		1									
-	BM 4x30 DIN 7988-4 S		Linsensenkschraube) for foot dimmer Lens-hd. countersunk screw) switch at pedal floor))		2									
135	000 990 25 91		Käfigklammer mit Mutter) Cage clip with nut)		2									
-	000 997 27 81		Gummitülle (für Kabel zum Fußabblendschalter) Grommet (for cable to foot dimmer switch)			1	1			+	+			
-	(180 542 03 07)		ersetzt durch 180 542 07 07 replaced by		-					+	+			
137	180 542 07 07		Biegsame Antriebswelle, 1870 mm lang Flexible drive shaft, 1.870 mm long		1					+	+			

10023

Bild-Nr. Fig.No.	Teilnummer No. of spare part	And.-M. Modif.No.	Benennung Denomination	Fußnote Footnote	Anzahl für Baumuster Quantity for models alle all	010	011	030	037	10 50	11 51	20 60	21 61	Bemerkungen Remarks
-	180 542 04 07		ersetzt durch 180 542 08 07 replaced by		-							+	+	
-	180 542 08 07		Biegsame Antriebswelle, 1700 mm lang Flexible drive shaft, 1.700 mm long		1							+	+	
138	180 997 12 81		Gummitülle) für Tachometerwelle durch Gabelträger Grommet) for tachometer shaft through fork support		2					+	+			)
-	186 997 04 81		Gummitülle) für Tachometerwelle durch Gabelträger Grommet) for tachometer shaft through fork support		2							+	+	)
139	180 987 00 44		Gummitülle) für Verschluß des 3. Gabelträgerdurchbruches Grommet) for locking passage of 3rd fork support		1					+	+			) ab Fgst. 7513707) from chassis 7513707
-	000 987 00 44		ersetzt durch 000 987 04 44 replaced by		-							+	+	)
-	000 987 04 44		Verschlußscheibe) Rubber washer)		1							+	+	)
-	183 997 00 81		Gummitülle (für biegsame Antriebswelle) Grommet (for flexible drive shaft)					1	1					
140	120 995 00 05		Befestigungsschelle) für biegsame Antriebswelle und Starterzug an Vorbau Fixing clamp) for flexible drive shaft and starter cable at body front end		1									
-	AM 6x12 DIN 7985-4 S		Linsenschraube) Lens-hd. screw)		1									
-	181 995 00 20		Befestigungsschelle (für biegsame Antriebswelle an Pedalboden) Fixing clamp (for flexible drive shaft at pedal floor)		-									wird nicht mehr eingebaut no longer delivered

Bild-Nr. Fig. No.	Teilnummer No. of spare part	And.-M. Modif.No.	Benennung Denomination	Fußnote Footnote	Anzahl für Baumuster Quantity for models: alle all	010	011	030	037	10 50	11 51	20 60	21 61	Bemerkungen Remarks
-	000 988 34 78		Steckklammer Plug clip		1									
-	000 997 31 81		Gummitülle Grommet für biegsame Antriebswelle an Pedalboden for flexible drive shaft at pedal floor		1					+	+			
-	183 997 01 81		ersetzt durch 186 997 04 81 replaced by		-							+	+	
-	186 997 04 81		Gummitülle Grommet		1							+	+	
143	000 154 55 06		Drei-Element-Knickregler 3-element voltage regulator		1									
145	000 154 02 50		Gummibuchse mit Rohrniet Rubber sleeve with tubular rivet		3									
-	B 6 DIN 127		Federring Lock washer für Regler an Halter Radlaufblech for regulator at bracket, wheel arch pan		3									
-	AM 6x20 DIN 7985-4 S		Linsenschraube Lens-hd. screw		3									
-	B 4 DIN 127		Federring Lock washer für Verschluß-Befestigungsloch-Relais an Stirnwand for locking fixing hole, relay at front wall					2	2					
-	AM 4x8 DIN 7985-4S		Linsenschraube Lens-hd. screw					2	2					
-	000 542 15 19		ersetzt durch 000 542 27 19 replaced by		-									) Exportfahrzeuge mit Lichtsignalanlage nach Österreich und Portugal) for cars with blinker system exported to Austria and Portugal
-	000 542 27 19		Schaltschütz Contactor		1									

10023

Bild-Nr. Fig. No.	Teilnummer No. of spare part	And.-M. Modif. No.	Benennung Denomination	Fußnote Footnote	Anzahl für Baumuster Quantity for models alle all	010	011	030	037	10 50	11 51	20 60	21 61	Bemerkungen Remarks
-	B 1 DIN 72551 sw		Elektrische Leitung, 80 mm lang Electrical cable, 80 mm long (laufende Meter bestellen) (order by the meter)		1									) Exportfahrzeuge mit Lichtsignalanlage nach Österreich und Portugal) for cars with blinker system exported to Austria and Portugal
-	4x0,8 N 261		Krallenkabelschuh Cable terminal		5									
-	000 997 01 81		Gummitülle Grommet		5									
-	121 540 17 09		Zusatz-Kabelsatz Auxiliary cable harness		1									
-	B 20x22,4sw DIN 40621		Isolierschlauch, 100 mm lang (über Hauptleitungssatz-Lichtdrehschalter) (laufende Meter bestellen) Insulating hose, 100 mm long (over main cable harness, light rotary switch) (order by the meter)		1									) Sonderwunsch) Nebelscheinwerferschaltung für Fahrzeuge nach USA) special request) fog light switching for cars exported to USA
-	000 545 03 01		Sicherungsdose 2-polig Fuse box, 2 poles		1									
-	AM 4x15 DIN 84-4 S		Zylinderschraube (für Sicherungsdose an Frischluftkasten links) Cylindrical screw (for fuse box at fresh air box, left)		1									
148	000 997 07 81		Hellermanntülle (für Leitung Knickregler-Lichtmaschine) Grommet, (for line from voltage regulator to generator)		3									
149	000 545 05 25		Steckdose (für Handlampe) Socket (for hand lamp)		1									
150	000 542 33 20		Starktonhorn, tiefer Ton Loud, blast horn, bass sound		1									

Bild-Nr. Fig. No.	Teilnummer No. of spare part	And.-M. Modif.No.	Benennung Denomination	Fußnote Footnote	Anzahl für Baumuster Quantity for models alle all	010	011	030	037	10 50	11 51	20 60	21 61	Bemerkungen Remarks
	0015423920													
151	000 542 34 20		Starktonhorn, hoher Ton Loud blast horn, high sound		1									
-	001 542 09 20		Starktonhorn, tiefer Ton Loud blast horn, bass sound		1									) Sonderwunsch) Signalanlage für Fahrzeuge) nach Frankreich) special request) signal system for cars to) France
-	001 542 10 20		Starktonhorn, mittlerer Ton Loud blast horn, middle sound		1									
-	M 10x28 DIN 931-8G		Sechskantschraube) Hex.-hd. screw)		2									
-	B 10 DIN 127		Federring) für Starktonhorn an Halter Lock washer) for loud blast horn at bracket		2									
-	M 10 DIN 934-5 S		Sechskantmutter) Hex. nut)		2									
-	B 4 DIN 127		Federring) Lock washer) für Kabelanschluß an Starkton-) horn) for cable connection at loud		4									
-	AM 4x6 DIN 84-4 S		Zylinderschraube) blast horn Cylindrical screw)		4									
160	000 158 07 03		Zündspule Ignition coil		1									
161	000 158 02 40		Befestigungsschelle (für Zündspule) Fixing clamp (for ignition coil)		1									
-	BM 5x40 DIN 84-4S		Zylinderschraube Cylindrical screw		1									
-	M 5 DIN 562		Vierkantmutter Square nut		1									

Bild-Nr. Fig. No.	Teilnummer No. of spare part	And.-M. Modif.No.	Benennung Denomination	Fußnote Footnote	Anzahl für Baumuster Quantity for models: alle all	010	011	030	037	10 50	11 51	20 60	21 61	Bemerkungen Remarks
-	M 6x12 DIN 933-8 G		Sechskantschraube) Hex.-hd. screw)		2									
-	B 6 DIN 127		Federring) für Zündspule an Halter Lock washer) for ignition coil at bracket		2									
-	A 6,4 DIN 9021		Scheibe) Washer)		2									
167	000 546 02 35		Gummischutzkappe (für Zündspule) Rubber protective cap (for ignition coil)		2									
168	000 158 01 45		Vorwiderstand Compensating resistance		1									
169	180 158 00 40		Halter (für Vorwiderstand) Bracket (for compensating resistance)		1									
-	B 3,5x6,5 DIN 7981		Linsenblechschraube (für Vorwiderstand an Halteblech) Lens-hd. sheet metal screw (for compensating resistance at supporting plate)		2									
171	180 546 00 02		Elektrische Leitung (für Vorwiderstand-Zündspule) Electrical cable (for compensating resistance, ignition coil)		1									
-	B 4x5x210 ge DIN 40621		Isolierschlauch (für Leitung Vorwiderstand-Zündspule) Insulating hose (for line from compensating resistance to ignition coil)		1									laufende Meter bestellen order by the meter

Bild-Nr. Fig.No.	Teilnummer No. of spare part	And.-M. Modif.No.	Benennung Denomination	Fußnote Footnote	Anzahl für Baumuster Quantity for models alle all	010	011	030	037	10 50	11 51	20 60	21 61	Bemerkungen Remarks
-	000 542 15 19		ersetzt durch 000 542 27 19 replaced by		-						+		+	
172	000 542 27 19		Schaltschütz Contactor		1						+		+	
-	AM 4x18 DIN 7985-4S		Linsenschraube Lens-hd. screw		2						+		+	
-	B 4 DIN 127		Federring Lock washer	für Schaltschütz an linkes Radlaufblech for contactor at left wheel arch pan	2						+		+	
-	M 4 DIN 934-5 S		Sechskantmutter Hex. nut		2						+		+	
-	000 545 82 24		ersetzt durch 001 545 12 24 zusammen mit 1 Spannscheibe 128 350 00 67 replaced by 001 545 12 24 together with 1 washer 128 350 00 67		-						+		+	Ersatzteilvereinfachung simplicity of spare part
175	001 545 12 24		Steuerschalter Control switch		1						+		+	
-	000 545 02 38		Führungspfanne Guide cup		1						+		+	
176	000 545 00 78		Betätigungsstange Operation rod	an Gehäuse-Hinterachsaufhängung at housing, rear axle suspension	1						+		+	
177	000 545 00 97		Zugfeder Tension spring		1						+		+	
178	000 545 02 38		Führungspfanne Guide cup		1						+		+	

10023

Bild-Nr. Fig. No.	Teilnummer No. of spare part	And.-M. Modif.No.	Benennung Denomination	Fußnote Footnote	Anzahl für Baumuster Quantity for models alle all	010	011	030	037	10 50	11 51	20 60	21 61	Bemerkungen Remarks
-	M 6x10 DIN 933-8 G		Sechskantschraube) Hex.-hd. screw))) für Steuerschalter an Gehäuse		1						+		+	
-	6,4 DIN 125		Scheibe) Washer) Hinterachsaufhängung) for control switch at housing) rear axle suspension)		1						+		+	
-	B 6 DIN 127		Federring) Lock washer)		1						+		+	
-	180 540 19 09		Zusatzleitungssatz Additional cable harness		1						+			)))

Bild-Nr. Fig.No.	Teilnummer No. of spare part	And.-M. Modif.No.	Benennung Denomination	Fußnote Footnote	Anzahl für Baumuster Quantity for models alle all	010	011	030	037	10 50	11 51	20 60	21 61	Bemerkungen Remarks
			Doppeltonfanfare - Sonderwunsch Double-tone Horn, Special Request											
-	000 542 09 99		Doppeltonfanfare schwarz, mit Schutzgitter Double-tone horn, black, with protective grill		1									
-	000 542 10 99		Doppeltonfanfare, schwarz, ohne Schutzgitter Double-tone horn, black, without protective grill		1									
-	000 542 11 99		Doppeltonfanfare, verchromt, mit Schutzgitter Double-tone horn, chromium plated, with protective grill		1									
-	000 542 27 19		Schaltschütz Contactor		1									
-	000 545 10 11		Schubumschalter 100 W belastbar Push-button switch		1									
-	180 544 01 38		Halter (für Schubschalter) Bracket (for push-button switch)		1									nur gültig für Fahrzeuge ohne Scheibenwaschanlage for vehicles without windscreen wiper system only
-	180 540 05 73		Halter links Bracket, left		1									
-	180 540 06 73		Halter rechts Bracket, right		1									
-	M 10x25 DIN 931-8G		Sechskantschraube Hex.-hd. screw		2									
-	B 10 DIN 127		Federring Lock washer	) für Doppeltonfanfare an Halter for double-tone horn at bracket	2									
-	M 10 DIN 934-5 S		Sechskantmutter Hex. nut		2									

Bild-Nr. Fig.No.	Teilnummer No. of spare part	Änd.-M. Modif.No.	Benennung Denomination	Fußnote Footnote	Anzahl für Baumuster Quantity for models alle all	010	011	030	037	10 50	11 51	20 60	21 61	Bemerkungen Remarks
-	A 1, 5 DIN 72551 sw		Elektrische Leitung, 5000 mm lang Electrical cable, 5,000 mm long		1									
-	A 2, 5 DIN 72551 sw		Elektrische Leitung, 1000 mm lang Electrical cable, 1,000 mm long		1									laufende Meter bestellen order by the meter
-	A 1 DIN 72551 sw		Elektrische Leitung, 3250 mm lang Electrical cable, 3,250 mm long		1									
-	4 x 0, 8 N 261		Krallenkabelschuh Cable terminal		8									
-	6 x 0, 8 N 261		Krallenkabelschuh Cable terminal		1									
-	B 8x9 sw DIN 40621		Isolierschlauch, 2500 mm lang Insulating hose, 2, 500 mm long		1									
-	B 6x7 sw DIN 40621		Isolierschlauch, 2000 mm lang Insulating hose, 2,000 mm long		1									laufende Meter bestellen order by the meter
-	B 1 DIN 72586		Kabelverbinder 1-polig Cable connector 1 pole		1									
-	000 997 03 81		Gummitülle Rubber sleeve		1									
-	000 997 21 81		Gummitülle Rubber sleeve		2									
-	4 x 1 N 261		Kabelschuh Cable terminal		5									

	Bild-Nr. Fig.No.	Teilnummer No. of spare part	And.-M. Modif.No.	Benennung Denomination	Fußnote Footnote	Anzahl für Baumuster Quantity for models: alle all	010	011	030	037	10 50	11 51	20 60	21 61	Bemerkungen Remarks
				Einbau einer 300 Watt Lichtmaschine für Funkzwecke Installation of 300 Watt Generator for Radio Communication Purposes											Sonderwunsch special request
	-	000 154 60 02		ersetzt durch 121 150 02 50 replaced by	13	-									
N	1	121 150 02 50		Lichtmaschine, nahentstört Generator, with short-range interference suppression	13	1									
	-	000 154 36 02		ersetzt durch 180 150 04 50 replaced by	14	-									
N	-	180 150 04 50		Lichtmaschine, fernentstört Generator, with long-range interference suppression	14	1									
	-	121 150 00 60		ersetzt durch 121 155 02 15 replaced by	13	-									
	1a	121 155 02 15		Riemenscheibe Pulley	13	1									
	-	186 155 04 15		Riemenscheibe Pulley	14	1									
	2	000 154 21 14		Satz Kohlebürsten (2 Stück) Set of carbon brushes (2 pieces)		1									
	3	000 154 01 93		Druckfeder (für Kohlebürste) Pressure spring (for carbon brush)		2									
	-	4x6, 5 DIN 6888		Scheibenfeder (für Riemenscheibe an Lichtmaschine) Woodruff key (for pulley at generator)		1									

10023

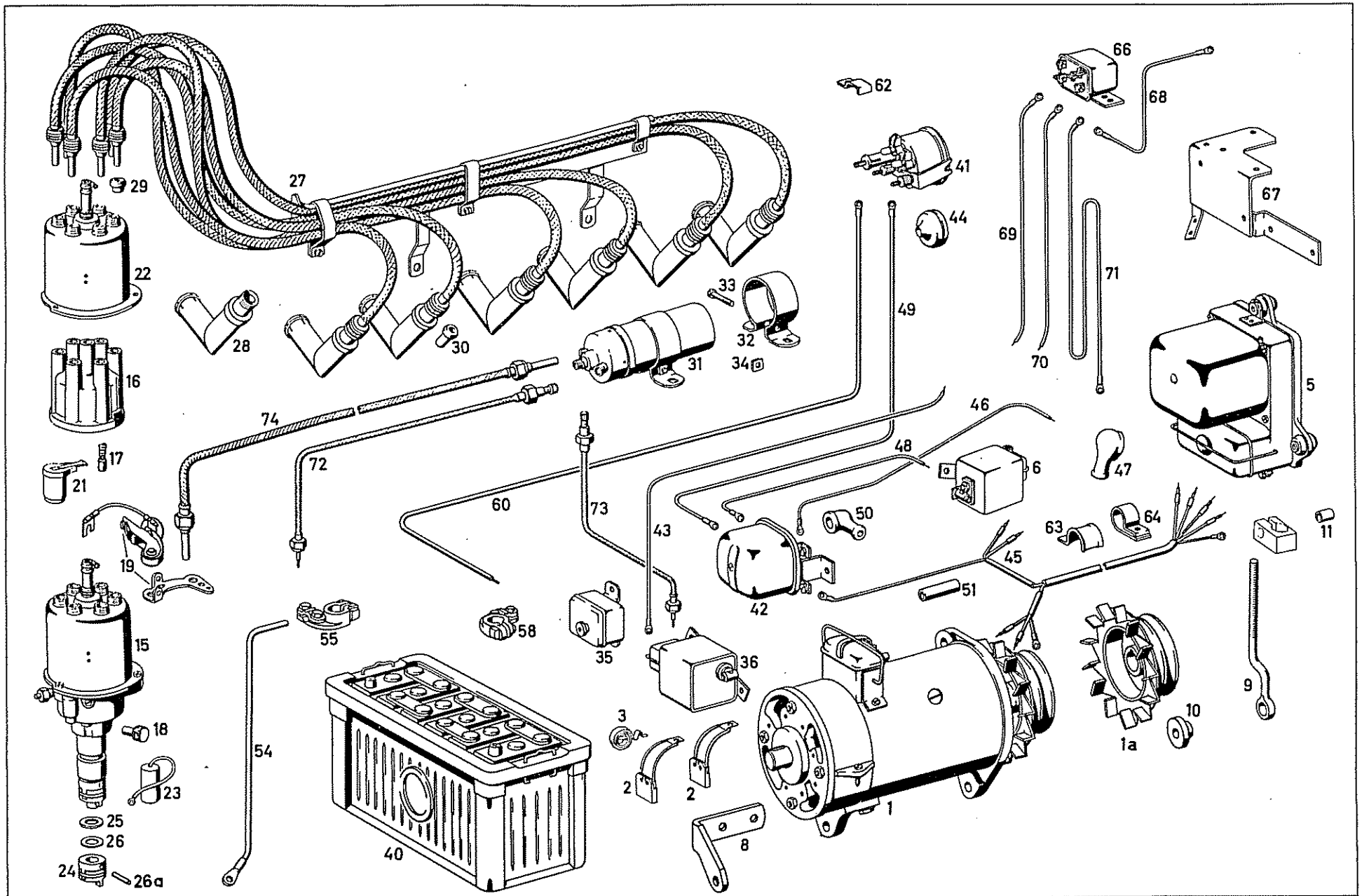
1
1a
2
3
5
6
8
9
10
11
15
16
17
18
19
21
22
23
24
25
26
26a
27
28
29
30
31
32
33
34
35
36
40
41
42
43
44
45
46
47
48
49
50
51
54
55
58
60
62
63
64
66
67
68
69
70
71
72
73
74

Bild-Nr. Fig.No.	Teilnummer No. of spare part	And.-M. Modif.No.	Benennung Denomination	Fußnote Footnote	Anzahl für Baumuster Quantity for models: alle all	010	011	030	037	10 50	11 51	20 60	21 61	Bemerkungen Remarks
-	B 14 DIN 127		Federring) Lock washer) für Riemenscheibe an Lichtmaschine) for pulley at generator		1									
-	M 14x1, 5 DIN 936-5S		Sechskantmutter) Hex. nut)		1									
-	000 154 29 06		ersetzt durch 001 154 04 06 replaced by		-									
5	001 154 04 06		Drei-Element-Knickregler 3-element voltage regulator		1									
-	000 156 12 01)		ersetzt durch 000 156 57 01		-									
-	000 156 48 01)		replaced by											
6	000 156 57 01		Entstörer (für Drei-Element-Knickregler) Interference suppressor (for 3-element voltage regulator)		1									
-	000 156 13 01)		ersetzt durch 000 156 56 01	14	-									
-	000 156 46 01)		replaced by											
-	000 156 56 01		Entstörer (für Drei-Element-Knickregler) Interference suppressor (for 3-element voltage regulator)	14	1									
-	180 220 03 16		Motorträger rechts Engine support, right		1									
8	180 155 06 35		Träger (für Lichtmaschine) Support (for generator)		1									
9	180 155 05 23		Spannschraube (für Lichtmaschinennachstellung) Tightening screw (for generator adjustment)		1									

Bild-Nr. Fig. No.	Teilnummer No. of spare part	And.-M. Modif. No.	Benennung Denomination	Fußnote Footnote	Anzahl für Baumuster Quantity for models alle all	010	011	030	037	10 50	11 51	20 60	21 61	Bemerkungen Remarks
10	180 155 09 51		Abstandhülse Spacer sleeve		1									
-	M 10x45 DIN 931-8G		Sechskantschraube Hex.-hd. screw		1									für Lichtmaschine an Motorträger for generator at engine support
-	B 10 DIN 127		Federring Lock washer		1									
-	M 10 DIN 934-5 S		Sechskantmutter Hex. nut		1									
-	M 10x28 DIN 931-8G		Sechskantschraube Hex.-hd. screw		1									für Lichtmaschine an Lichtmaschinenträger for generator at generator support
-	B 10 DIN 127		Federring Lock washer		1									
-	M 10 DIN 934-5 S		Sechskantmutter Hex. nut		1									
11	180 155 05 53		Hülse Sleeve		1									für Klemmstück an Lichtmaschine for clamp at generatot
-	M 8x42 DIN 931-8 G		Sechskantschraube Hex.-hd. screw		1									
15	000 158 65 01		Zündverteiler mit Kupplung Ignition distributor with coupling	13	1									
16	000 158 09 02		Verteilerscheibe mit Schleifkohle Distributor washer with carbon brush	13	1									
17	000 158 00 34		Schleifkohle mit Feder Carbon brush with spring	13	1									

Bild-Nr. Fig. No.	Teilnummer No. of spare part	And.-M. Modif. No.	Benennung Denomination	Fußnote Footnote	Anzahl für Baumuster Quantity for models alle all	010	011	030	037	10 50	11 51	20 60	21 61	Bemerkungen Remarks
18	000 158 04 89		Öler Oiler	13	1									
- -	000 158 03 30) 000 158 05 32)		ersetzt durch 000 158 08 90 replaced by	13	-									
19	000 158 08 90		Kontaktsatz Contact set	13	1									
21	000 158 15 31		Verteilerlaufstück Distributor rotor	13	1									
22	000 158 01 85		Entstörhaube (für Verteilerscheibe) Ignition shield (for distributor washer)	13	1									
23	000 156 49 01		Kondensator Condenser	13	1									
-	000 156 29 01		Entstörkondensator) wahlweise Anti-interference) optional condenser) für Entstörung der Zünd-) spule, Klemme 15) for interference suppression	14	1									
-	000 156 31 01		Entstörkondensator) of ignition coil, Anti-interference) terminal 15 condenser)	14	1									
24	000 158 03 09		Kupplung Coupling	13	1									
25	000 158 01 76		Fiberscheibe Fiber plate	13	1									
26	000 158 00 52		Ausgleichscheibe 0,1 mm dick) für Kupplung an Shim, 0.1 mm thick) Zündverteiler)	13 13	n.B. a.r.									
-	000 158 04 52		Ausgleichscheibe 0,2 mm dick) for coupling at Shim, 0.2 mm thick) ignition distri-) butor	13 13	n.B. a.r.									

Bild-Nr. Fig.No.	Teilnummer No. of spare part	And.-M. Modif.No.	Benennung Denomination	Fußnote Footnote	Anzahl für Baumuster Quantity for models alle all	010	011	030	037	10 50	11 51	20 60	21 61	Bemerkungen Remarks
26a	000 158 04 74		Stift (für Kupplung an Zündverteiler) Pin (for coupling at ignition distributor)	13	1									
-	180 540 01 41		Masseband (vom Motor zum Kondensator) Ground cable (from engine to condenser)	14	1									
-	180 540 02 41		Masseband (vom Motor zur Kühlerverkleidung) Ground cable (from engine to radiator covering)	14	1									
27	180 150 04 19		Zündkabelsatz Ignition cable harness	13	1									
28	000 156 01 24		Entstörkappe Ignition shield	13	6									
29	000 156 00 81		Gummidichtring (für Zündverteilerseite) Rubber sealing ring (for ignition distributor side)	13	6									
30	000 156 01 81		Gummidichtring (für Kerzenstecker) Rubber sealing ring (for spark plug socket)	13	6									
- -	000 156 10 10) 000 156 18 10)		ersetzt durch 000 156 17 10 replaced by bzw.(or) 000 156 21 10 (resp.)	14	-									
-	000 156 17 10		Verteilerentstörstecker) wahlweise Plug for interference suppression) optional)	14	7									
-	000 156 21 10		Verteilerentstörstecker) für Zündkabel Plug for interference suppression) for ignition cable	14	7									
-	000 159 05 85		ersetzt durch 000 159 07 85 replaced by	14	-									
-	000 159 07 85		Gummikappe (für Zündkabel) Rubber cap (for ignition cable)	14	7									

Bild-Nr. Fig.No.	Teilnummer No. of spare part	And.-M. Modif.No.	Benennung Denomination	Fußnote Footnote	Anzahl für Baumuster Quantity for models: alle all	010	011	030	037	10 50	11 51	20 60	21 61	Bemerkungen Remarks
-	000 159 51 03		Zündkerze) Spark plug)) wahlweise) optional	14	6									
-	000 159 58 03		Zündkerze) Spark plug)	14	6									
31	000 158 11 03		Zündspule Ignition coil	13	1									
32	000 158 02 40		Befestigungsschelle Fixing clamp	13	1									
33	BM 5x40 DIN 84-4 S		Zylinderschraube Cylindrical screw	13	1									
34	M 5 DIN 562		Vierkantmutter Square nut	13	1									
35	000 158 00 45		Widerstand) Resistor)))	13	1									
-	000 156 46 01		ersetzt durch 000 156 56 01) für Zündspule replaced by) for ignition coil))	13	-									
36	000 156 56 01		Entstörer) Interference suppressor)	13	1									
-	000 997 34 92		ersetzt durch 9, 5x875 N 275 replaced by	14	-									
-	9, 5x875 N 275		Schmalkeilriemen Narrow V-belt	14	1									

Bild-Nr. Fig.No.	Teilnummer No. of spare part	And.-M. Modif.No.	Benennung Denomination	Fußnote Footnote	Anzahl für Baumuster Quantity for models alle all	010	011	030	037	10 50	11 51	20 60	21 61	Bemerkungen Remarks
40	000 541 21 01		Batterie 12 V 84 Ah) Battery)) wahlweise) optional		1									
-	000 541 12 01		Batterie 12 V 56 Ah) Battery)		1									
41	000 542 05 24		Amperemeter Ammeter		1									
-	H 12 V 2 W DIN 72601		Glühlampe (für Amperemeter-Beleuchtung) Bulb (for ammeter lightening)		1									
42	000 542 24 19		Trennrelais Cutoff relay		1									
43	120 546 00 02		Elektrische Leitung (vom Entstörer zur Ladekontrolle) Electrical cable (from interference suppressor to loading pilot light)		1									
44	186 997 04 81		Gummitülle (für Ladeleitung durch Vorbau zum Amperemeter) Grommet (for induction system through front part of body to ammeter)		1									
45	180 540 02 09		Zusatzkabelsatz (von Lichtmaschine zum Regler und Entstörer Kl. 51/61) Auxiliary cable set (from generator to regulator and interference suppressor, terminal 51/61)		1									
46	191 540 01 38		Elektrische Leitung (von Entstörer Kl. 51 zum Trennrelais) Electrical cable (from interference suppressor, terminal 51, to cutoff relay)		1									

Bild-Nr. Fig. No.	Teilnummer No. of spare part	Änd.-M. Modif. No.	Benennung Denomination	Fußnote Footnote	Anzahl für Baumuster Quantity for models alle all	010	011	030	037	10 50	11 51	20 60	21 61	Bemerkungen Remarks
47	000 546 00 35		Gummischutzkappe (über Entstörer Kl. 51) Rubber protective cap (over interference suppressor, terminal 51)		1									
48	180 540 08 38		Elektrische Leitung (von Entstörer Kl. 61 zum Trennrelais) Electrical cable (from interference suppressor, terminal 61, to cutoff relay)		1									
49	180 540 02 39		Elektrische Leitung (vom Trennrelais Kl. 87 zum Amperemeter) Electrical cable (from cutoff relay, terminal 87, to ammeter)		1									
50	000 546 02 35		Gummischutzkappe (über Entstörer Kl. 61 und 87) Rubber protective cap (over interference suppressor terminals 61 and 87)		2									
51	181 464 00 24		Schlauchstück (über Trennrelais Kl. 51/61 und 86) Hose piece (over cutoff relay terminals 51/61 and 86)		3									
-	AM 5x12 DIN 84-4 S		Zylinderschraube Cylindrical screw		6									
-	M 5 DIN 934-5 S		Sechskantmutter Hex. nut		6									für Entstörer Klemme 51 und 61 und Trennrelais an Radlaufblech for interference suppressor terminal 51 and 61 cutoff relay at wheel arch pan
-	5,3 DIN 125		Scheibe Washer		6									
-	B 5 DIN 127		Federring Lock washer		6									

Bild-Nr. Fig. No.	Teilnummer No. of spare part	And.-M. Modif.No.	Benennung Denomination	Fußnote Footnote	Anzahl für Baumuster Quantity for models alle all	010	011	030	037	10 50	11 51	20 60	21 61	Bemerkungen Remarks
-	191 997 00 81		Gummitülle (für Metallschlauch durch Querträger) Rubber grommet (for metal hose through cross member)		-									wird nicht mehr eingebaut no longer delivered
54	120 540 08 31		Massekabel Ground cable	)für Massekabel von) -Pol Funkbatterie zum) Aufbauboden) for ground cable from	1									
55	D DIN 72331		Klemm-Anschlußstück -Pol (für Funkbatterie) Terminal, neg. pole (for radio battery)	) neg. pole of radio) battery to body floor))	1									
-	000 997 02 91		Metallschlauch Metal hose		-									))) wird nicht mehr eingebaut) no longer delivered
-	000 546 04 38		Endtülle Sleeve	)))	-									))
58	A DIN 72331		Klemmanschlußstück +Pol (für Funkbatterie) Terminal, pos. pole (for radio battery)	) für Ladeleitung von) Amperemeter zur) Funkbatterie +Pol) for induction system) from ammeter to radio) battery, pos. pole)	1									
60	180 540 00 39		Elektrische Leitung Electrical cable	))	1									
-	B 8 x 9,4 sw DIN 40621		Isolierschlauch 5000 mm lang (laufende Meter bestellen) Insulating hose, 5,000 mm long (order by the meter)	) für elektrische) Leitung von Be-) dienungsgerät zur) Funksprechanlage) for electrical	1									
-	181 995 00 20		Befestigungsschelle Fixing clamp	) cable from main) control panel to) radio-telephone) system	7									
-	B 4, 8x9, 5 DIN 7981		Linsenblechschraube Lens-hd. sheet metal screw	))	7									

Bild-Nr. Fig.No.	Teilnummer No. of spare part	And.-M. Modif.No.	Benennung Denomination	Fußnote Footnote	Anzahl für Baumuster Quantity for models: alle all	010	011	030	037	10 50	11 51	20 60	21 61	Bemerkungen Remarks
-	120 995 02 20		Befestigungsschelle (für Leitung an Mitteltunnel) (für elektrische Leitung von Bedienungsgerät zur Funksprechanlage) Fixing clamp (for cable at center tunnel) (for electrical cable from main control panel to radio-telephone system)		9									
62	2x10 DIN 72571		Befestigungsschelle / Fixing clamp) für Leitung an Stirnwand zum Amperemeter und Bediengerät) for cable at front wall to ammeter and main control panel		3									
-	B 4, 2x13 DIN 7981		Linsenblechschraube / Lens-hd. sheet metal screw)		3									
-	M 8x18 DIN 933-8G		Sechskantschraube / Hex.-hd. screw) für Massekabel an Kofferraum - Boden		1									
-	B 8 DIN 127		Federring / Lock washer) for ground cable at luggage compartment floor		1									
-	8,4 DIN 125		Scheibe / Washer)		1									
63	186 995 01 37		Befestigungsschelle / Fixing clamp) für Lichtmaschinenkabelsatz an vorderem Querrohr) for generator cable set at cross tube, front		2									
64	180 995 01 44		Befestigungsschelle / Fixing clamp)		1									
-	AM 5x15 DIN 84-4S		Zylinderschraube / Cylindrical screw)		2									
-	180 546 04 81		Schutzschiene (für Metallschlauch) Guard rail (for metal hose)		-									wird nicht mehr eingebaut no longer delivered

Bild-Nr. Fig. No.	Teilnummer No. of spare part	And.-M. Modif.No.	Benennung Denomination	Fußnote Footnote	Anzahl für Baumuster Quantity for models: alle all	010	011	030	037	10 50	11 51	20 60	21 61	Bemerkungen Remarks
-	000 542 15 19		ersetzt durch 000 542 27 19 replaced by	13	-									
66	000 542 27 19		Schlatschütz (für Starthilfe) Contactor (for starting aid)	13	1									
67	180 540 03 42		Halter (für Entsrörer, Vorwiderstand, Schaltschütz und Zündspule) Bracket (for interference suppressor, preresistor, contactor and ignition coil)	13	1									
-	B 3, 9x13 DIN 7981		Linsenblechschraube Lens-hd. sheet metal screw für Halter an Radlaufblech for bracket at wheel arch pan	13	2									
-	4, 3 DIN 125		Scheibe Washer	13	2									
-	AM 6x10 DIN 84-4 S		Zylinderschraube Cylindrical screw für Entstörer an Halter for interference suppressor at bracket	13	2									
-	M 6 DIN 934-5 S		Sechskantmutter Hex. nut	13	2									
-	AM 4x10 DIN 84-4S		Zylinderschraube Cylindrical screw für Vorwiderstand und Relais an Halter for pre-resistor and relay at bracket	13	4									
-	M 6 DIN 934-5 S		Sechskantmutter Hex. nut	13	4									
68	180 540 19 38		Masseleitung (von Relais Kl. 85 zur Masse) Ground cable (from relay, terminal 85, to ground)	13	1									
69	180 540 20 38		Elektrische Leitung (von Relais Kl. 30 zum Vorwiderstand Kl. 15) Electrical cable (from relay, terminal 30, to pre-resistor, terminal 15)	13	1									

Bild-Nr. Fig. No.	Teilnummer No. of spare part	Änd.-M. Modif. No.	Benennung Denomination	Fußnote Footnote	Anzahl für Baumuster Quantity for models									Bemerkungen Remarks
					alle all	010	011	030	037	10 50	11 51	20 60	21 61	
70	180 540 21 38		Elektrische Leitung (von Relais Kl. 87 zum Vorwiderstand Kl. 16) Electrical cable (from relay, terminal 87, to pre-resistor, terminal 16)	13	1									
71	180 540 22 38		Leitung (vom Anlaßschalter zum Relais) Cable (from starter switch to relay)	13	1									
-	B 1, 5x200x8/8 sw. DIN 72551		Leitung (vom Entstörer zum Vorwiderstand Kl. 16) Cable (from interference suppressor to pre-resistor, terminal 16)	13	1									
-	B 4 x 5 sw DIN 40621		Isolierschlauch, 190 mm lang (laufende Meter bestellen) Insulating hose, 190 mm long (order by the meter)	13	1									laufende Meter bestellen order by the meter
72	180 540 16 38		Elektrische Leitung (von Zündspule Kl. 1 zum Verteiler) Electrical cable (from ignition coil, terminal 1, to distributor)	13	1									
73	180 540 17 38		Elektrische Leitung (von Entstörer zur Zündspule Kl. 16) Electrical cable (from interference suppressor to ignition coil, terminal 16)	13	1									
74	180 540 18 38		Elektrische Leitung (von Zündspule zum Verteiler) (Hochspannung) Electrical cable (from ignition coil to distributor) (high tension)	13	1									

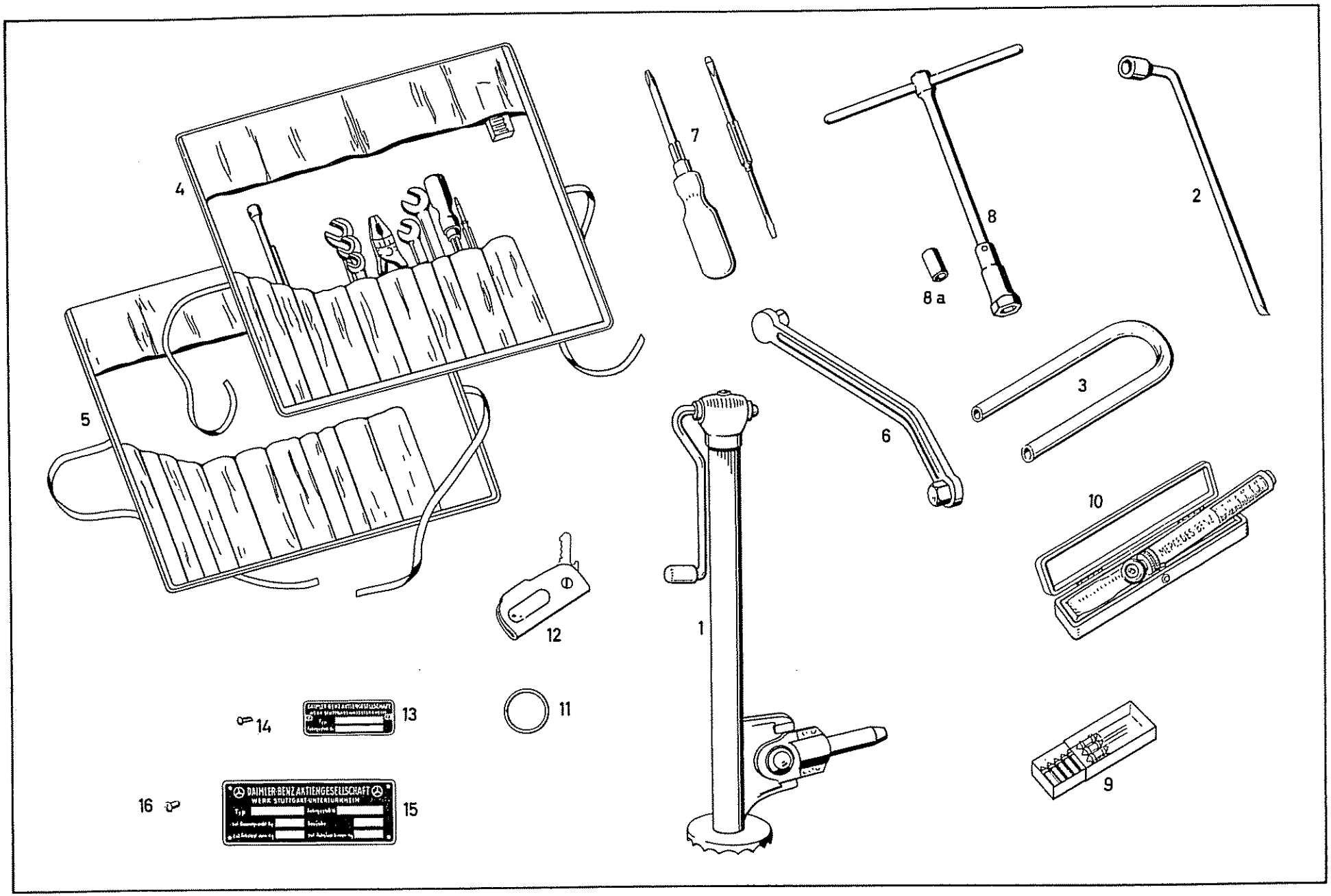
4
5
7
8
8a
2
6
3
10
12
1
11
14
13
16
15
9
DAIMLER-BENZ AKTIENGESELLSCHAFT
WERK STUTTGART-UNTERTÜRKHEIM

Bild-Nr. Fig.No.	Teilnummer No. of spare part	And.-M. Modif.No.	Benennung Denomination	Fußnote Footnote	Anzahl für Baumuster Quantity for models alle all	010	011	030	037	10 50	11 51	20 60	21 61	Bemerkungen Remarks
			Werkzeug Tools											
-	000 583 35 15		ersetzt durch 000 583 51 15 replaced by		-									
-	000 997 02 86		Gummistopfen (für Wagenheberkopf) Rubber plug (for top of jack)		1									bis Fgst. 8510409 up to chassis 8510409
1	(000 583 45 15) 000 583 51 15		Einsteck-Wagenheber Jack		1									
-	180 581 04 46		ersetzt durch 120 581 00 46 replaced by		-									
2	120 581 00 46		Kombi-Schlüssel (für Radmutter und Zierblende) Combi-wrench (for wheel nut and ornamental moulding)		1									
3	120 581 00 60		Montiergabel (für Scheibenrad) Mounting fork (for disc wheel)		1									bis Fgst. 8508999 up to chassis 8508999
4	180 580 00 03		Werkzeugtasche mit Werkzeug Tool bag with tools		1									
5	186 585 00 01		Werkzeugtasche Tool bag		1									
6	120 581 06 65		Doppel-Sechskantstiftschlüssel (für Ölablaß) Double-end hexagon wrench (for oil drain)		1									Export, Sonderwunsch export, special request
7	000 581 01 17		Schraubenzieher 3-teilig Screw driver, three-part		1									

Bild-Nr. Fig. No.	Teilnummer No. of spare part	And.-M. Modif. No.	Benennung Denomination	Fußnote Footnote	Anzahl für Baumuster Quantity for models alle all	010	011	030	037	10 50	11 51	20 60	21 61	Bemerkungen Remarks
-	198 581 00 36		ersetzt durch 000 581 00 67 replaced by		-									
8	000 581 00 67		Zündkerzen-Gelenkschlüssel mit Drehsrift und Gummimuffe Spark plug joint wrench with handle and rubber sleeve		1									
8a	000 581 00 86		Gummimuffe Rubber sleeve		1									
9	136 580 00 10		Schachtel mit Ersatzsischerungen Box with spare fuses		1									
10	000 583 05 47		Luftdruckprüfer 0, 5-4 atü Air pressure gauge 0.5-4 kg/cm2) mit Kästchen) with case		1									) Sonderwunsch) special request
-	000 583 03 47		Luftdruckprüfer mit psi-Skala Air pressure gauge with psi-scale)		1									)
			Zubehör Accessories											
11	N 397 b		Schlüsselring Key ring		1									
-	183 580 01 93		ersetzt durch 110 580 00 93 replaced by) für Sicherungs- und Wagenschlüssel) for safety lock key and car key		-									
12	110 580 00 93		Schlüsseltasche Pocket for key		1									

Bild-Nr. Fig. No.	Teilnummer No. of spare part	And.-M. Modif.No.	Benennung Denomination	Fußnote Footnote	Anzahl für Baumuster Quantity for models									Bemerkungen Remarks
					alle all	010	011	030	037	10 50	11 51	20 60	21 61	
13	N 202 FU 3		Fahrgestellschild Chassis number plate		1									
14	3x6 DIN 1476		Halbrundkerbnagel Button head grooved nail		2									
15	N 202 WU 8		Typschild Type plate		1									
16	B 2, 9x6, 5 DIN 7981		Linsenblechschraube (für Typschild an Stirnwand) Lens-hd. sheet metal screw (for type plate at front wall)		4									
-	000 584 05 21		Herkunftschild "Made in Western Germany" Trade mark plate "Made in Western Germany"		1									) für Fahrzeuge nach USA) for cars to USA
-	B 2, 9x6, 5 DIN 7981		Linsenblechschraube (für Herkunftschild an Stirnwand) Lens-hd. sheet metal screw (for trade mark plate at front wall)		2									) für Fahrzeuge nach USA) for cars to USA

Fußnote Footnote	Bemerkungen Remarks
1	mit Ausnahme von Getriebe 9502691-9502990, 9506754, 9506790, 9506794, 9506834-9506910 with exception of transmission 9502691 to 9502990, 9506754, 9506790, 9506794, 9506834 to 9506910
2	außerdem eingebaut in Getriebe 9502691-9502990, 9506754, 9506790, 9506794, 9506834-9506910 in addition fitted in transmission 9502691 to 9502990, 9506754, 9506790, 9506794, 9506834 to 9506910
3	wird nicht mehr mit Getriebegehäusedeckel geliefert, extra bestellen no longer delivered with transmission housing cover, place special order
4	Export-Sonderwunsch und für schlechte Straßen export, special request and for bad roads
5	Sonderwunsch für Polizeifunkwagen und für Krankenwagen special request for police radio communication cars and for ambulance cars
6	Sonderwunsch für sportliches Fahren special request for sporty driving
7	mit Ausnahme von Hinterachse 7541020-7542021, 7522930, 931, 933, 942-947, 7522949-7523018, 023, 025-027, 030-033, 7523501-650, 751-850, 7524013-072, 7524311-328, 546-555 with exception of rear axle 7541020 to 7542021, 7522930, 931, 933, 942-947, 7522949 to 7523018, 023, 025-027, 030-033, 7523501 to 650, 751 to 850, 7524013 to 072, 7524311 to 328, 546 to 555
8	außerdem eingebaut in Hinterachse 7541020-7542021, 7522930, 931, 933, 942-947, 7522949-7523018, 025-027, 030-033, 7522501-650, 751-850, 7524013-072, 7524311-328, 546-555 in addition fitted in rear axle 7541020 to 7542021, 7522930, 931, 933, 942 to 947, 7522949 to 7523018, 025 to 027, 030 to 033, 7522501 to 650, 751 to 850, 7524013 to 072, 7524311 to 328, 546-555
9	bis Fgst. 8509058 Schraubstutzen 000 428 12 30 gegen 000 431 03 35 auswechseln up to chassis 8509058 exchange threaded nipple 000 428 12 30 against 000 431 03 35
10	mit Ausnahme von Fgst. 7511282-11286, 7511797-11798 with exception of chassis 7511282 to 11286, 7511797 to 11798
11	außerdem eingebaut in 7511282 - 11286, 7511797 - 11798 in addition fitted in 7511282 to 11286, 7511797 to 11798
12	Sonderwunsch Fahrtrichtungs-Blinkleuchten mit automatischer Rückstellung für USA Bm. 010/011 ab Fgst. 7515527 Bm. 030/037 ab Fgst. 8500220 special request, turn indicator blinker lights with automatic cut-out for USA models 010/011 from chassis 7515527 models 030/037 from chassis 8500220
13	für Nahentstörung for short-range interference suppression
14	für Fernentstörung for long-range interference suppression

A U F B A U - E R S A T Z T E I L E

B O D Y S P A R E P A R T S

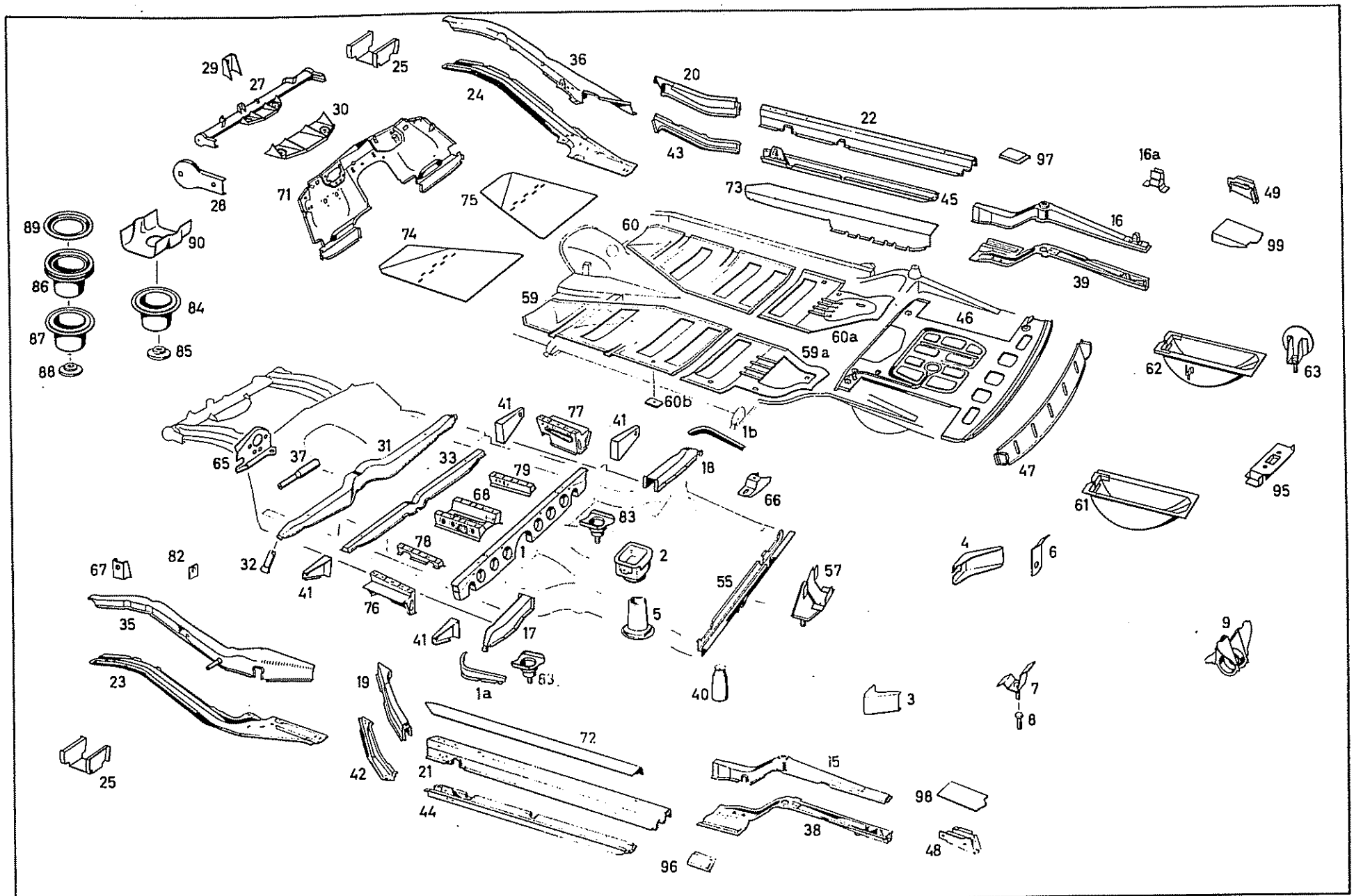
29
27
25
36
24
20
22
97
16a
49
30
43
73
45
16
99
28
71
75
74
60
39
89
90
86
84
87
85
88
59
60a
46
59a
62
63
60b
1b
41
77
41
65
37
31
33
18
47
95
79
66
68
61
83
78
1
2
4
6
67
82
32
41
76
55
57
35
5
41
17
9
23
1a
63
40
3
7
8
19
72
25
42
21
15
98
44
38
48
96

Bild-Nr. Fig.No.	Teilnummer No. of spare part	And.-M. Modif.No.	Benennung Denomination	Fußnote Footnote	Anzahl für Baumuster Quantity for models alle all	010	011	030	037	10 50	11 51	20 60	21 61	Bemerkungen Remarks
			Aufbauboden Body Floor											
1	10 180 616 00 70		Fondsitzauflage vorn Support, rear seat, front			1	1							
1a	10 120 616 01 70		Fondsitzauflage links aussen Support, rear seat, outside, left			1	1							
1b	10 120 616 02 70		Fondsitzauflage rechts aussen Support, rear seat, outside, right			1	1							
-	40 121 610 00 67		Fondsitzauflage Support, rear seat					1	1					
-	10 1B0 612 02 21		ersetzt durch 10 180 610 00 57 replaced by		-									
2	10 180 610 00 57		Gehäuse (für Hinterachsaufhängung oben) Housing (for rear axle suspension, top)		1									
3	180 427 05 41		Halter (für Bremsseilzug links) Bracket (for brake cable, left)		1									
4	180 427 06 41		Halter (für Bremsseilzug rechts) Bracket (for brake cable, right)		1									
-	120 420 02 86		Halter (für Rückzugfeder-Handbremsausgleichhebel) Bracket (for release spring, hand brake compensating lever)		1									
5	10 180 612 01 21		Gehäuse (für Hinterachsaufhängung unten) Housing (for rear axle suspension, bottom)		1									

Bild-Nr. Fig. No.	Teilnummer No. of spare part	And.-M. Modif.No.	Benennung Denomination	Fußnote Footnote	Anzahl für Baumuster Quantity for models alle all	010	011	030	037	10 50	11 51	20 60	21 61	Bemerkungen Remarks
6	10 120 612 00 23		Halter (für Bremsleitung hinten rechts) Bracket (for brake pipe, rear, right)		1									
7	10 120 610 00 12		Halter (für Bremsverteiler hinten links) Bracket (for brake distributor, rear, left)		1									))) bis Fgst. 7505013) up to chassis 7505013))
8	000 990 12 20		Zylinderschraube Cylindrical screw		1									
- -	10 180 612 00 43) 10 180 612 01 43)		ersetzt durch 10 180 610 00 31 replaced by		-									
9	10 180 610 00 31		Konsole (hinten rechts zur Aufnahme der Eingelenkachse) Bracket (for supporting of single-joint axle, rear, right)		1									
15	10 120 610 01 10		Längsträger oben hinten links Side member, left, rear, top		1									
16	10 120 610 08 10		Längsträger oben hinten rechts Side member, right, rear, top			1	1							
-	10 120 610 02 10		Längsträger oben hinten rechts Side member, right, rear, top					1	1					
16a	10 120 890 00 10		Halter (für Wagenheberschlüssel hinten) Bracket (for car jack wrench, rear)			1	1							ab Fgst. 7512635 bis Fgst. siehe Gruppe 89 from chassis 7512635 up to chassis see group 89
17	10 180 610 01 13		Träger) Support)) für Wagenheber links hinten) for car jack, left, rear			1	1							
-	30 180 610 01 13		Träger) Support)					1	1					

Bild-Nr. Fig. No.	Teilnummer No. of spare part	And.-M. Modif. No.	Benennung Denomination	Fußnote Footnote	Anzahl für Baumuster Quantity for models: alle all	010	011	030	037	10 50	11 51	20 60	21 61	Bemerkungen Remarks
18	10 180 610 02 13		Träger) Support)) für Wagenheber rechts hinten) for car jack, right, rear			1	1							
-	30 180 610 02 13		Träger) Support)					1	1					
19	10 180 611 01 22		Längsträgerstütze oben links Side member support, left, top			1	1							
-	30 180 610 01 43		Längsträgerstütze oben links Side member support, left, top					1	1					
-	10 180 611 06 22		ersetzt durch 10 180 611 02 22) replaced by)))			-	-							
20	10 180 611 02 22		Längsträgerstütze) Side member support)) oben rechts) right, top			1	1							
-	30 180 610 02 43		Längsträgerstütze) Side member support)))					1	1	+	+			
-	30 180 610 04 43		Längsträgerstütze) Side member support)					1	1			+	+	
21	10 180 611 11 21		Längsträgerschale) Side member half)) oben aussen links) top, outside, left			1	1							
-	30 180 610 01 09		Längsträgerschale) Side member half)					1	1					
22	10 180 611 12 21		Längsträgerschale) Side member half)) oben aussen rechts) top, outside, right			1	1							
-	30 180 610 02 09		Längsträgerschale) Side member half)					1	1					

10023

Bild-Nr. Fig. No.	Teilnummer No. of spare part	And.-M. Modif.No.	Benennung Denomination	Fußnote Footnote	Anzahl für Baumuster Quantity for models									Bemerkungen Remarks
					alle all	010	011	030	037	10 50	11 51	20 60	21 61	
-	10 180 610 11 77		ersetzt durch 10 180 610 23 77 replaced by			-	-		-					
23	10 180 610 23 77		Gabelträger Fork member unten links left, bottom			1	1		1					
-	30 180 610 01 77		ersetzt durch 30 180 610 11 77 replaced by					-						
-	30 180 610 11 77		Gabelträger Fork member					1						
-	10 180 610 12 77		ersetzt durch 10 180 610 24 77 replaced by			-	-		-	+	+			
24	10 180 610 24 77		Gabelträger Fork member			1	1		1	+	+			
-	10 180 610 17 77		ersetzt durch 10 180 610 27 77 replaced by			-	-		-			+	+	
-	10 180 610 27 77		Gabelträger Fork member unten rechts right, bottom			1	1		1			+	+	
-	30 180 610 02 77		ersetzt durch 30 180 610 12 77 replaced by					-		+	+			
-	30 180 610 12 77		Gabelträger Fork member					1		+	+			
-	30 180 610 04 77		ersetzt durch 30 180 610 10 77 replaced by					-				+	+	
-	30 180 610 10 77		Gabelträger Fork member					1				+	+	

Bild-Nr. Fig. No.	Teilnummer No. of spare part	And.-M. Modif. No.	Benennung Denomination	Fußnote Footnote	Anzahl für Baumuster Quantity for models alle all	010	011	030	037	10 50	11 51	20 60	21 61	Bemerkungen Remarks
-	10 180 616 08 15		ersetzt durch 10 180 616 07 15 replaced by			-	-		-					
25	10 180 616 07 15		Verstärkung vorn links und rechts Reinforcement, front, left and right			2	2		2					
27	10 180 610 01 17		Querrohr vorn Cross tube, front		1									
28	10 120 610 00 36		Halter (für Stossfänger vorn) Bracket (for front bumper)		2									
29	10 120 612 00 31		Konsole (für Tellerhorn) Bracket (for horn)		1									
30	10 180 612 08 71		Kühlerträger Radiator member		1									
-	10 180 610 00 18		ersetzt durch 10 180 610 01 18 replaced by			-	-							
31	10 180 610 01 18		Querträger vorn Cross member, front			1	1							
-	30 180 610 02 18		ersetzt durch 30 180 610 03 18 replaced by					-	-					
-	30 180 610 03 18		Querträger vorn Cross member, front					1	1					
32	10 120 611 02 47		Aufnahme vorn) Mounting, front) für Wagenheber) for jack			2	2							
-	30 180 611 01 47		Aufnahme vorn) Mounting, front)					2	2					

10023

Bild-Nr. Fig. No.	Teilnummer No. of spare part	And.-M. Modif.No.	Benennung Denomination	Fußnote Footnote	Anzahl für Baumuster Quantity for models									Bemerkungen Remarks
					alle all	010	011	030	037	10 50	11 51	20 60	21 61	
-	40 181 610 00 [illegible])		ersetzt durch 30 180 612 05 15		-									
-	30 180 610 00 [illegible])		replaced by											
(33)	10 180 612 00 15		Querträger mitte (an Fahrersitzauflage vorn) Cross member, centre (at driver's seat support, front)		1									
-	10 180 610 19 77		ersetzt durch 10 180 610 23 77 replaced by			-	-		-	+	+			
35	10 180 610 23 77		Gabelschale Fork member			1	1		1	+	+			
-	10 180 610 21 77		ersetzt durch 10 180 610 31 77 replaced by			-	-		-			+	+	
-	10 180 610 31 77		Gabelschale Fork member vorn oben links front, top, left			1	1		1			+	+	
-	30 180 610 05 77		ersetzt durch 30 180 610 13 77 replaced by					-		+	+			
-	30 180 610 13 77		Gabelschale Fork member					1		+	+			
-	30 180 610 07 77		ersetzt durch 30 180 610 15 77 replaced by					-				+	+	
-	30 180 610 15 77		Gabelschale Fork member					1				+	+	

Bild-Nr. Fig.No.	Teilnummer No. of spare part	And.-M. Modif.No.	Benennung Denomination	Fußnote Footnote	Anzahl für Baumuster Quantity for models: alle all	010	011	030	037	10 50	11 51	20 60	21 61	Bemerkungen Remarks
-	10 180 610 00 77		ersetzt durch 10 180 616 14 78 replaced by			-	-		-	*	*			
36	10 180 616 14 78		Gabelschale Fork member			1	1		1	*	*			
-	10 180 610 32 77		ersetzt durch 10 180 610 32 77 replaced by			-	-		-			*	*	
-	10 180 610 32 77		Gabelschale Fork member	1		1	1		1			*	*	
-	30 180 610 06 77		ersetzt durch 30 180 610 14 77 replaced by					-		*	*			vorn oben rechts front, top, right
-	30 180 610 14 77		Gabelschale Fork member					1		*	*			
-	30 180 610 08 77		ersetzt durch 30 180 610 16 77 replaced by					-				*	*	
-	30 180 610 16 77		Gabelschale Fork member	1				1				*	*	
37	120 293 05 17		Rohr Tube		1					*	*			für Fußpedallagerung for pedal mounting
-	120 290 04 20		Lagerkörper mit Rohr Mounting body with tube		1							*	*	
-	10 120 611 03 20		ersetzt durch 10 180 610 01 10 replaced by		-									
38	10 180 610 01 10		Längsträger hinten unten links (ohne Topf) Side member, rear, bottom, left (without cup)		1									

Bild-Nr. Fig.No.	Teilnummer No. of spare part	And.-M. Modif.No.	Benennung Denomination	Fußnote Footnote	Anzahl für Baumuster Quantity for models									Bemerkungen Remarks
					alle all	010	011	030	037	10 50	11 51	20 60	21 61	
-	10 120 611 04 20		ersetzt durch 10 180 610 02 10 replaced by		-									
39	10 180 610 02 10		Längsträger hinten unten rechts (ohne Topf) Side member, rear, bottom, right (without cup)		1									
40	10 180 610 00 58		Topf (für Stossdämpfer) Cup (for shock absorber)		2									
41	10 120 611 00 33		Konsole) Bracket) für Einstiegblech) for entrance sill			4	4							
-	30 180 611 00 33		Konsole) Bracket)					4	4					
42	10 180 611 09 22		Längsträgerstütze unten links Side member support, bottom, left		1									
43	10 180 611 10 22		Längsträgerstütze unten rechts Side member support, bottom, right		1									
44	10 180 611 09 21		Längsträgerschale) Side member half) unten außen links) bottom, outside, left			1	1							
-	30 180 610 03 09		Längsträgerschale) Side member half)					1	1					
45	10 180 611 10 21		Längsträgerschale) Side member half) unten außen rechts) bottom, outside, right			1	1							
-	30 180 610 04 09		Längsträgerschale) Side member half)					1	1					
46	10 120 610 01 62		Boden hinten Floor, rear			1	1							

Bild-Nr. Fig.No.	Teilnummer No. of spare part	And.-M. Modif.No.	Benennung Denomination	Fußnote Footnote	Anzahl für Baumuster Quantity for models alle all	010	011	030	037	10 50	11 51	20 60	21 61	Bemerkungen Remarks
-	10 120 610 02 62		Boden hinten Floor, rear			1	1							Export - Sonderwunsch (für Bereifung 6,40-15) export, special request (for tires 6.40-15)
-	30 180 610 00 62		Boden hinten Floor, rear					1	1					
47	30 180 610 00 33		Stützblech unter dem Heckboden Supporting plate below rear floor					1	1					
48	30 180 610 01 21		Konsole links) Bracket, left)					1	1					
49	30 180 610 02 21		Konsole rechts) Bracket, right)					1	1					
-	10 120 610 00 16		ersetzt durch 31 120 610 00 16 replaced by		-									
55	31 120 610 00 16		Schlußquerträger End cross member		1									
-	10 120 610 01 16		Schlußquerträger End cross member			1	1							Export - Sonderwunsch (für Bereifung 6,40-15) export, special request (for tires 6.40-15)
-	10 120 610 00 25		Verstärkung (zum Halten des Auspuffrohres, hinten) Reinforcement (for mounting of exhaust pipe, rear)	2										
57	10 120 610 00 38		Halter (für Kraftstofftankaufhängung hinten) Bracket (for fuel tank suspension, rear)		1									
59	10 180 616 01 67		Hauptboden vorn links Main floor, front left			1	1							

Bild-Nr. Fig.No.	Teilnummer No. of spare part	And.-M. Modif.No.	Benennung Denomination	Fußnote Footnote	Anzahl für Baumuster Quantity for models: alle all	010	011	030	037	10 50	11 51	20 60	21 61	Bemerkungen Remarks
59a	10 180 616 03 67		Hauptboden hinten links Main floor, rear, left			1	1							
60	10 180 616 02 67		Hauptboden vorn rechts Main floor, front, right			1	1							
60a	10 180 616 04 67		Hauptboden hinten rechts Main floor, rear, right			1	1							
-	30 180 616 01 67		Hauptboden vorn links Main floor, front, left	2				-	-					
-	30 180 616 03 67		Hauptboden hinten links Main floor, rear, left	2				-	-					
-	30 180 616 02 67		Hauptboden vorn rechts Main floor, front, right	2				-	-					
-	30 180 616 04 67		Hauptboden hinten rechts Main floor, rear, right	2				-	-					
60b	000 984 02 22		Blechmutter (für Hauptboden links) Sheet metal nut (for main floor, left)					2						
-	10 120 610 03 75		ersetzt durch 10 120 610 07 75 replaced by 10 120 610 07 75		-									bis Fgst. 8500848 up to chassis 8500848
-	10 120 610 04 75		ersetzt durch 10 120 610 08 75 replaced by 10 120 610 08 75		-									

zusammen mit 1 Abdeckung 10 120 680 01 09

together with 1 covering 10 120 680 01 09

Bild-Nr. Fig.No.	Teilnummer No. of spare part	And.-M. Modif.No.	Benennung Denomination	Fußnote Footnote	Anzahl für Baumuster Quantity for models: alle all	010	011	030	037	10 50	11 51	20 60	21 61	Bemerkungen Remarks
61	10 120 610 07 75		Ersatzradmulde links Spare wheel recess, left		1									) ab Fgst. 8590849) from chassis 8590849
62	10 120 610 03 75		Ersatzradmulde rechts Spare wheel recess, right		1									) ab Fgst. 8590849) from chassis 8590849
-	10 120 610 05 75		Ersatzradmulde links Spare wheel recess, left		1									Export - Sonderwunsch (für Bereifung 6,40-15) export, special request (for tires 6.40-15)
-	10 120 610 00 37		ersetzt durch 10 120 610 01 37 replaced by		-									
63	10 120 610 01 37		Halter (für Kraftstofftank) Bracket (for fuel tank)		2									
65	180 431 04 40		Träger) Support)) für Hauptzylinder) for master cylinder		1					+	+			
-	180 431 05 40		Träger) Support)		1							+	+	
66	10 120 611 00 28		Konsole (für 3. Auspuffhalterung) Bracket (for 3rd exhaust bracket)		1									
67	10 120 612 00 31		Konsole (für Tellerhorn auf Gabelschale links oben) Bracket (for horn on fork member, left, top)					1	1					
68	10 120 610 08 66		Fahrersitzauflage mitte Driver's seat support, center		1									

Tafel 38
Table

Aufbauboden
Body Floor

Bild-Nr. Fig. No.	Teilnummer No. of spare part	And.-M. Modif.No.	Benennung Denomination	Fußnote Footnote	Anzahl für Baumuster Quantity for models: alle all	010	011	030	037	10 50	11 51	20 60	21 61	Bemerkungen Remarks
-	180 610 01 79)		ersetzt durch 10 180 610 07 79		-					+	+			
-	10 180 610 02 79)		replaced by											
71	10 180 610 07 79		Pedalboden Pedal floor		1					+	+			
-	180 610 02 79)		ersetzt durch 10 180 610 06 79		-							+	+	
-	10 180 610 01 79)		replaced by											
-	10 180 610 06 79		Pedalboden Pedal floor		1							+	+	
72	30 180 611 05 16		Längsträger-Verstärkung innen links Side member-reinforcement, inside, left					1						
73	30 180 611 06 16		Längsträger-Verstärkung innen rechts Side member-reinforcement, inside, right					1						
74	30 180 616 01 71		Fahrerboden links Driver's floor, left					1						
75	30 180 616 02 71		Fahrerboden rechts Driver's floor, right	) für Verstärkung über Hauptboden vorn for reinforcement above main floor, front				1		+	+			
-	30 180 616 03 71		Fahrerboden rechts Driver's floor, right					1				+	+	
76	10 120 616 07 69		Fahrersitzauflage links aussen Driver's seat support, outside, left			1	1							
77	10 120 616 08 69		Fahrersitzauflage rechts aussen Driver's seat support, outside, right			1	1							
78	30 180 610 03 66		Fahrersitzauflage links Driver's seat support, left						1					

Bild-Nr. Fig.No.	Teilnummer No. of spare part	And.-M. Modif.No.	Benennung Denomination	Fußnote Footnote	Anzahl für Baumuster Quantity for models alle all	010	011	030	037	10 50	11 51	20 60	21 61	Bemerkungen Remarks
79	30 180 610 04 66		Fahrersitzauflage rechts Driver's seat support, right					1						
-	000 994 09 45		ersetzt durch 000 990 42 91 replaced by					-						
-	000 990 42 91		Steckkäfigmutter Cage clip nut					2						
-	30 180 616 01 69		Fahrersitzauflage links Driver's seat support, left						1					
-	30 180 616 02 69		Fahrersitzauflage rechts Driver's seat support, right						1					
-	180 477 01 20		Halter) Bracket)		1									bis Fgst. 7509038 up to chassis 7509038
			) für Kraftstoffumschalthahn) for fuel cock											
82	180 470 06 81		Halter) Bracket)		1									ab Fgst. 7509039 from chassis 7509039
-	180 350 01 33		ersetzt durch 180 350 03 33 zusammen mit 1 Kronenbundmutter 180 352 03 72 1 Teller 110 352 00 67 replaced by 180 350 03 33 together with 1 castle collar nut 180 352 03 72 1 plate 110 352 00 67		-									bis Fgst. 7501115 up to chassis 7501115
83	180 350 03 33		Stützlager) Support)		2									ab Fgst. 7501116 from chassis 7501116
			) für Schubstrebe links und rechts) for thrust rod, left and right											
-	120 350 06 33		Stützlager) Support)		2									Reparaturausführung repair design

Bild-Nr. Fig. No.	Teilnummer No. of spare part	And.-M. Modif.No.	Benennung Denomination	Fußnote Footnote	Anzahl für Baumuster Quantity for models alle all	010	011	030	037	10 50	11 51	20 60	21 61	Bemerkungen Remarks
84	120 330 09 61		Stützlager (für Fahrschemel hinten links und rechts) Support (for sub-frame, rear, left and right)		2									
85	120 331 00 72		Rundmutter Round nut		2									
86	10 180 610 01 53		Stützlager vorn, 3 mm) Support, front, 3 mm)		1									
-	10 180 610 02 53		Stützlager vorn, 4 mm) Support, front, 4 mm)		1									
-	10 180 610 03 53		Stützlager, vorn, 5 mm) wahlweise Support, front, 5 mm) optional		1									
-	10 180 610 04 53		Stützlager vorn, 6 mm) Support, front, 6 mm)		1									
-	10 180 610 05 53		Stützlager vorn, 7 mm) Support, front, 7 mm)		1									
87	120 330 09 61		Stützlager vorn (für Fahrschemel) Support, front (for sub-frame)		1									
88	120 331 00 72		Rundmutter Round nut		1									
89	10 180 612 01 82		Ausgleichring 2,50 mm dick) Shim, 2.50 mm thick)		1									zu - to 10 180 610 01 53
-	10 180 612 02 82		Ausgleichring 1,50 mm dick) wahlweise Shim, 1.50 mm thick) optional		1									zu - to 10 180 610 02 53
-	10 180 612 03 82		Ausgleichring 2,50 mm dick) Shim, 2.50 mm thick)		1									zu - to 10 180 610 03 53

Bild-Nr. Fig. No.	Teilnummer No. of spare part	And.-M. Modif. No.	Benennung Denomination	Fußnote Footnote	Anzahl für Baumuster Quantity for models: alle all	010	011	030	037	10 50	11 51	20 60	21 61	Bemerkungen Remarks
-	10 180 612 04 82		Ausgleichring 3,50 mm dick) Shim, 3.50 mm thick) wahlweise optional		1									zu - to 10 180 610 04 53
-	10 180 612 05 82		Ausgleichring 4,50 mm dick) Shim, 4.50 mm thick)		1									zu - to 10 180 610 05 53
90	10 180 616 00 76		Ausgleichschale vorn (für Gabelträger links und rechts) Spacer, front (for fork member, left and right)		2									
95	30 180 610 00 31		Konsole mit Verstärkungsplatte für Schließkeil-Heckdeckel (an Boden hinten) Bracket with reinforcement plate for striker, rear lid (at floor, rear)					1	1					
96	30 180 616 01 35		Schließblech links) Locking plate, left) für Kastensäule unten) for pillar, bottom					1	1					
97	30 180 616 02 35		Schließblech rechts) Locking plate, right)					1	1					
98	30 180 611 07 16		Längsträger-Verstärkung hinten links Side member, reinforcement, rear, left					1						) bis Fgst. 8503413) up to chassis 8503413
99	30 180 611 08 16		Längsträger-Verstärkung hinten rechts Side member, reinforcement, rear, right					1						))
-	30 180 616 01 38		Auflagewinkel links Support angle, left					1	1					ab Fgst. 8503414 from chassis 8503414 ab Fgst. 8503297 from chassis 8503297
-	30 180 616 02 38		Auflagewinkel rechts Support angle, right					1	1					ab Fgst. 8503414 from chassis 8503414 ab Fgst. 8503297 from chassis 8503297

Bild-Nr. Fig.No.	Teilnummer No. of spare part	And.-M. Modif.No.	Benennung Denomination	Fußnote Footnote	Anzahl für Baumuster Quantity for models alle all	010	011	030	037	10 50	11 51	20 60	21 61	Bemerkungen Remarks
-	30 180 616 05 12		Verstärkungswinkel links Reinforcement angle, left					1						ab Fgst. 8503414 from chassis 8503414
									1					ab Fgst. 8503297 from chassis 8503297
-	30 180 616 06 12		Verstärkungswinkel rechts Reinforcement angle, right					1						ab Fgst. 8503414 from chassis 8503414
									1					ab Fgst. 8503297 from chassis 8503297

Bild-Nr. Fig.No.	Teilnummer No. of spare part	And.-M. Modif.No.	Benennung Denomination	Fußnote Footnote	Anzahl für Baumuster Quantity for models: alle all	010	011	030	037	10 50	11 51	20 60	21 61	Bemerkungen Remarks
			Vorderwand Front Wall											
- -	10 180 620 00 05) 10 180 620 05 05)		ersetzt durch 128 620 01 05 replaced by	3		-	-			+	+			
1	128 620 01 05		Vorderwand-Rohbau Front wall shell			1	1			+	+			
- -	10 180 620 02 05) 10 180 620 06 05)		ersetzt durch 128 620 02 05 replaced by	3		-	-					+	+	
-	128 620 02 05		Vorderwand-Rohbau Front wall shell			1	1					+	+	
-	30 180 620 00 05		ersetzt durch 128 620 03 05) replaced by)					-	-	+	+			
2	128 620 03 05		Vorbau-Rohbau)ohne Querbügel Body front end, shell)und ohne Vorder-)wandsäule)without cross					1	1	+	+			
-	30 180 620 01 05		ersetzt durch 128 620 04 05)clamp and without replaced by)front wall pillar					-	-			+	+	
-	128 620 04 05		Vorbau-Rohbau) Body front end, shell)					1	1			+	+	
-	30 180 620 00 08		Stirnwand) Front wall)) Oberteil mit Streben) upper part with struts	2				-	-	+	+			
-	30 180 620 06 08		Stirnwand) Front wall)	2				-	-			+	+	

10023

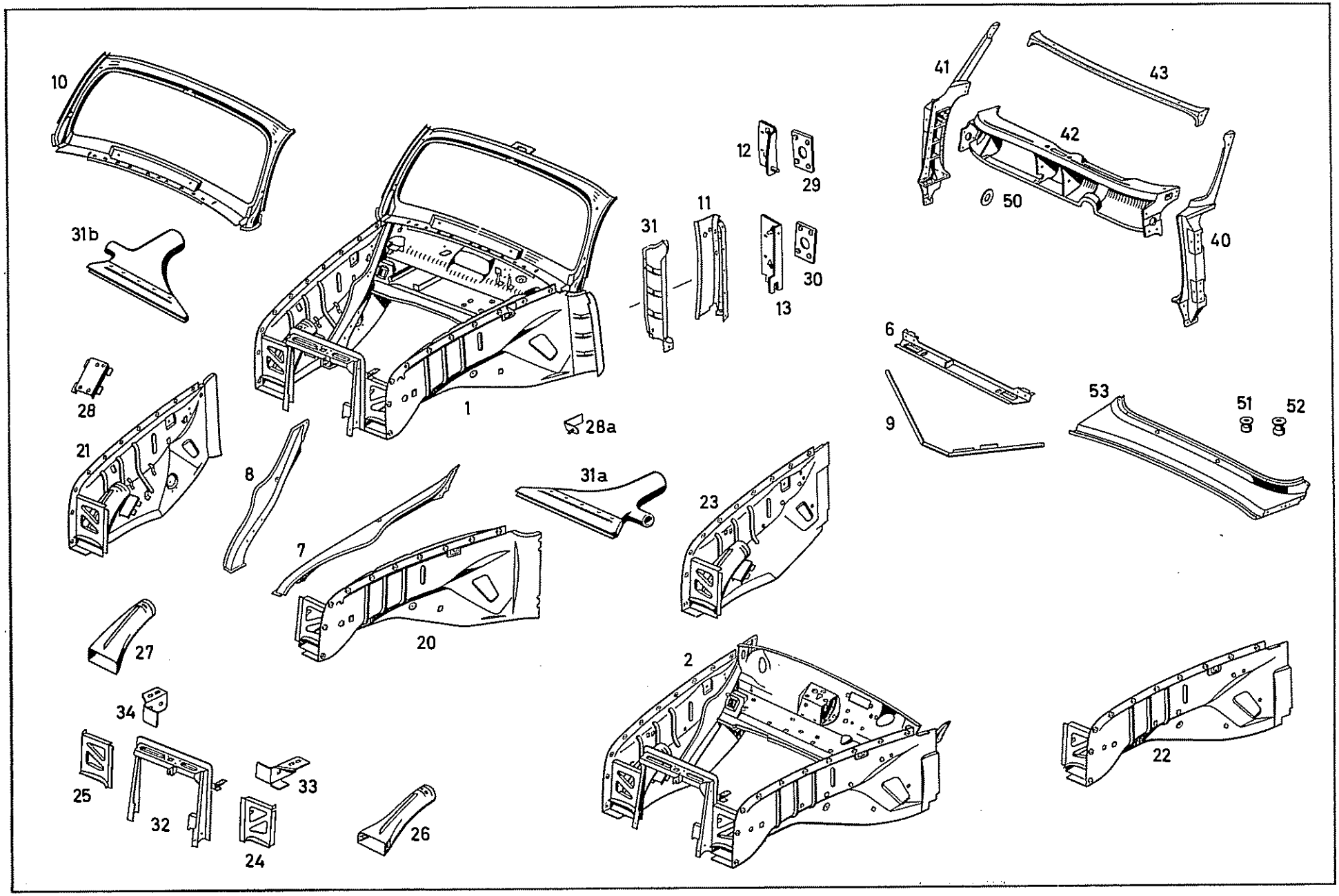
10
31b
28
21
8
1
28a
12
29
11
31
30
13
41
43
42
50
40
6
9
53
51
52
31a
23
7
20
27
34
25
32
33
24
26
2
22

Bild-Nr. Fig. No.	Teilnummer No. of spare part	And.-M. Modif. No.	Benennung Denomination	Fußnote Footnote	Anzahl für Baumuster Quantity for models: alle all	010	011	030	037	10 50	11 51	20 60	21 61	Bemerkungen Remarks
-	30 180 620 02 08		Stirnwand) Front wall)) Oberteil) upper part	3				-	-	✣	✣			
-	30 180 620 04 08		Stirnwand) Front wall)	3				-	-			✣	✣	
-	30 180 620 03 08		Stirnwand) Front wall)) Unterteil) lower part	3				-	-	✣	✣			
-	30 180 620 05 08		Stirnwand) Front wall)	2				-	-			✣	✣	
6	10 180 620 00 53		Querkanal Cross brace					1	1	✣	✣			
-	10 180 620 01 53		Querkanal Cross brace					1	1			✣	✣	
-	30 180 620 01 19		Strebe) Strut))für Radeinbaublech links)for wheel arch pan, left					1	1	✣	✣			
-	30 180 620 03 19		Strebe) Strut)					1	1			✣	✣	
-	30 180 620 02 19		Strebe) Strut)) für Radeinbaublech rechts) for wheel arch pan, right					1	1	✣	✣			
-	30 180 620 04 19		Strebe) Strut)					1	1			✣	✣	
-	10 180 620 00 53		Querkanal Cross brace			1	1			✣	✣			
-	10 180 620 01 53		Querkanal Cross brace			1	1					✣	✣	

Bild-Nr. Fig.No.	Teilnummer No. of spare part	And.-M. Modif.No.	Benennung Denomination	Fußnote Footnote	Anzahl für Baumuster Quantity for models									Bemerkungen Remarks
					alle all	010	011	030	037	10 50	11 51	20 60	21 61	
-	10 180 620 03 19		ersetzt durch 10 180 620 01 19 replaced by			-	-							
7	10 180 620 01 19		Strebe (für Radeinbaublech links) Strut (for wheel arch pan, left)			1	1							
-	10 180 620 02 19		ersetzt durch 10 180 620 04 19 replaced by			-	-							
8	10 180 620 04 19		Strebe (für Radeinbaublech rechts) Strut (for wheel arch pan, right)			1	1							
9	30 180 620 00 19		Strebe) Strut)) für Vorbau) for body front					1	1	+	+			
-	30 180 620 05 19		Strebe) Strut)					1	1			÷	+	
10	10 120 620 05 06		Vorderwandrahmen innen oben mit Schliessblech Front wall frame, inside, top, with cover plate			1	1							
-	10 120 620 01 71		ersetzt durch 10 120 620 05 71 replaced by			-	-							
11	10 120 620 05 71		Falzblech links unten Angle plate, left, bottom			1	1							
- -	10 120 620 02 71) 10 120 620 06 71)		ersetzt durch 10 120 620 08 71 replaced by			-	-							
-	10 120 620 08 71		Falzblech rechts unten Angle plate, right, bottom			1	1							

Bild-Nr. Fig. No.	Teilnummer No. of spare part	And.-M. Modif.No.	Benennung Denomination	Fußnote Footnote	Anzahl für Baumuster Quantity for models alle all	010	011	030	037	10 50	11 51	20 60	21 61	Bemerkungen Remarks
-	10 120 620 01 11		ersetzt durch 10 120 620 07 16 replaced by			-	-							
12	10 120 620 07 16		Verstärkung oben (für Türscharnier links) Reinforcement, top (for door hinge, left)			1	1							
-	10 120 620 02 11		ersetzt durch 10 120 620 08 16 replaced by			-	-							
-	10 120 620 08 16		Verstärkung oben (für Türscharnier rechts) Reinforcement, top (for door hinge, right)			1	1							
- -	10 120 620 05 11) 10 120 620 09 16)		ersetzt durch 120 621 01 17 replaced by			-	-							
13	120 621 01 17		Verstärkung unten (für Türscharnier links) Reinforcement, bottom (for door hinge, left)			1	1							
- -	10 120 620 06 11) 10 120 620 10 16)		ersetzt durch 120 621 02 17 replaced by			-	-							
-	120 621 02 17		Verstärkung unten (für Türscharnier rechts) Reinforcement, bottom (for door hinge, right)			1	1							
20	10 180 620 03 61		Radeinbaublech vorn links Wheel arch pan, front, left	4		1	1			+	+			
-	10 180 620 05 61		Radeinbaublech vorn links Wheel arch pan, front, left	4		1	1					+	+	
21	10 180 620 04 61		Radeinbaublech vorn rechts Wheel arch pan, front, right	4		1	1			+	+			
-	10 180 620 06 61		Radeinbaublech vorn rechts Wheel arch pan, front, right	4		1	1					+	+	

Bild-Nr. Fig.No.	Teilnummer No. of spare part	And.-M. Modif.No.	Benennung Denomination	Fußnote Footnote	Anzahl für Baumuster Quantity for models: alle all	010	011	030	037	10 50	11 51	20 60	21 61	Bemerkungen Remarks
22	30 180 620 01 61		Radeinbaublech vorn links Wheel arch pan, front, left	4				1	1	+	+			
-	30 180 620 03 61		Radeinbaublech vorn links Wheel arch pan, front, left	4				1	1			+	+	
23	30 180 620 02 61		Radeinbaublech vorn rechts Wheel arch pan, front, right	4				1	1	+	+			
-	30 180 620 04 61		Radeinbaublech vorn rechts Wheel arch pan, front, right	4				1	1			+	+	
24	10 180 626 01 46		Versteifungsblech seitlich links Reinforcement plate, lateral, left		1									
25	10 180 626 02 46		Versteifungsblech seitlich rechts Reinforcement plate, lateral, right		1									
-	10 180 620 01 48		ersetzt durch 10 180 620 03 48 replaced by		-									
26	10 180 620 03 48		Hutze links Scoop, left	5	1									für Heizung und Lüftung for heating and ventilation
-	10 180 620 02 48		ersetzt durch 10 180 620 04 48 replaced by		-									
27	10 180 620 04 48		Hutze rechts Scoop, right	5	1									
28	10 180 620 00 70		Halter (für Knickregler rechte Seite) Bracket (for voltage regulator, right side)		1									
28a	10 180 620 00 12		Haltewinkel (für Unterdruckbehälter) Fixing angle (for vacuum container)			1	1				+		+	ab Fgst. 7509039 from chassis 7509030

Bild-Nr. Fig.No.	Teilnummer No. of spare part	And.-M. Modif.No.	Benennung Denomination	Fußnote Footnote	Anzahl für Baumuster Quantity for models: alle all	010	011	030	037	10 50	11 51	20 60	21 61	Bemerkungen Remarks
-	30 180 620 03 12		Haltewinkel (für Unterdruckbehälter) Fixing angle (for vacuum container)					1	1		+		+	
29	10 120 621 01 13		Gewindeplatte oben links Threaded plate, top, left			1	1							
-	10 120 621 02 13		Gewindeplatte oben rechts Threaded plate, top, right			1	1							
30	10 120 621 03 13		Gewindeplatte unten links Threaded plate, bottom, left			1	1							
-	10 120 621 04 13		Gewindeplatte unten rechts Threaded plate, bottom, right			1	1							
- -	10 180 620 01 72) 10 180 621 01 16)		ersetzt durch 10 120 621 01 16 replaced by			-	-							
31	10 120 621 01 16		Versteifungsblech aussen links Reinforcement plate, outside, left	6		1	1							
- -	10 180 620 02 72) 10 180 621 02 16)		ersetzt durch 10 120 621 02 16 replaced by			-	-							
-	10 120 621 02 16		Versteifungsblech aussen rechts Reinforcement plate, outside, right	6		1	1							
31a	10 120 830 01 19		Entfrosterdüse links Defroster nozzle, left			1	1							
31b	10 120 830 02 19		Entfrosterdüse rechts Defroster nozzle, right			1	1							

für Türscharnier / for door hinge

für Türscharnierseite auf Falzblech / for door hinge side of angle plate

Bild-Nr. Fig. No.	Teilnummer No. of spare part	And.-M. Modif. No.	Benennung Denomination	Fußnote Footnote	Anzahl für Baumuster Quantity for models alle all	010	011	030	037	10 50	11 51	20 60	21 61	Bemerkungen Remarks
-	10 180 620 00 18		ersetzt durch 128 620 00 18 replaced by		-									
32	128 620 00 18		Versteifungsrahmen Reinforcement frame		1									
33	10 180 626 01 22		Halter links) Bracket, left) für Kühlerbefestigung) for radiator mounting		1									
34	10 180 626 02 22		Halter rechts) Bracket, right)		1									
40	30 180 621 03 10		Vorderwandsäule links Front wall pillar, left					1	1					
41	30 180 621 04 10		Vorderwandsäule rechts Front wall pillar, right					1	1					
42	30 180 622 00 30		Querbügel mitte Vorbau Cross clamp, center, body front end					1	1	+	+			
-	30 180 622 02 30		Querbügel mitte Vorbau Cross clamp, center, body front end					1	1			+	+	
-	180 622 00 30		ersetzt durch 180 622 01 30 replaced by					-	-					
43	180 622 01 30		Querbügel oben (Vorbau - Windschutz) Cross clamp, top (body front end, windscreen)					1	1					
-	M 8x25 DIN 933-8 G		Sechskantschraube) Hex.-hd. screw) für Querbügel oben an Vorder-) wandsäule links und rechts) for cross clamp, top at front					2						
-	AM 8x30 DIN 7987-4S		Senkschraube) wall pillar, left and right Countersunk screw)					2						

Bild-Nr. Fig.No.	Teilnummer No. of spare part	And.-M. Modif.No.	Benennung Denomination	Fußnote Footnote	Anzahl für Baumuster Quantity for models alle all	010	011	030	037	10 50	11 51	20 60	21 61	Bemerkungen Remarks
-	B 8 DIN 127		Federring (für Querbügel oben an Vorderwandsäule links und rechts) Lock washer (for cross clamp, top at front wall pillar, left and right)					2						
-	BM 8x35 DIN 7987-4S		Senkschraube Countersunk screw) für Querbügel oben und Verbindungswinkel an Vorderwandsäule for cross clamp, top and connecting angle at front wall pillar						2					
-	AM 6x15 DIN 7987-4S		Senkschraube Countersunk screw						2					
-	AM 8x30 DIN 7987-4S		Senkschraube Countersunk screw						2					
-	M 8x25 DIN 933-8 G		Sechskantschraube Hex.-hd.screw) für Querbügel mitte an Vorderwandsäule for cross clamp center at front wall pillar					8	8					
-	8,4 DIN 125		Scheibe Washer					8	8					
-	B 8 DIN 127		Federring Lock washer					8	8					
-	M 8 m x 16 N 421		Gewindeeinsatz Heli-Coil Threaded bushing "Heli-Coil") für Vorderwandsäule for front wall pillar					22	22					
-	M 6 m x 9 N 421		Gewindeeinsatz Heli-Coil Threaded bushing "Heli-Coil"					4	4					
-	M 6 m x 6 N 421		Gewindeeinsatz Heli-Coil Threaded bushing "Heli-Coil"					2	2					

10023

Bild-Nr. Fig.No.	Teilnummer No. of spare part	And.-M. Modif.No.	Benennung Denomination	Fußnote Footnote	Anzahl für Baumuster Quantity for models alle all	010	011	030	037	10 50	11 51	20 60	21 61	Bemerkungen Remarks
-	M 8 m x 16 N 421		Gewindeeinsatz Heli-Coil Threaded bushing "Heli-Coil"					2	2					
-	M 6 m x 12 N 421		Gewindeeinsatz Heli-Coil Threaded bushing "Heli-Coil"					6	6					für Querbügel oben for cross clamp, top
-	M 5 m x 10 N 421		Gewindeeinsatz Heli-Coil Threaded bushing "Heli-Coil"					2	2					
-	M 4 m x 8 N 421		Gewindeeinsatz Heli-Coil Threaded bushing "Heli-Coil"					8	8					
-	M 8x30 DIN 933-8 G		Sechskantschraube Hex.-hd.screw					8	8					
-	8,4 DIN 125		Scheibe Washer					8	8					
-	B 8 DIN 127		Federring Lock washer					8	8					
-	M 8 DIN 934-5 S		Sechskantmutter Hex. nut					4	4					für Querbügel Radlauf und Strebe an Vorderwandsäule links und rechts
-	M 6x15 DIN 933-8G		Sechskantschraube Hex.-hd.screw					6	6					for cross clamp, wheel arch pan and strut at front wall pillar, left and right
-	6,4 DIN 125		Scheibe Washer					6	6					
-	B 6 DIN 127		Federring Lock washer					6	6					
-	M 6 DIN 934-5 S		Sechskantmutter Hex. nut					6	6					

Bild-Nr. Fig.No.	Teilnummer No. of spare part	And.-M. Modif.No.	Benennung Denomination	Fußnote Footnote	Anzahl für Baumuster Quantity for models: alle all	010	011	030	037	10 50	11 51	20 60	21 61	Bemerkungen Remarks
50	183 990 42 40		Scheibe) Washer)) wahlweise) optional					n.B. a.r.	n.B. a.r.					
-	183 990 35 40		Scheibe) Washer)					n.B. a.r.	n.B. a.r.					
51	000 990 02 97		Pop-Niet) Rivet))) für Vorbau Mittelstück					5	5					
-	000 990 07 97		ersetzt durch 000 990 21 97) an Querbügel replaced by) for body, front, center) part, at cross clamp)					-	-					
52	000 990 21 97		Pop-Niet) Rivet)					30	30					
53	30 180 620 00 09		Vorbau-Mittelstück-Beplankung (zwischen Motorhaube und Windschutz) Body front, center part, covering (between engine hood and windscreen)					1	1					

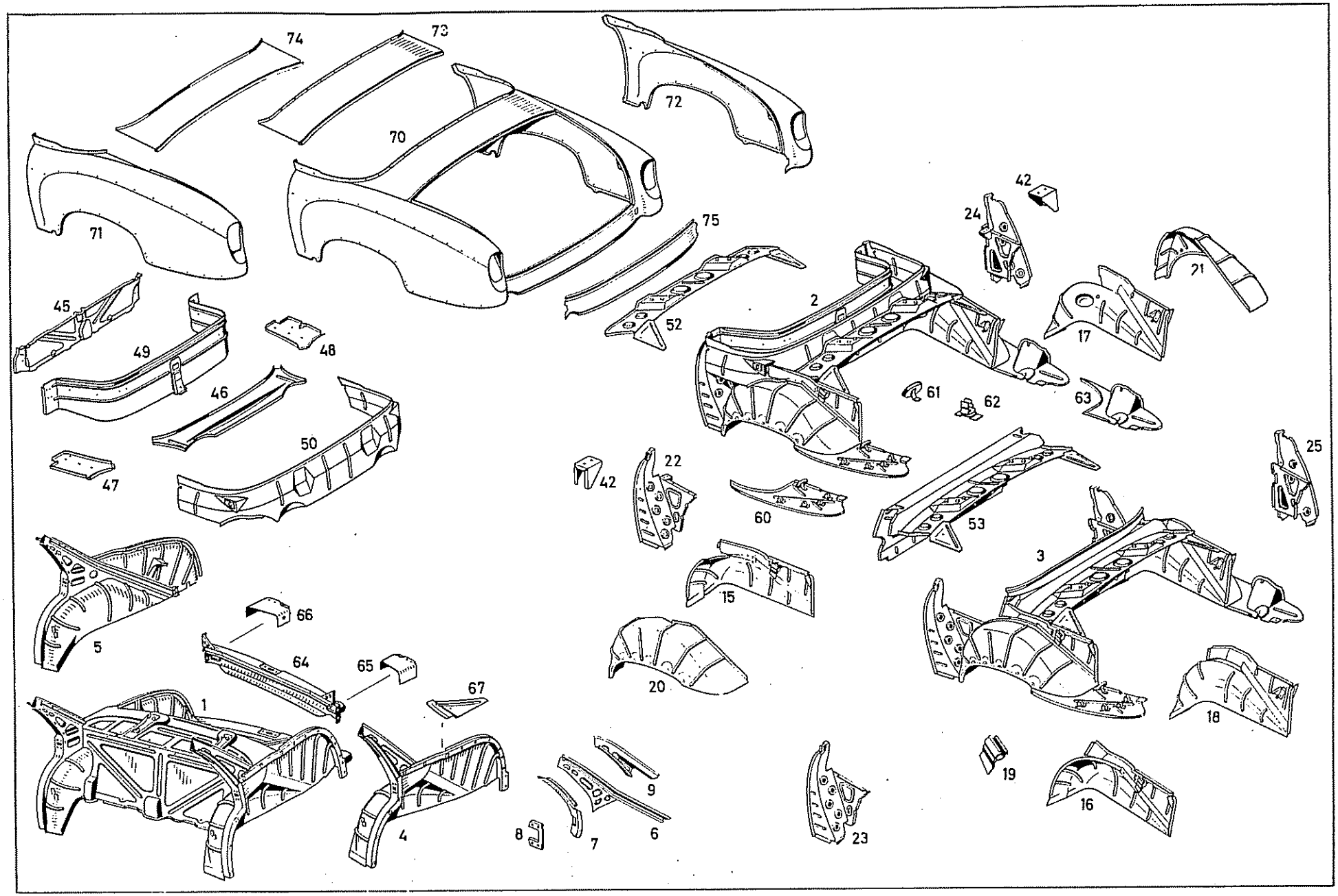
74
73
72
70
71
75
52
42
24
21
2
17
45
49
48
46
61
62
63
50
47
22
42
60
53
25
3
15
66
5
64
65
67
20
18
1
4
9
8
7
6
23
19
16

Bild-Nr. Fig. No.	Teilnummer No. of spare part	And.-M. Modif. No.	Benennung Denomination	Fußnote Footnote	Anzahl für Baumuster Quantity for models alle all	010	011	030	037	10 50	11 51	20 60	21 61	Bemerkungen Remarks
			Heck Body Rear End											
- -	10 180 640 00 05) 10 120 640 00 05)		ersetzt durch 10 120 640 05 05 replaced by			-	-							
1	10 120 640 05 05		Heck-Rohbau Body rear end, shell			1	1							
-	10 120 640 04 05		Heck-Rohbau Body rear end, shell			1	1							Export - Sonderwunsch für Bereifung 6,40-15 export, special request for tires 6.40-15
2	30 180 640 00 05		Heck-Rohbau Body rear end, shell					1						
3	30 180 640 02 05		Heck-Rohbau Body rear end, shell						1					
- -	10 120 640 01 59) 10 180 640 01 59)		ersetzt durch 10 120 640 07 59 replaced by			-	-							
4	10 120 640 07 59		Innenblech mit Radeinbaublech links Interior plate with wheel arch pan, left			1	1							
-	10 120 640 09 59		Innenblech mit Radeinbaublech links Interior plate with wheel arch pan, left			1	1							Export - Sonderwunsch für Bereifung 6,40-15 export, special request for tires 6.40-15
- -	10 120 640 02 59) 10 180 640 02 59)		ersetzt durch 10 120 640 08 59 replaced by			-	-							
5	10 120 640 08 59		Innenblech mit Radeinbaublech rechts Interior plate with wheel arch pan, right			1	1							

Bild-Nr. Fig. No.	Teilnummer No. of spare part	And.-M. Modif.No.	Benennung Denomination	Fußnote Footnote	Anzahl für Baumuster Quantity for models alle all	010	011	030	037	10 50	11 51	20 60	21 61	Bemerkungen Remarks
-	10 120 640 01 70		Radeinbaublech links Wheel arch pan, left			1	1							
-	10 120 640 02 70		Radeinbaublech rechts Wheel arch pan, right			1	1							
-	10 120 890 02 31		Konsole rechts (für Reserveradbefestigung) Bracket, right (for spare wheel fixing)		1									
-	10 120 890 01 31		Konsole links (für 2. Reserveradbefestigung) Bracket, left (for 2nd spare wheel fixing)		1									Export - Sonderwunsch export, special request
-	10 120 640 01 66		ersetzt durch 10 120 646 01 01 replaced by			-	-							
6	10 120 646 01 01		Innenblech oben links Interior plate, top, left			1	1							
-	10 120 640 02 66		ersetzt durch 10 120 646 02 01 replaced by			-	-							
-	10 120 646 02 01		Innenblech oben rechts Interior plate, top, right			1	1							
-	10 180 640 03 75		ersetzt durch 10 120 640 01 75 replaced by			-	-							
7	10 120 640 01 75		Falzblech links Angular plate, left			1	1							
-	10 180 640 04 75		ersetzt durch 10 120 640 02 75 replaced by			-	-							
-	10 120 640 02 75		Falzblech rechts Angular plate, right			1	1							

Bild-Nr. Fig.No.	Teilnummer No. of spare part	And.-M. Modif.No.	Benennung Denomination	Fußnote Footnote	Anzahl für Baumuster Quantity for models alle all	010	011	030	037	10 50	11 51	20 60	21 61	Bemerkungen Remarks
-	10 120 761 01 36		ersetzt durch 10 120 761 02 36 replaced by			-	-							
8	10 120 761 02 36		Gewindeplatte (für Schließöse) Threaded plate (for eyebolt)			2	2							
9	10 120 646 01 63		Schließblech links) Locking plate, left) zwischen Innenblech und Dachbeplankung) between interior plate			1	1							
-	10 120 646 02 63		Schließblech rechts) and roof panelling Locking plate, right)			1	1							
15	30 180 640 01 70		Radlaufblech) Wheel arch pan) innen links) inside, left					1						
16	30 180 640 03 70		Radlaufblech) Wheel arch pan)						1					
17	30 180 640 02 70		Radlaufblech) Wheel arch pan) innen rechts) inside, right					1						
18	30 180 640 04 70		Radlaufblech) Wheel arch pan)						1					
19	10 120 890 00 92		Halter für Wagenheber (an Radlaufblech innen links) Bracket for jack (at wheel arch pan, inside, left)					1	1					
20	30 180 647 03 75		Radlaufblech) Wheel arch pan) außen links) outside, left					1						
-	30 180 647 07 75		Radlaufblech) Wheel arch pan)						1					

10023

Bild-Nr. Fig. No.	Teilnummer No. of spare part	And.-M. Modif. No.	Benennung Denomination	Fußnote Footnote	Anzahl für Baumuster Quantity for models: alle all	010	011	030	037	10 50	11 51	20 60	21 61	Bemerkungen Remarks
21	30 180 647 04 75		Radlaufblech) Wheel arch pan)) außen rechts) outside, right					1						
-	30 180 647 08 75		Radlaufblech) Wheel arch pan)						1					
22	30 180 640 01 12		Kastensäule links mit Innenblech Pillar, left, with interior plate					1						
23	30 180 640 03 12		Kastensäule links mit Innenblech Pillar, left, with interior plate						1					
24	30 180 640 02 12		Kastensäule rechts mit Innenblech Pillar, right, with interior plate					1						
25	30 180 640 04 12		Kastensäule rechts mit Innenblech Pillar, right, with interior plate						1					
-	30 180 647 01 28		Stehblech links) Plate, left)))	2				-	-					
-	30 180 647 02 28		Stehblech rechts) Plate, right)) an Kastensäule) at pillar	2				-	-					
-	30 180 640 01 75		Falzblech links) Angular plate, left)))	2				-	-					
-	30 180 640 02 75		Falzblech rechts) Angular plate, right)	2				-	-					
-	30 180 647 01 24		Stegblech außen links Plate, outside, left	2				-	-					
-	30 180 647 02 24		Stegblech außen rechts Plate, outside, right	2				-	-					

Bild-Nr. Fig. No.	Teilnummer No. of spare part	And.-M. Modif.No.	Benennung Denomination	Fußnote Footnote	Anzahl für Baumuster Quantity for models: alle all	010	011	030	037	10 50	11 51	20 60	21 61	Bemerkungen Remarks
-	30 180 647 08 24		Stegblech vorn links Plate, front, left	2				-	-					
-	30 180 647 04 24		Stegblech, vorn rechts Plate, front, right	2				-	-					
-	30 180 640 01 50		Innenblech links) Interior plate, left) mit Konsole Verdeck-) lager) with bracket, top	2				-						
-	30 180 640 02 50		Innenblech rechts) mounting Interior plate, right)	2				-						
42	30 180 640 00 31		Konsole (für Verdecklager) Bracket (for top mounting)					2						
-	30 180 646 09 01		Innenblech links) Interior plate, left) ohne Konsole Verdeck-) lager) without bracket, top	2					-					
-	30 180 646 10 01		Innenblech rechts) mounting Interior plate, right)	2					-					
45	30 180 646 00 30		Trennwand Kofferraum (unterhalb Verdeckkasten) Partition luggage compartment (under top case)					1						
46	30 180 646 00 59		Boden-Mittelstück) Floor, center piece)					1						
47	30 180 646 01 59		Boden seitlich links) Floor, lateral, left)					1						
48	30 180 646 02 59		Boden seitlich rechts) an Verdeckkasten Floor, lateral, right) at top case					1						
49	30 180 640 02 46		Vorderwand) Front wall)					1						
50	30 180 640 00 47		Rückwand) Rear wall)					1						

Bild-Nr. Fig. No.	Teilnummer No. of spare part	And.-M. Modif. No.	Benennung Denomination	Fußnote Footnote	Anzahl für Baumuster Quantity for models: alle all	010	011	030	037	10 50	11 51	20 60	21 61	Bemerkungen Remarks
-	30 180 646 00 [illegible]		Abdeckblech (über Kofferraum) Cover plate (over luggage compartment)						1					
52	30 180 640 00 [illegible]		Verstärkungsblech) Reinforcement plate) für Heckdeckelscharnier) for hinge, rear cover					1						
53	30 180 640 02 16		Verstärkungsblech) Reinforcement plate)						1					
60	30 180 640 01 61		Boden hinten links Floor, rear, left					1	1					
61	30 180 640 01 52		Aufnahmeschale (für Wagenheber) Tubular bracket (for jack)					1	1					
62	10 120 890 00 10		Halter (für Radmutterschlüssel) Bracket (for wheel nut wrench)					2	2					
63	30 180 640 02 61		Boden hinten rechts Floor, rear, right					1	1					
64	10 120 640 00 71		Mittelstück unten Center part, bottom			1	1							
65	10 120 647 01 34		Abdeckung links) Cover plate, left) für Halter Stoßfänger) hinten) for bracket, bumper, rear			1	1							
66	10 120 647 02 34		Abdeckung rechts) Cover plate, right)			1	1							
67	10 120 646 01 18		Eckversteifung links) zwischen Kofferabdeck- Angle stiffening, left) blech und Radeinbaublech) between luggage			1	1							
-	10 120 646 02 18		Eckversteifung rechts) compartment cover plate Angle stiffening, right) and wheel arch pan			1	1							

Bild-Nr. Fig.No.	Teilnummer No. of spare part	And.-M. Modif.No.	Benennung Denomination	Fußnote Footnote	Anzahl für Baumuster Quantity for models: alle all	010	011	030	037	10 50	11 51	20 60	21 61	Bemerkungen Remarks
-	30 180 640 02 71		ersetzt durch 30 180 640 00 71 replaced by					-						)
70	30 180 640 00 71		Heck-Beplankung Rear covering					1						)
-	30 180 640 03 71		ersetzt durch 30 180 640 01 71 replaced by						-					)
-	30 180 640 01 71		Heck-Beplankung Rear covering						1					) Löcher für Stoßfängerhalter ausschneiden) cut out holes for bumper bracket
-	30 180 640 05 72		ersetzt durch 30 180 640 01 72 replaced by					-	-					)
71	30 180 640 01 72		Heck-Seitenteil links Rear part, side, left					1	1					) Beplankung) covering
-	30 180 640 06 72		ersetzt durch 30 180 640 02 72 replaced by					-	-					)
72	30 180 640 02 72		Heck-Seitenteil rechts Rear part, side, right					1	1					)
73	30 180 647 00 10		Heck-Mittelstück oben Rear part, center part, top					1						
74	30 180 647 02 10		Heck-Mittelstück oben Rear part, center part, top						1					
75	30 180 647 01 10		Heck-Mittelstück unten Rear part, center part, bottom					1	1					

Bild-Nr. Fig. No.	Teilnummer No. of spare part	And.-M. Modif.No.	Benennung Denomination	Fußnote Footnote	Anzahl für Baumuster Quantity for models									Bemerkungen Remarks
					alle all	010	011	030	037	10 50	11 51	20 60	21 61	
-	30 180 640 03 50		Innenblech links oben mit Halter) Interior plate, left, top with bracket) für Spiegel-befestigung) for fixing bowl	2					-					
-	30 180 640 04 50		Innenblech rechts oben mit Halter) Interior plate, right, top with bracket)	2					-					
-	000 989 68 85		Terostat (zum Abdichten des Kofferraume.) Terostat (for sealing of luggage compartment)					250g	250g					be. Bestellung Menge angeben state quantity when ordering

Bild-Nr. Fig.No.	Teilnummer No. of spare part	And.-M. Modif.No.	Benennung Denomination	Fußnote Footnote	Anzahl für Baumuster Quantity for models: alle all	010	011	030	037	10 50	11 51	20 60	21 61	Bemerkungen Remarks
			Dach Roof											
1	10 180 650 01 11		Dachrahmen links Roof frame, left			1	1							
-	10 180 650 02 11		Dachrahmen rechts Roof frame, right			1	1							
-	30 180 650 00 01		Dachrahmen. Roof frame	2					-					
3	30 180 650 00 10		Dachrahmen vorn (über Windschutz) Roof frame, front (above windscreen)						1					
4	30 180 650 01 11		Dachrahmen seitlich links Roof frame, lateral, left						1					
5	30 180 650 02 11		Dachrahmen seitlich rechts Roof frame, lateral, right						1					
6	30 180 650 01 24		Eckwinkel links Angular fitting, left						1					
7	30 180 650 02 24		Eckwinkel rechts Angular fitting, right						1					
10	10 180 650 00 70		Dachbeplankung (von Motorhaube bis Heckklappe) Roof panelling (from engine hood to rear lid)			1								
11	10 180 657 00 09		Dachbeplankungsblech (von Windschutz oben bis Rückwandfenster) Roof panel (from windscreen, top to rear wall window)			1								

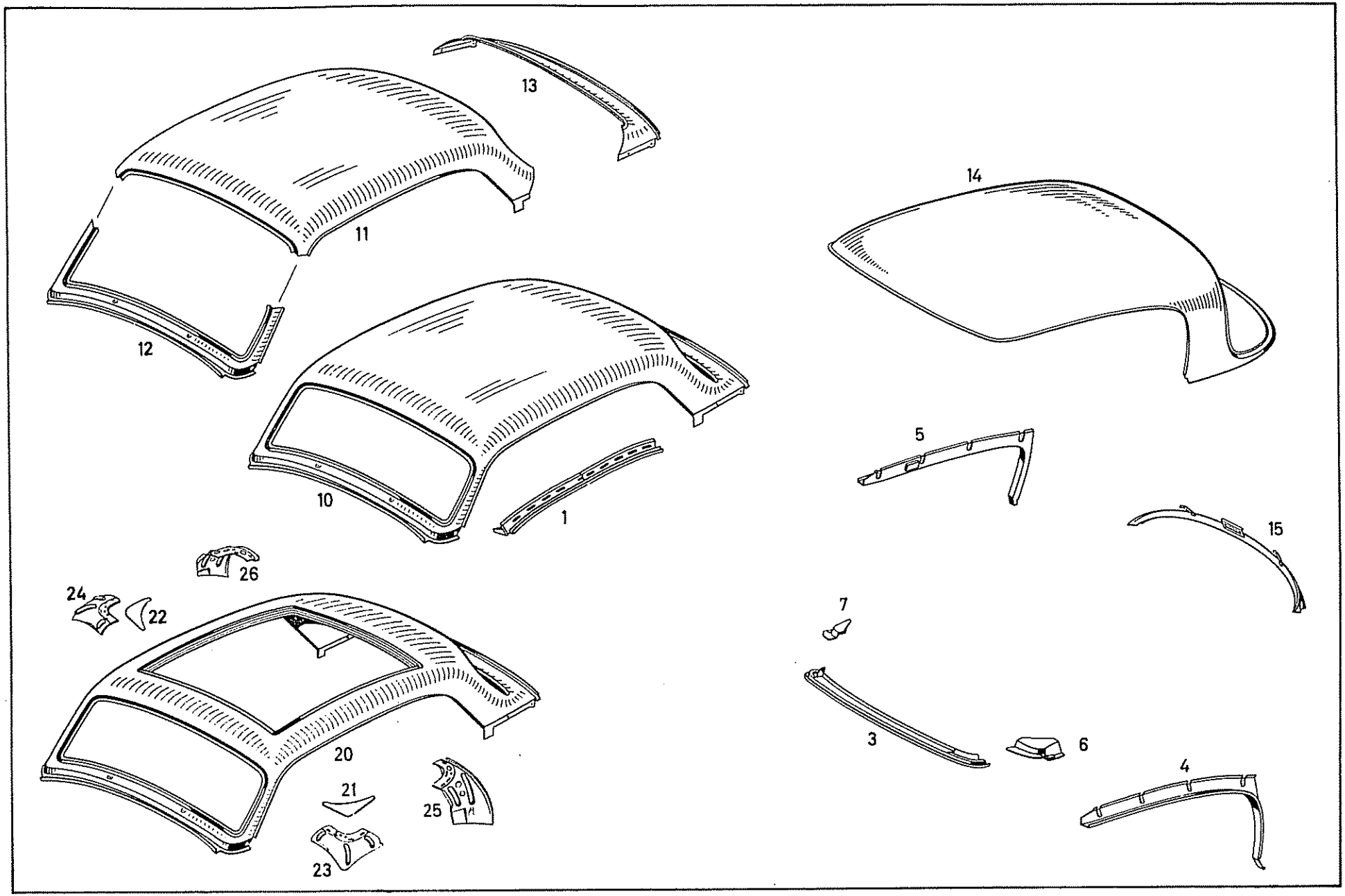
13
11
12
10
1
14
5
15
26
24
22
7
3
6
4
20
21
25
23

Bild-Nr. Fig.No.	Teilnummer No. of spare part	And.-M. Modif.No.	Benennung Denomination	Fußnote Footnote	Anzahl für Baumuster Quantity for models: alle all	010	011	030	037	10 50	11 51	20 60	21 61	Bemerkungen Remarks
12	10 120 650 01 72		Vorderwandrahmen außen (von Motorhaube bis Dach) Front wall frame, outside (from engine hood to roof)			1								
-	10 120 657 00 71		ersetzt durch 10 120 657 00 71 replaced by			-								
13	10 120 657 00 71		Mittelstück hinten oben (vom Rückwandfenster bis Heckklappe) Center piece, rear, top (from rear wall window to rear lid)			1								
14	30 180 650 00 70		Dachbeplankung Roof panelling						1					
-	AM 6x15 DIN 933-8G		Sechskantschraube Hex.-hd.screw						8					
-	B 6 DIN 127		Federring Lock washer						8					
-	6,4 DIN 125		Scheibe Washer						8					
-	000 987 21 41		Gummischeibe Rubber screw						8					
-	AM 6x15 DIN 7987-4S		Senkschraube Countersunk screw						4					
-	000 989 17 85		Knetgummi 1350 mm lang Rubber, 1,350 mm long						n.B. a.r.					laufende Meter bestellen order by the meter
15	30 180 650 01 71		Rückwandfensterrahmen oben Window frame for rear wall, top						1					

for roof frame at front wall

Bild-Nr. Fig.No.	Teilnummer No. of spare part	And.-M. Modif.No.	Benennung Denomination	Fußnote Footnote	Anzahl für Baumuster Quantity for models: alle all	010	011	030	037	10 50	11 51	20 60	21 61	Bemerkungen Remarks
-	10 180 650 03 70		ersetzt durch 10 180 650 08 70 zusammen mit 1 Deckschiene links 10 180 784 07 60 1 Deckschiene rechts 10 180 784 08 60 1 Spannspriegel 10 120 696 01 03 1 Gewindeplatte 10 120 657 00 11 1 Kurvenstück links 10 120 781 03 21 1 Kurvenstück rechts 10 120 781 04 21 1 Abschlußschiene 10 120 695 01 86 2 Käfigklammer 000 990 27 91 replaced by 10 180 650 08 70 together with 1 cover rail, left 10 180 784 07 60 1 cover rail, right 10 180 784 08 60 1 tightening bow 10 120 696 01 03 1 threaded plate 10 120 657 00 11 1 curve piece, left 10 120 781 03 21 1 curve piece, right 10 120 781 04 21 1 end rail 10 120 695 01 86 2 cage clip 000 990 27 91				1					bis Fgst. 7512705 up to chassis 7512705
20	10 180 650 08 70		Dachbeplankung (von Motorhaube bis Heckklappe) Roof panelling (from engine hood to rear lid)				1							ab Fgst. 7512706 from chassis 7512706
21	10 120 651 01 17		Verstärkung links Reinforcement, left				1							)
22	10 120 651 02 17		Verstärkung rechts Reinforcement, right				1							)
23	10 120 651 01 71		Eckwinkel vorn links Angular fitting, front, left				1							) bis Fgst. 7512705) up to chassis 7512705
24	10 120 651 02 71		Eckwinkel vorn rechts Angular fitting, front, right				1							)
25	10 120 651 01 72		Eckwinkel hinten links Angular fitting, rear, left				1							)
26	10 120 651 02 72		Eckwinkel hinten rechts Angular fitting, rear, right				1							)

Bild-Nr. Fig.No.	Teilnummer No. of spare part	And.-M. Modif.No.	Benennung Denomination	Fußnote Footnote	Anzahl für Baumuster Quantity for models: alle all	010	011	030	037	10 50	11 51	20 60	21 61	Bemerkungen Remarks
-	10 120 650 01 72		Vorderwandrahmen Front wall frame				1							
-	10 120 657 00 71		Mittelstück hinten oben Center piece, rear, top				1							
			Sonderwunsch - Stahlschiebedach Special Request, Metal Sliding Roof											
-	30 180 650 04 70		ersetzt durch 180 650 00 70 zusammen mit 1 Gleitschiene seitlich links 180 782 01 26 1 Gleitschiene seitlich rechts 180 782 02 26 1 Gleitwinkel vorn links 180 782 01 28 1 Gleitwinkel vorn rechts 180 782 02 28 2 Gleitwinkel hinten 180 782 00 28 1 Blattfeder links 110 782 01 35 1 Blattfeder rechts 110 782 02 35 replaced by 180 650 00 70 together with 1 sliding rail, lateral, left 180 782 01 26 1 sliding rail, lateral, right 180 782 02 26 1 sliding angle, front, left 180 782 01 28 1 sliding angle, front, right 180 782 02 28 1 sliding angle, rear 180 782 00 28 1 leaf spring, left 110 782 01 35 1 leaf spring, right 110 782 02 35					-				Ersatzteilvereinfachung siehe Gruppe 78 simplicity of spare parts see group 78
-	180 650 00 70		Dachbeplankung mit Verstärkungsrahmen Roof panelling with reinforcement frame						1					
-	30 180 650 02 71		Rückwandfensterrahmen oben Window frame to rear wall, top						1					

10023

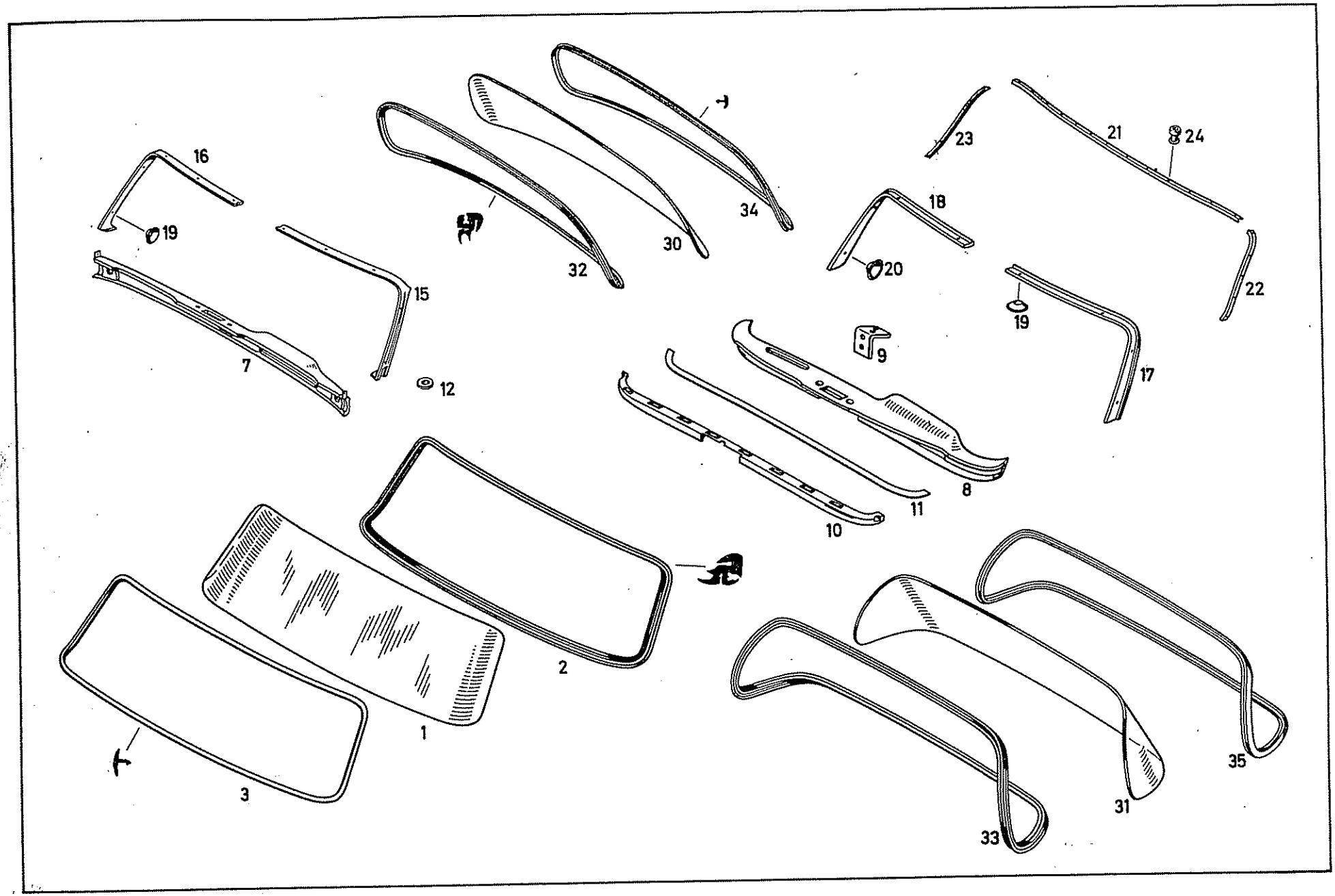
16
19
7
15
12
32
30
34
23
21
24
18
20
22
19
17
9
8
11
10
2
1
3
35
31
33

Bild-Nr. Fig. No.	Teilnummer No. of spare part	And.-M. Modif.No.	Benennung Denomination	Fußnote Footnote	Anzahl für Baumuster Quantity for models alle all	010	011	030	037	10 50	11 51	20 60	21 61	Bemerkungen Remarks
			Windschutz Windscreen											
1	10 120 671 00 10		Windschutzscheibe Windscreen			1	1							
-	30 180 671 00 10		Windschutzscheibe Windscreen					1	1					
2	10 120 671 00 20		Dichtungsrahmen Sealing frame			1	1							
-	30 180 671 00 20		Dichtungsrahmen Sealing frame					1	1					
3	10 120 671 00 30		Zierrahmen) Ornamental frame) Zierleiste außen) ornamental bar, outside			1	1							
-	30 180 671 00 30		Zierrahmen) Ornamental frame)					1	1					
7	10 180 670 05 51		Fensterschlüssel unten Window moulding, bottom			1	1			+	+			
-	10 180 670 06 51		Fensterschlüssel unten Window moulding, bottom			1	1					+	+	
8	30 180 670 09 51		Fensterschlüssel unten Window moulding, bottom					1	1	+	+			
-	30 180 670 14 51		Fensterschlüssel unten Window moulding, bottom					1	1			+	+	
9	30 180 680 00 14		Halter mitte (für Schalttafel) Bracket, center (for instrument panel)					1	1					

Bild-Nr. Fig. No.	Teilnummer No. of spare part	And.-M. Modif.No.	Benennung Denomination	Fußnote Footnote	Anzahl für Baumuster Quantity for models: alle all	010	011	030	037	10 50	11 51	20 60	21 61	Bemerkungen Remarks
-	3,5x10 DIN 7997		Senkholzschraube (für Halter an Fensterschlüssel) Countersunk wood screw (for bracket at window moulding)					2	2					
10	30 180 670 08 51		Zierleiste) Ornamental bar)) unter Fensterschlüssel) under window moulding					1	1	+	+			
-	30 180 670 12 51		Zierleiste) Ornamental bar)					1	1			+	+	
-	4,5x25 DIN 7997		Senkholzschraube) Countersunk wood screw))					1	1					
-	4x50 DIN 7995		Linsensenkholzschraube) Lens-hd.countersunk wood screw) für Zierleiste an Fensterschlüssel for ornamental bar at window moulding					1	1					
-	4x45 DIN 7995		Linsensenkholzschraube) Lens-hd.countersunk wood screw)					2	2					
11	000 983 16 10		Unterlage, 1350 mm lang (für Fensterschlüssel unten) Underlayer, 1,350 mm long (for window moulding, bottom)					3	3					laufende Meter bestellen order by the meter
-	B 3,9x13 DIN 7982		Senkblechschraube) Countersunk sheet metal screw)) für Fensterschlüssel) unten an Vorbau			2	2							
-	M 5x12 DIN 933-8G		Sechskantschraube) Hex.-hd.screw) for window moulding, bottom at) body front end			1	1							
12	000 984 11 55		Scheibe) Washer)			1	1							
-	BZ 3,5x9,5 DIN 7982		Senkblechschraube) Countersunk sheet metal screw) für Fensterschlüssel) an Vorbau					1	1					
-	BZ 3,9x25 DIN 7982		Senkblechschraube) Countersunk sheet metal screw) for window moulding at body front end					2	2					

Bild-Nr. Fig. No.	Teilnummer No. of spare part	And.-M. Modif. No.	Benennung Denomination	Fußnote Footnote	Anzahl für Baumuster Quantity for models alle all	010	011	030	037	10 50	11 51	20 60	21 61	Bemerkungen Remarks
15	10 180 670 00 51		Fensterschlüssel links Window moulding, left			1	1							
16	10 180 670 10 51		Fensterschlüssel rechts Window moulding, right			1	1							
17	30 180 670 01 51		Fensterschlüssel links Window moulding, left					1	1					)
18	30 180 670 00 51		Fensterschlüssel rechts Window moulding, right					1	1					) bei Bestellung Musterstück des Furniers mit einsenden) send sample of veneer when ordering
-	180 670 05 51		Fensterschlüssel links Window moulding, left	26					1					)
-	180 670 06 51		Fensterschlüssel rechts Window moulding, right	26					1					)
-	B 3,9x22 DIN 7983 verchromt		Linsensenkblechschraube (für Fensterschlüssel unten) Lens-hd. countersunk sheet metal screw (for window moulding, bottom)			8	8							
-	B 3,5x32 DIN 7983 verchromt		Linsensenkblechschraube Lens-hd. countersunk sheet metal screw	26					10					
-	B 3,9x25 DIN 7983 verchromt		Linsensenkblechschraube Lens-hd. countersunk sheet metal screw					4	4					)für Fensterschlüssel an Quer-)bügel oben bzw. Fensterschlü-)sel unten
19	000 985 10 62 verchromt		Senkunterlegscheibe Countersunk washer	26		8	8	4	4 10					)for window moulding at cross)clamp, top, or window)moulding, bottom, resp.
-	B 3,5x25 DIN 7983 verchromt		Linsensenkblechschraube Lens-hd. countersunk sheet metal screw					4	4					)
20	000 985 10 62		Senkunterlegscheibe Countersunk washer					4	4					)für Fensterschlüssel an)Vorderwandsäule seitlich)for window moulding at)front wall pillar, lateral)

Bild-Nr. Fig.No.	Teilnummer No. of spare part	And.-M. Modif.No.	Benennung Denomination	Fußnote Footnote	Anzahl für Baumuster Quantity for models alle all	010	011	030	037	10 50	11 51	20 60	21 61	Bemerkungen Remarks
21	30 180 671 00 13		Haltewinkel oben (Querbügel oben) / Fix.angle, top (cross clamp, top)					1	1					
22	30 180 671 01 13		Haltewinkel Vorderwandsäule links / Fix.angle, front wall pillar, left					1	1					
23	30 180 671 02 13		Haltewinkel Vorderwandsäule rechts / Fix.angle, front wall pillar, right					1	1					
24	000 990 07 97		Pop-Niet (für Haltewinkel an Querbügel oben) / "Pop" rivet (for fix. angle at cross clamp, top)					13	13					
-	000 990 07 97		Pop-Niet (für Haltewinkel an Vorderwandsäule) / "Pop"-rivet (for fix. angle at front wall pillar)					10	10					
			Rückwandfenster / Rear Wall Window											
30	10 120 678 00 10		Glasscheibe / Glass pane			1	1							
31	30 180 678 00 10		Glasscheibe / Glass pane						1					
32	10 120 678 00 20		Dichtungsrahmen / Sealing frame			1	1							
33	30 180 678 00 20		Dichtungsrahmen / Sealing frame						1					
34	10 120 678 00 30		Zierrahmen / Ornamental frame) Zierleiste außen / ornamental bar, outside			1	1							
35	30 180 670 00 16		Zierrahmen / Ornamental frame						1					

Bild-Nr. Fig.No.	Teilnummer No. of spare part	And.-M. Modif.No.	Benennung Denomination	Fußnote Footnote	Anzahl für Baumuster Quantity for models alle all	010	011	030	037	10 50	11 51	20 60	21 61	Bemerkungen Remarks
			Ausschlag und Verkleidung Lining and Covering											
- 1 - - - 2 - - - -	10 180 682 01 04) 10 180 682 07 04) 10 180 682 03 04) 10 180 682 09 04) 10 180 682 02 04) 180 682 01 04) 10 180 682 04 04) 180 682 02 04) 10 180 682 05 04) 10 180 682 06 04)		ersetzt durch 000 983 30 91 replaced by			-	-							
-	000 983 30 91		Abdämpfung(für Pedalboden) Antisqueak, (for pedal floor))Bitumen-)Filzpappe)5 mm dick)bituminous)felt card-)board		1									
- 3	10 120 682 01 06) 10 180 682 01 06)		ersetzt durch 000 983 30 91 replaced by)5 mm thick		-									
-	000 983 30 91		Abdämpfung(für Getriebeabdeckblech) Antisqueak(for transmission cover plate)		1									laufende Meter bestellen order by the meter
- - 4	10 120 682 00 14) 10 120 682 02 13) 10 180 682 01 13)		ersetzt durch 000 983 22 92 replaced by		-									
-	000 983 22 92		Abdämpfung (für Getriebeabdeckblech) (Waffelfilz, 10 mm dick) Antisqueak(for transmission cover plate) (waffle felt, 10 mm thick)		1									
- 5	10 120 682 00 07) 10 180 682 00 07)		ersetzt durch 000 983 30 91 replaced by		-									
-	000 983 30 91		Abdämpfung (für Mitteltunnel) (Bitumen-Filzpappe 5 mm dick) Antisqueak(for tunnel, center) (bituminous felt cardboard, 5 mm thick)		1									

Ausschlag und Verkleidung
Lining and Covering

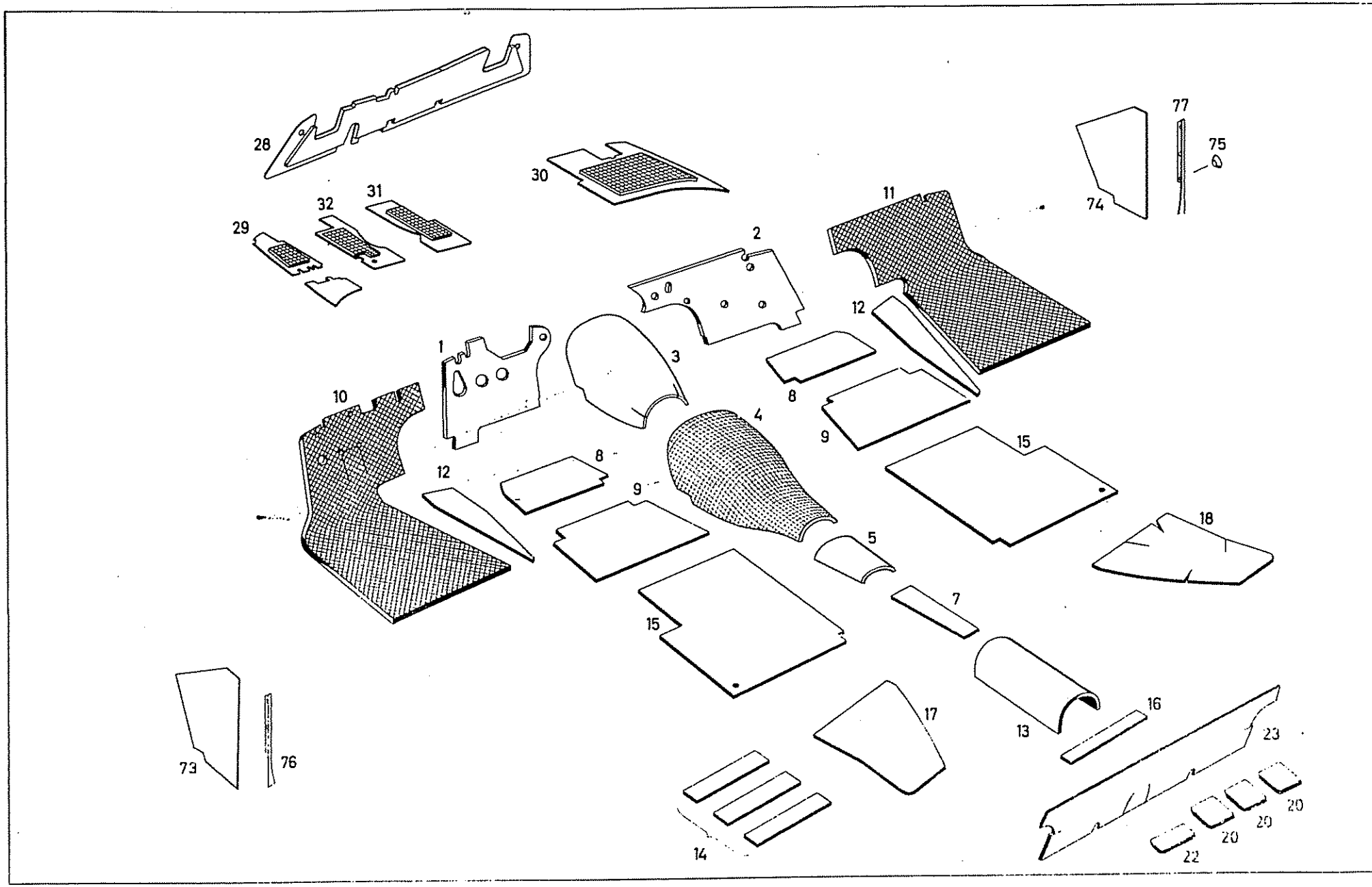

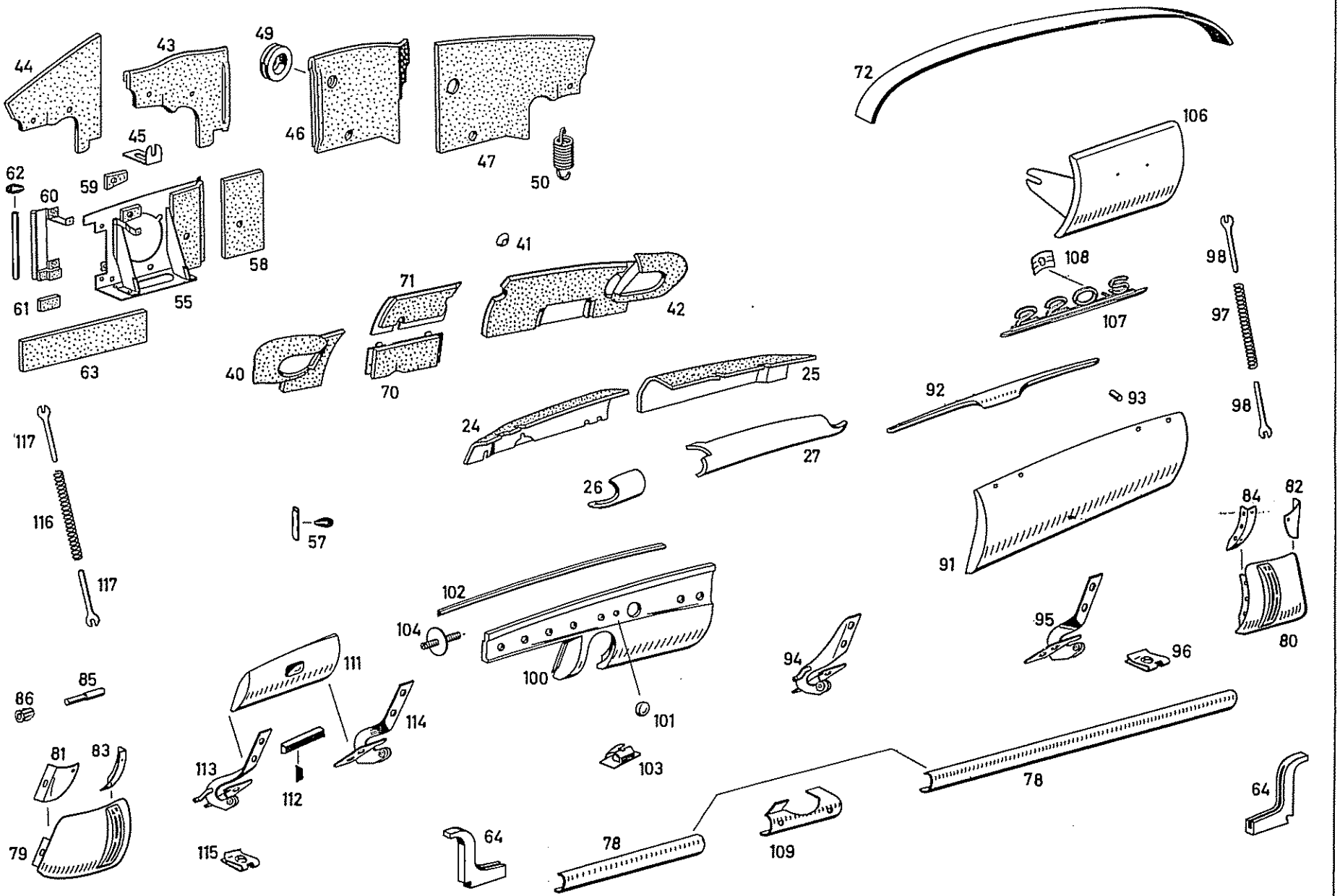
44
43
49
46
47
50
45
62
59
60
58
61
55
63
41
71
42
40
70
72
106
108
107
98
97
25
24
92
93
27
26
117
116
57
91
84
82
80
102
104
100
101
95
96
94
111
85
86
114
113
112
103
81
83
79
115
64
78
109
64

Bild-Nr. Fig. No.	Teilnummer No. of spare part	And.-M. Modif. No.	Benennung Denomination	Fußnote Footnote	Anzahl für Baumuster Quantity for models: alle all	010	011	030	037	10 50	11 51	20 60	21 61	Bemerkungen Remarks
-	10 120 682 00 16)		ersetzt durch 000 983 29 91		-									)
7	120 682 00 16)		replaced by											)
-	000 983 29 91		Abdämpfung (für Sitzkasten mitte) (Bitumen-Filzpappe, 3 mm dick) Antisqueak (for seat cushion, center) (bituminous felt cardboard, 3 mm thick)		1									)
8	10 120 682 01 01)		ersetzt durch 000 983 30 91		-									)
9	10 120 682 02 01)		replaced by											)
-	000 983 30 91		Abdämpfung (für Fahrerboden) (Bitumen-Filzpappe, 5 mm dick) Antisqueak (for driver's floor) (bituminous felt cardboard, 5 mm thick)		2									)
-	10 180 682 01 01)		ersetzt durch 000 983 22 92	)	-	-	-							)
10	10 180 682 05 01)		replaced by	)										)
-	10 180 682 03 01)			)										)
-	10 180 682 07 01)			)										)
-	000 983 22 92		Abdämpfung (Waffelfilz, 10 mm dick) Antisqueak (waffle felt, 10 mm thick)	)für Fahrer-)boden)links)for		1	1							)
-	30 180 682 19 01)		ersetzt durch 000 983 06 98	)driver's				-	-					)
-	30 180 682 17 01)		replaced by	)floor,										)
-	30 180 682 21 01)			)left										) laufende Meter bestellen
-	30 180 682 23 01)			)										) order by the meter
-	000 983 06 98		Abdämpfung (Moltopren grau, 15 mm dick) Antisqueak (moltopren grey, 15 mm thick)	)				1	1					)
-	10 180 682 02 01)		ersetzt durch 000 983 22 92		-	-	-							)
11	180 682 02 01)		replaced by											)
-	10 180 682 04 01)													)
-	180 682 04 01)													)
-	000 983 22 92		Abdämpfung (für Fahrerboden rechts) (Waffelfilz, 10 mm dick) Antisqueak (for driver's floor, right) (waffle felt, 10 mm thick)			1	1							)
-	30 180 682 18 01)		ersetzt durch 000 983 06 98					-	-					))
-	30 180 682 20 01)		replaced by											)
-	128 682 02 01)													)
-	128 682 06 01)													)
-	30 180 682 22 01)													)

Bild-Nr. Fig. No.	Teilnummer No. of spare part	And.-M. Modif.No.	Benennung Denomination	Fußnote Footnote	Anzahl für Baumuster Quantity for models: alle all	010	011	030	037	10 50	11 51	20 60	21 61	Bemerkungen Remarks
-	000 983 06 98		Abdämpfung (für Fahrerboden rechts) (Moltopren, grau, 15 mm dick) Antisqueak (for driver's floor, right) (moltoprene, gray, 15 mm thick)					1	1					
- 14	10 180 682 00 13) 10 180 682 02 13)		ersetzt durch 000 983 30 91 replaced by		-									
-	000 983 30 91		Abdämpfung (für Gabelträger-Fahrerboden) Antisqueak (for fork member half, driver's floor)		2									
13	10 180 682 00 05		ersetzt durch 000 983 30 91 replaced by	Bitumen-Filzpappe 5 mm dick	-									
-	000 983 30 91		Abdämpfung (Tunnel) Antisqueak (tunnel)	bituminous felt cardboard 5 mm thick	1									
- 14	10 120 682 00 02) 10 120 682 01 02)		ersetzt durch 000 983 30 91 replaced by		-									
-	000 983 30 91		Abdämpfung Sicken im Hauptboden Antisqueak, stiffening corrugations in main floor		6									laufende Meter bestellen order by the meter
15	10 180 682 00 08		ersetzt durch 000 983 20 91 replaced by			-	-							
-	000 983 20 91		Abdämpfung Fondboden (Bitumen - Filzpappe, 3 mm dick) Antisqueak, rear compartment floor (bituminous felt cardboard, 3 mm thick)			2	2							
16	10 120 682 01 09		ersetzt durch 000 983 30 91 replaced by			-	-							
-	000 983 30 91		Abdämpfung Boden hinten Fondsitz Mitteltunnel Antisqueak, floor behind rear seat, center tunnel	Bitumen-Filzpappe 5 mm dick bituminous felt cardboard, 5 mm thick		2	2							
-	000 983 30 91		Abdämpfung Kardantunnel Antisqueak propeller shaft tunnel					1	1					

10023

Bild-Nr. Fig.No.	Teilnummer No. of spare part	And.-M. Modif.No.	Benennung Denomination	Fußnote Footnote	Anzahl für Baumuster Quantity for models alle all	010	011	030	037	10 50	11 51	20 60	21 61	Bemerkungen Remarks
17 18	10 120 682 00 03) 10 120 682 02 03)		ersetzt durch 000 983 30 91 replaced by		-									)
-	000 983 30 91		Abdämpfung Antisqueak im Fond links und rechts rear compartment, left and right Stehblech seitlich (unter Fondsitz) plate, lateral (below rear seat) Hauben teil (Verhau seitlich links und rechts) hood part (body front end, lateral, left and right)	Bitumen-Filzpappe, 5 mm dick bituminous felt cardboard, 5 mm thick	2			2 2	2					)
20 22	10 120 682 00 41) 10 120 682 02 41)		ersetzt durch 000 983 29 91 replaced by			-	-							)
-	000 983 29 91		Abdämpfung (für Sicken im Kofferraum hinten) (Bitumen-Filzpappe, 3 mm dick) Antisqueak (for stiffening corrugations in luggage compartment, rear) (bituminous felt cardboard, 3 mm thick)			4	4							) laufende Meter bestellen order by the meter
23	10 180 682 01 10		ersetzt durch 000 983 43 92 replaced by			-	-							)
-	000 983 43 92		Abdämpfung Zwischenwand hinter Fondlehne (Jutefilz) Antisqueak, intermediate wall behind rear backrest (jute felt)			1	1							)
-	000 983 41 92		Abdämpfung Heckseitenteil links und rechts (Jutefilz, 8 mm dick) Antisqueak, body rear end, side part, left and right (jute felt, 8 mm thick)						2					)

Bild-Nr. Fig. No.	Teilnummer No. of spare part	And.-M. Modif.No.	Benennung Denomination	Fußnote Footnote	Anzahl für Baumuster Quantity for models: alle all	010	011	030	037	10 50	11 51	20 60	21 61	Bemerkungen Remarks
..	[illegible]		Abdämpfung Antisqueak:											
			im Kofferraum seitlich links und rechts in luggage compartment, lateral, left and right					2	2					
			Heck im Kofferraum mitte, links und recht body rear end in luggage compartment, center, left and right					3						
			Heck im Kofferraum oben body rear end in luggage compartment, top						1					
			an Radlauf links und rechts imKofferraum at wheel arch pan, left and right in luggage compartment	Filztuch schwarz 2 mm dick				2	2					laufende Meter bestellen order by the meter
			Heck am Tankeinfüllstutzen body rear end at fuel filling in					1	1					
			an Heckseitenteil links und rechts at body rear end, side part, left and right	folt fabric, black, 2 mm thick				2	2					
			an Heckseitenteil innen Radlauf at body rear end, side part, wheel arch pan, inside					2	2					
			an Kofferzwischenwand at luggage compartment, intermediate wall					2	2					
-	10 120 680 01 28		Abdämpfung links Antisqueak, left			1	1			+	+			
-	10 120 680 03 28		Abdämpfung rechts Antisqueak, right für Handschuhkasten for glove box			1	1					+	+	bis Fgst. 7515742 up to chassis 7515742
-	10 120 680 02 28		Abdämpfung rechts Antisqueak, right			1	1			+	+			
-	10 120 680 04 28		Abdämpfung links Antisqueak, left			1	1					+	+	

Bild-Nr. Fig.No.	Teilnummer No. of spare part	And.-M. Modif.No.	Benennung Denomination	Fußnote Footnote	Anzahl für Baumuster Quantity for models: alle all	010	011	030	037	10 50	11 51	20 60	21 61	Bemerkungen Remarks
24	10 120 680 11 28		Abdämpfung links Antisqueak, left			1	1			+	+			
-	10 120 680 12 28		Abdämpfung rechts Antisqueak, right für Handschuhkasten for glove box			1	1					+	+	ab Fgst. 7515/48 from chassis 7515/48
25	10 120 680 13 28		Abdämpfung rechts Antisqueak, right			1	1			+	+			
-	10 120 680 14 28		Abdämpfung links Antisqueak, left			1	1					+	+	
26	10 120 680 02 25		Abdämpfung Antisqueak für Schalttafel oben links for instrument panel, top, left			1	1			+	+			
-	10 120 680 01 25		Abdämpfung Antisqueak			1	1					+	+	
27	10 180 680 02 25		Abdämpfung Antisqueak für Schalttafel oben rechts for instrument panel, top, right			1	1			+	+			
-	10 120 680 03 25		Abdämpfung Antisqueak			1	1					+	+	
23	10 180 680 03 25		ersetzt durch 120 680 01 25 zusammen mit 1 Abdämpfung rechts 120 680 02 25 replaced by 120 680 01 25 together with 1 antisqueak, right 120 680 02 25			-	-			+	+			Ersatzteilvereinfachung simplifying of spare parts
-	120 680 01 25		Abdämpfung links Antisqueak, left Stirnwand-Oberteil (unter Schaltbrett) front, wall, upper part (below instrument panel			1	1			+	+			
-	120 680 02 25		Abdämpfung rechts Antisqueak, right			1	1			+	+			

Bild-Nr. Fig. No.	Teilnummer No. of spare part	And.-M. Modif.No.	Benennung Denomination	Fußnote Footnote	Anzahl für Baumuster Quantity for models: alle all	010	011	030	037	10 50	11 51	20 60	21 61	Bemerkungen Remarks
-	30 120 680 06 25		ersetzt durch 120 680 03 25 zusammen mit 1 Abdämpfung rechts 120 680 04 25 replaced by 120 680 03 25 together with 1 antisqueak, right 120 680 04 25			-	-					x	x	
-	120 680 03 25		Abdämpfung links, Stirnwand-Oberteil unter Schaltbrett Antisqueak, left, front wall, upper part (below instrument panel)			1	1					x	x	Ersatzteilvereinfachung simplicity of spare parts
-	120 680 04 25		Abdämpfung rechts, Stirnwand-Oberteil unter Schaltbrett Antisqueak, right, front wall, upper part (below instrument panel)			1	1					x	x	
29	30 180 680 02 25		Abdämpfung Stirnwand-Oberteil links (außen unten) Antisqueak front wall, upper part, left (outside bottom)						1	x	x			
-	30 180 680 07 25		Abdämpfung links Antisqueak, left	Stirnwand-Oberteil (unter Handschuhkasten)				1				x	x	im Fußraum unterhalb Schalttafel in leg space below instrument panel
30	30 180 680 03 25		Abdämpfung rechts Antisqueak, right	front wall, upper part (below glove box)				1	1	x	x			
-	30 180 680 08 25		Abdämpfung Stirnwand-Oberteil rechts (neben Lenksäule rechts) Antisqueak, front wall, upper part right (beside steering column, right)						1			x	x	
-	B 2,9x13 DIN 7983 verchromt		Linsensenkblechschraube Lens-hd.countersunk sheet metal screw	für Abdämpfung an Stirnwand-Oberteil				2	2					
-	2,7x13 DIN 7995-St verchromt		Linsensenkholzschraube Lens-hd.countersunk wood screw					17	17					
-	3x20 DIN 7995-St verchromt		Linsensenkholzschraube Lens-hd.countersunk wood screw	für Antisqueak front wall upper part				2	2					
-	000 985 10 62		Blechsenkscheibe Sheet metal countersunk washer					21	21					

Bild-Nr. Fig. No.	Teilnummer No. of spare part	And.-M. Modif. No.	Benennung Denomination	Fußnote Footnote	Anzahl für Baumuster Quantity for models alle all	010	011	030	037	10 50	11 51	20 60	21 61	Bemerkungen Remarks
31	30 180 680 03 25		Abdämpfung-Stirnwand-Oberteil links (neben Lenksäule rechts) Antisqueak, front wall, upper part, left (beside steering column, right)					1	1	+	+			im Fußraum unterhalb Schalttafel in leg space below instrument panel
-	30 180 680 06 25		Abdämpfung Stirnwand-Oberteil rechts (neben Lenksäule links) Antisqueak, front wall, upper part, right (beside steering column, left)					1	1			+	+	
-	000 983 26 91		Abdämpfung Antisqueak an Stirnwand-Oberteil links außen oben at front wall, upper part, left, outside, top					1	1					Bitumen-Filzpappe, 2 mm dick bituminous felt cardboard, 2 mm thick
			an Stirnwand-Oberteil mitte at front wall, upper part, center unterhalb Radio below radio					1	1					bei Bestellung Abmessungen angeben state measuring when ordering
-	000 983 22 92		Abdämpfung Antisqueak an Stirnwand-Oberteil at front wall, upper part					1	1					Waffelfilz, 10 mm dick waffle felt,
			an Schottwand mitte, links und rechts at partition, center, left and right					3	3					10 mm thick
32	30 180 680 00 25		Abdämpfung Stirnwand-Oberteil links (neben Lenksäule links) Antisqueak, front wall, upper part, left (beside steering column, left)					1	1	+	+			

Bild-Nr. Fig.No.	Teilnummer No. of spare part	And.-M. Modif.No.	Benennung Denomination	Fußnote Footnote	Anzahl für Baumuster Quantity for models alle all	010	011	030	037	10 50	11 51	20 60	21 61	Bemerkungen Remarks
40	10 120 680 19 29		Abdämpfung links) Antisqueak, left)) im Motorenraum) in engine room			1	1			+	+			
-	10 180 680 24 29		Abdämpfung links) Antisqueak, left)			1	1					+	+	
-	B 3,5x22 DIN 7983 verchromt		Linsensenkblechschraube Lens-hd.countersunk sheet metal screw			1	1							)) für Abdämpfung an Vorbau) links
41	000 985 12 62		Blechsenkscheibe Sheet metal countersunk washer			1	1							) for antisqueak at body front) end, left)
42	10 180 680 23 29		Abdämpfung rechts) Antisqueak, right)) im Motorenraum) in engine room			1	1			+	+			
-	10 120 680 18 29		Abdämpfung rechts) Antisqueak, right)			1	1					+	+	
-	B 3,5x22 DIN 7983 verchromt		Linsensenkblechschraube Lens-hd.countersunk sheet metal screw			2	2							))) für Abdämpfung an Vorbau) rechts
-	000 985 12 62		Blechsenkscheibe Sheet metal countersunk washer			5	5							) for antisqueak at body front) end, right)
-	B 3,5x16 DIN 7983 verchromt		Linsensenkblechschraube Lens-hd.countersunk sheet metal screw			3	3							)))
43	10 180 680 01 76		Schottwand links Partition, left			1	1			+	+			
-	10 180 680 03 76		Schottwand links Partition, left			1	1					+	+	

Bild-Nr. Fig.No.	Teilnummer No. of spare part	And.-M. Modif.No.	Benennung Denomination	Fußnote Footnote	Anzahl für Baumuster Quantity for models alle all	010	011	030	037	10 50	11 51	20 60	21 61	Bemerkungen Remarks
-	10 180 687 01 70		ersetzt durch 000 983 01 98 replaced by			-	-							
44	000 983 01 98		Abdämpfung an Schottwand links (Moltopren grau, 10 mm dick) Antisqueak at partition, left (moltopren grey, 10 mm thick)			1	1							laufende Meter bestellen order by the meter
45	10 180 687 00 12		Winkel (an Schottwand) Angle (at partition)			1	1							
-	AM 5x12 DIN 7985-4S		Linsenschraube Lens-hd. screw			1	1							
-	5,3 DIN 433		Scheibe Washer			1	1							
-	A 5 DIN 137		Federscheibe Spring washer			1	1							für Winkel an Schottwand for angle at partition
-	M 5 DIN 934-5 S		Sechskantmutter Hex. nut			1	1							
-	AM 4x10 DIN 7985-4 S		Linsenschraube Lens-hd.screw			1	1							
-	B 4 DIN 127		Federring Lock washer			1	1							für Schottwand an Luftkanal for partition at air duct
-	A 4,3 DIN 9021		Scheibe Washer			1	1							
46	10 180 680 02 76		Schottwand rechts Partition, right			1	1			+	+			

Bild-Nr. Fig.No.	Teilnummer No. of spare part	Änd.-M. Modif.No.	Benennung Denomination	Fußnote Footnote	Anzahl für Baumuster Quantity for models: alle all	010	011	030	037	10 50	11 51	20 60	21 61	Bemerkungen Remarks
-	10 180 687 02 70		ersetzt durch 000 983 01 98 replaced by			-	-							
47	000 983 01 98		Abdämpfung an Schottwand (Moltopren grau, 10 mm dick) Antisqueak at partition (moltopren, grey, 10 mm thick)			1	1							laufende Meter bestellen order by the meter
-	AM 5x12 DIN 7985-4S		Linsenschraube Cheese-hd.screw			2	2							
-	5,3 DIN 433		Scheibe Washer			2	2							
-	A 5 DIN 137		Federscheibe Spring washer			2	2							
-	M 5 DIN 934-5 S		Sechskantmutter Hex. nut			2	2							
			für Schottwand an Winkel-Luftkanal for partition at angle, air duct											
49	191 997 00 81		Gummitülle (für Durchgang Batterie-Kabel) Grommet (for passage, battery cable)			1	1							
50	120 993 16 10		Zugfeder (für Schottwand an Stirnwand) Tension spring (for partition at front wall)			1	1							
-	10 180 680 01 56		ersetzt durch 128 680 00 56 replaced by	7		-	-			+	+			
55	128 680 00 56		Halter Bracket für ATE-Bremsgerät for ATE booster brake	7		1	1			+	+			
-	10 180 680 05 56		Halter Bracket			1	1					+	+	
-	30 180 680 00 56		Halter Bracket					1			+		+	bis Fgst. 7500420 up to chassis 7500420

Bild-Nr. Fig.No.	Teilnummer No. of spare part	And.-M. Modif.No.	Benennung Denomination	Fußnote Footnote	Anzahl für Baumuster Quantity for models: alle all	010	011	030	037	10 50	11 51	20 60	21 61	Bemerkungen Remarks
-	30 180 680 02 56)		ersetzt durch 128 680 00 56)	*/)				-	-		+			ab Fgst. 7500421
-	180 680 00 56)		replaced by)											from chassis 7500421
			)für ATE-Bremsgerät											
			)for ATE booster											
-	30 180 680 01 56		ersetzt durch 10 180 680 05 56)brake	10				-	-			+	+	
			replaced by)											
57	000 987 10 98		Gummiprofil 40 mm lang		1									)
			Rubber moulding 40 mm long											)
			250 mm lang			1	1							) laufende Meter bestellen
			250 mm long											) order by the meter
														)
58	10 180 687 00 70)		ersetzt durch 000 983 01 98			-	-							)
59	10 180 687 05 70)		replaced by											)
-	10 180 687 06 70)													)Moltopren grau, 10 mm dick
-	10 180 687 07 70)													) (laufende Meter bestellen)
-	10 180 687 08 80)													) moltopren grey, 10 mm thick
														)(order by the meter)
														)
-	000 983 01 98		Abdämpfung (an Halter ATE-Bremsgerät)			1	1							)
			Antisqueak (at bracket ATE booster brake)											)
-	000 994 13 45		Spreizclipsmutter			2	2					+	+	
			Clip nut											
-	AM 6x15 DIN 7985-4S		Linsenschraube)			4	4			+	+			
			Lens-hd.screw)			3	3					+	+	
			)											
			)											
-	M 6x15 DIN 933-8 G		Sechskantschraube)					4	4	+	+			
			Hex.-hd.screw)					3	3			+	+	
			) für Halter an Stirnwand											
			) for bracket at front wall											
-	B 6 DIN 127		Federring)		4					+	+			
			Lock washer)					3	3			+	+	
			)											
			)											
-	6,4 DIN 125		Scheibe)					4	4	+	+			
			Washer)					3	3			+	+	

Bild-Nr. Fig.No.	Teilnummer No. of spare part	And.-M. Modif.No.	Benennung Denomination	Fußnote Footnote	Anzahl für Baumuster Quantity for models alle all	010	011	030	037	10 50	11 51	20 60	21 61	Bemerkungen Remarks
60	10 180 680 01 58		Halter (für Sicherungsdose) Bracket (for fuse box)			1	1			+	+			
61	10 180 687 03 70		ersetzt durch 000 983 01 98 replaced by			-	-			+	+			
-	000 983 01 98		Abdämpfung an Halter Sicherungsdose (Moltopren grau, 10 mm dick) Antisqueak at bracket, fuse box (moltopren grey, 10 mm thick)			1	1			+	+			) laufende Meter bestellen) order by the meter
62	000 987 10 36		Gummiprofil, 230 mm lang Rubber moulding, 230 mm long			1	1			+	+			
-	BZ 4,2x19 DIN 7981		Linsenblechschraube (für Halter Sicherungsdose an Halter Bremsgerät) Lens-hd.sheet metal screw (for bracket, fuse box at bracket, booster brake)			2	2			+	+			
63 -	10 180 687 04 70) 10 180 687 09 70)		ersetzt durch 000 983 01 98 replaced by			-	-							
-	000 983 01 98		Abdichtung (Moltopren grau, 10 mm dick) (für Halter ATE-Bremsgerät) Seal (moltopren grey, 10 mm thick) (for bracket ATE booster brake)			1	1							laufende Meter bestellen order by the meter
-	10 180 687 02 97		ersetzt durch 10 180 687 01 97 replaced by			-	-							
64	10 180 687 01 97		Abdichtung an Radlauf Seal at wheel arch pan			2	2							

10023

Bild-Nr. Fig.No.	Teilnummer No. of spare part	And.-M. Modif.No.	Benennung Denomination	Fußnote Footnote	Anzahl für Baumuster Quantity for models alle all	010	011	030	037	10 50	11 51	20 60	21 61	Bemerkungen Remarks
-	30 180 680 01 15		Haltewinkel für Konsole-Haubenzug und Benzinumschalthahn (unterhalb Schalttafel links) Fixing angle for bracket, hood cable and fuel reversing valve (below instrument panel, left)	2				-	-					
70	10 180 680 21 29		Abdämpfung) Antisqueak)) Vorbau mitte unten im Motorenraum) body front end, center, bottom in			1	1			+	+			
-	10 180 680 22 29		Abdämpfung) Antisqueak) engine room			1	1					+	+	
-	B 3,5x22 DIN 7983 verchromt		Linsensenkblechschraube Lens-hd.countersunk sheet metal screw			5	5							)) für Abdämpfung mitte an) Vorbau) for antisqueak, center at
-	000 985 12 62		Blechsenkscheibe Sheet metal countersunk washer			5	5							) body front end)
-	10 120 680 06 29		ersetzt durch 10 120 680 14 29) replaced by))) Vorbau mitte oben			-	-			+	+			
71	10 120 680 14 29		Abdämpfung) im Motorraum Antisqueak) body front end,) center, top in engine room			1	1			+	+			
-	10 120 680 15 29		Abdämpfung) Antisqueak)			1	1					+	+	
-	10 120 682 00 51		ersetzt durch 000 983 43 92 replaced by			-	-							
72	000 983 43 92		Abdämpfung Dach (Jutefilz 6 mm dick) Antisqueak, roof (jute felt, 6 mm thick)			7	1							laufende Meter bestellen order by the meter

Bild-Nr. Fig.No.	Teilnummer No. of spare part	And.-M. Modif.No.	Benennung Denomination	Fußnote Footnote	Anzahl für Baumuster Quantity for models alle all	010	011	030	037	10 50	11 51	20 60	21 61	Bemerkungen Remarks
73	10 120 688 07 06		Verkleidung links) Covering, left)) Vorderwand seitlich unten) front wall, side, bottom			1	1							) bei Bestellung Farbe angeben) state colour when ordering
74	10 120 688 08 06		Verkleidung rechts) Covering, right)			1	1							)
-	B 2,9x9,5 DIN 7983 verchromt		Linsensenkblechschraube Lens-hd.countersunk sheet metal screw			2	2							)
75	000 985 05 62		Blechsenkscheibe Sheet metal countersunk washer			2	2							) für Verkleidung an Vorderwand seitlich, unten) for covering at front wall, side, bottom
76	10 120 688 01 20		Befestigungsschiene links) Fixing rail, left) für Verkleidung vorn unten) for covering, front,			1	1							
77	10 120 688 02 20		Befestigungsschiene rechts) bottom Fixing rail, right)			1	1							
-	B 3,9x13 DIN 7982		Senkblechschraube Countersunk sheet metal screw			8	8							
-	000 983 02 86		ersetzt durch 000 983 03 86 replaced by			-	-							
78	000 983 03 86		Verkleidung Vorderwand (Schalttafel) (laufende Meter bestellen) Covering, front wall (instrument panel) (order by the meter)			a.B. a.r.	n.B. a.r.							bei Bestellung Farbe angeben state colour when ordering
- 10 180 689 01 85) - 10 180 680 09 83)			ersetzt durch 180 680 01 83 replaced by			-	-			*	*			
79	180 680 01 83		Verkleidung links (für Schalttafel seitlich) Covering, left (for instrument panel, lateral)			1	1			*	*			

10023

Bild-Nr. Fig.No.	Teilnummer No. of spare part	And.-M. Modif.No.	Benennung Denomination	Fußnote Footnote	Anzahl für Baumuster Quantity for models alle all	010	011	030	037	10 50	11 51	20 60	21 61	Bemerkungen Remarks
-	10 180 689 02 85)		ersetzt durch 180 680 02 83)			-	-			+	+			
-	10 180 680 10 83)		replaced by)											
80	180 680 02 83		Verkleidung rechts) Covering, right)			1	1			+	+			
-	10 180 689 03 85)		ersetzt durch 180 680 03 83)			-	-					+	+	
-	10 180 680 11 83)		replaced by) für Schalttafel seitlich											
-	180 680 03 83		Verkleidung links) for instrument panel, lateral			1	1					+	+	
			Covering, left)											
-	10 180 689 04 85)		ersetzt durch 180 680 04 83)			-	-					+	+	
-	10 180 680 12 83)		replaced by)											
-	180 680 04 83		Verkleidung rechts) Covering, right)			1	1					+	+	
81	10 180 680 03 12		Befestigungswinkel) aussen links) Fixing angle,) bis Fgst. 7505980 outside, left) Montageloch an Aufbau auf) 8,5 mm nacharbeiten) up to chassis 7505980			1	1							
82	10 180 680 04 12		Befestigungswinkel) rebore mounting hole at aussen rechts) body to 8.5 mm Fixing angle,) outside, right)			1	1							ab Fgst. 6506727 from chassis 6506727
83	10 180 689 05 12		Befestigungswinkel innen links Fixing angle, inside, left			1	1							
84	10 180 689 06 12		Befestigungswinkel innen rechts Fixing angle, inside, right			1	1							
-	3x10 DIN 7996-St		Halbrundholzschraube (für Befestigungswinkel innen und aussen an Verkleidung) Button-hd. wood screw (for fixing angle, inside and outside at covering)			8	8							

Bild-Nr. Fig.No.	Teilnummer No. of spare part	And.-M. Modif.No.	Benennung Denomination	Fußnote Footnote	Anzahl für Baumuster Quantity for models: alle all	010	011	030	037	10 50	11 51	20 60	21 61	Bemerkungen Remarks
-	10 180 830 03 89		Rosette (für Bedienhebel links) / Escutcheon (for operation lever, left) für Verkleidung Schalttafel / for covering instrument panel			1	1							) siehe auch Gruppe 83 /) see also group 83
-	10 180 830 04 89		Rosette (für Bedienhebel rechts) / Escutcheon (for operation lever, right) für Verkleidung Schalttafel / for covering instrument panel			1	1							) siehe auch Gruppe 83 /) see also group 83
-	4,3 N 56 a		Senkscheibe / Countersunk washer für Verkleidung an Schottwand außen / for covering at partition, outside			4	4							
-	B 4,2x13 DIN 7982 verchromt		Senkblechschraube / Countersunk sheet metal screw für Verkleidung an Falzblech / for covering at angular plate			4	4							
85	120 991 02 07		Bolzen / Pin			2	2							
86	000 988 77 78		Rundklammer / Clamp			2	2							
-	10 180 680 10 98		Deckel / Cover für Handschuhkasten / for glove box	2		-	-			+	+			
-	10 180 680 09 98		Deckel / Cover nußbaumfarbig gebeizt und hochglanz poliert / walnut-colour stained and high-polished	2		-	-					+	+	
91	10 180 689 09 83		Deckel / Cover			1	1			+	+			
-	10 180 689 08 83		Deckel / Cover			1	1					+	+	
92	10 180 689 00 70		Griff (für Deckel) / Handle (for cover)			1	1							
-	000 985 10 62		Senkunterlegscheibe (für Griff an Deckel) / Countersunk washer (for handle at cover)			2	2							

Bild-Nr. Fig.No.	Teilnummer No. of spare part	And.-M. Modif.No.	Benennung Denomination	Fußnote Footnote	Anzahl für Baumuster Quantity for models alle all	010	011	030	037	10 50	11 51	20 60	21 61	Bemerkungen Remarks
-	AM 4x12 DIN 7988-4S verchromt		Linsensenkschraube (für Griff an Deckel) Lens-hd.countersunk screw (for handle at cover)			2	2							
93	10 180 689 01 96		Gummipuffer, 7 mm lang (an Deckel oben innen) Rubber buffer, 7 mm long (at cover, top, inside)			2	2							
94	10 180 680 01 87		Scharnier links Hinge, left			1	1			+	+			
-	10 120 680 05 87		Scharnier links Hinge,left			1	1					+	+	
95	10 180 680 02 87		Scharnier rechts Hinge, right		für Handschuhkastendeckel for glove box cover	1	1			+	+			
-	10 120 680 06 87		Scharnier rechts Hinge, right			1	1					+	+	
-	3,5x15 DIN 7997-St		Senkholzschraube (für Scharnier an Deckel) Countersunk wood screw (for hinge at cover)			4	4							
96	000 994 04 45		Steckclipsmutter Clip nut		wahlweise optional	4	4							
-	000 994 16 45		Steckclipsmutter Clip nut		für Deckel an Schalttafel for cover at instrument panel	4	4							
-	B 4,2x13 DIN 7983		Linsensenkblechschraube Lens-hd.countersunk sheet metal screw			4	4							
97	186 993 20 01		Druckfeder (für Handschuhkastendeckel) Pressure spring (for glove box cover)			1	1							
98	10 186 689 00 33		Führungsgabel Guide fork			2	2							

Bild-Nr. Fig.No.	Teilnummer No. of spare part	And.-M. Modif.No.	Benennung Denomination	Fußnote Footnote	Anzahl für Baumuster Quantity for models alle all	010	011	030	037	10 50	11 51	20 60	21 61	Bemerkungen Remarks
100	10 180 680 01 11		Befestigungsplatte) für Bedienknöpfe Mounting plate) for control knobs) nussbaumfarbig gebeizt und hoch-			1	1			+	+			)bis Fgst. 7504707)Loch für Schalter-Zündver- stellung nacharbeiten
-	10 180 680 03 11		Befestigungsplatte) glanzpoliert Mounting plate) walnut-colour stained and high-) polished			1	1					+	+	)up to chassis 7504707)rework hole for switch)ignition timing
101	10 120 689 00 24		Scheibe (für Kontroll-Lampe) (Plexiglas, rubinrot) Glass pane (for control lamp) (safety glass, red)			1	1							
102	10 180 680 00 92		Zierstab (für Befestigungsplatte) Ornamental bar (for mounting plate)			1	1							
-	AM 4x10 DIN 7987-4 S		Senkschraube (für Zierstab an Befestigungsplatte) Countersunk screw (for ornamental bar at fixing plate)			3	3							
-	B 3,9x16 DIN 7981		Linsenblechschraube) Lens-hd.sheet metal screw)			2	2							
-	000 984 11 55		Scheibe) für Befestigungsplatte Washer) an Verstärkungsprofil			2	2							
-	B 4 DIN 127		Federring) for fixing plate at Lock washer) reinforcement profile			2	2							
103	000 994 13 45		Spreizclipsmutter) Clip nut)			2	2							
-	000 990 08 48		Federscheibe) Spring washer)für Befestigungsplatte an Stirn-			2	2							
-	M 6 DIN 934-5 S		Sechskantmutter)wand-Oberteil Hex. nut)for fixing plate at front wall, upper part			2	2							

Bild-Nr. Fig.No.	Teilnummer No. of spare part	And.-M. Modif.No.	Benennung Denomination	Fußnote Footnote	Anzahl für Baumuster Quantity for models: alle all	010	011	030	037	10 50	11 51	20 60	21 61	Bemerkungen Remarks
104	10 180 689 00 23		Stellschraube / Setscrew) für Befestigungsplatte an Stirnwand-Oberteil / for fixing plate at front wall, upper part			2	2							
-	M 6 DIN 315		Flügelmutter / Wing nut)			2	2							
-	10 180 680 05 96		Deckel / Cover)	2		-	-			+	+			
-	10 180 680 06 96		Deckel / Cover)	2		-	-					+	+	
-	10 180 689 02 39		ersetzt durch 180 680 01 96 / replaced by) für Schalttafel mitte / for instrument panel, center			-	-			+	+			
106	180 680 01 96		Deckel / Cover)			1	1			+	+			
-	180 680 02 96		Deckel / Cover)			1	1					+	+	
107	10 180 817 02 14		Typenkennzeichen / Type designation plate			1	1							
108	000 994 00 45		Flachklammer (für Typenkennzeichen an Deckel) / Clamp (for type designation plate at cover)			2	2							
-	B 4,2 x 13 DIN 7983		Linsensenkblechschraube / Lens-hd. countersunk sheet metal screw) für Deckel an Steg Schalttafel / for cover, at center of instrument panel			2	2							
-	000 994 04 45		Steckclipsmutter / Clip nut)			2	2							

Bild-Nr. Fig.No.	Teilnummer No. of spare part	And.-M. Modif.No.	Benennung Denomination	Fußnote Footnote	Anzahl für Baumuster Quantity for models: alle all	010	011	030	037	10 50	11 51	20 60	21 61	Bemerkungen Remarks
-	M 6x18 DIN 316		Flügelschraube) Wing nut) für Deckel an Schottwand links for cover at partition, left			1	1							
-	000 984 03 55		Scheibe) Washer)			1	1							
-	000 990 08 48		Federscheibe) Spring washer)			1	1							
-	000 990 22 91		Käfigklammer mit Mutter) Cage clip with nut)			1	1							
-	000 983 28 10		ersetzt durch 000 983 30 92 replaced by			-	-							
-	000 983 30 92		Filzstreifen 2x20; 60 mm lang Felt strip 2x20; 60 mm long			n.B. a.r.	n.B. a.r.							laufende Meter bestellen order by the meter
109	10 180 680 00 75		Abdeckblech) Cover plate) an Schalttafel Steuersäule at instrument panel, steering			1	1			+	+			)) bei Bestellung Farbe angeben) state colour when ordering
-	10 180 680 02 75		Abdeckblech) Cover plate) column			1	1					+	+	))
-	000 983 42 86		Bezug Cover	2		-	-							
-	000 985 09 62		Blechsenkscheibe) Sheet metal countersunk washer) für Abdeckblech an			2	2							
-	B 2, 9x6, 5 DIN 7983 verchromt		Linsensenkblechschraube) Lens-hd. countersunk sheet metal screw) Schalttafel for cover plate at instrument panel			1	1							
-	B 2, 9x9, 5 DIN 7983 verchromt		Linsensenkblechschraube) Lens-hd. countersunk sheet metal screw)			1	1							

10023

Bild-Nr. Fig. No.	Teilnummer No. of spare part	And.-M. Modif. No.	Benennung Denomination	Fußnote Footnote	Anzahl für Baumuster Quantity for models									Bemerkungen Remarks
					alle all	010	011	030	037	10 50	11 51	20 60	21 61	
-	10 180 689 07 98		Deckel (an Schalttafel links) Cover (at instrument panel, left)	2		-	-			✣	✣			
-	10 180 689 08 98		Deckel (an Schalttafel rechts) Cover (at instrument panel, right)	2		-	-					✣	✣	
111	10 180 689 07 83		Deckel Cover			1	1			✣	✣			
-	10 180 689 06 83		Deckel Cover			1	1					✣	✣	
112	000 987 14 70		Gummiprofil, 14 mm lang Rubber section, 14 mm long			2	2							laufende Meter bestellen order by the meter
113	10 120 680 05 87		Scharnier links Hinge, left			1	1			✣	✣			
-	10 180 680 01 87		Scharnier links Hinge, left			1	1					✣	✣	
114	10 120 680 06 87		Scharnier rechts Hinge, right			1	1			✣	✣			
-	10 180 680 02 87		Scharnier rechts Hinge, right			1	1					✣	✣	
-	3, 5x10 DIN 7997St		Senkholzschraube (für Scharnier an Deckel) Countersunk wood screw (for hinge at cover)			4	4							

Bild-Nr. Fig.No.	Teilnummer No. of spare part	And.-M. Modif.No.	Benennung Denomination	Fußnote Footnote	Anzahl für Baumuster Quantity for models alle all	010	011	030	037	10 50	11 51	20 60	21 61	Bemerkungen Remarks
115	000 994 04 45		Steckclipsmutter)für Deckel Clip nut)an Schaltta-)fel Vorder-)wand			4	4							
-	B 4,2x13 DIN 7983		Linsensenkblechschraube)for cover at Lens-hd.countersunk sheet metal screw)instrument)panel,front)wall			4	4							
116	186 993 20 01		Druckfeder (für Deckel) Pressure spring (for cover)			1	1							
117	10 186 689 00 33		Führungsgabel Guide fork			2	2							

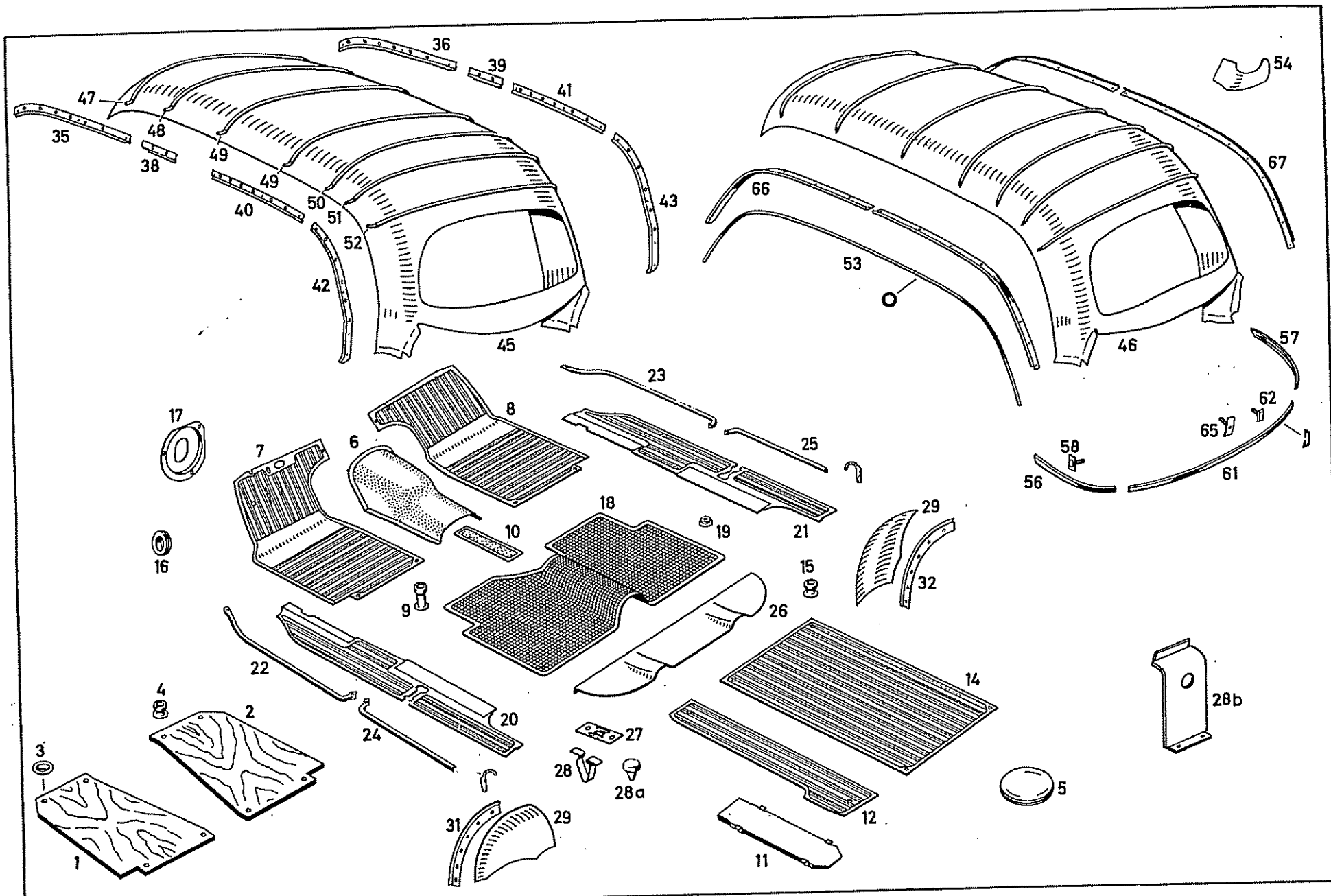
1
2
3
4
5
6
7
8
9
10
11
12
14
15
16
17
18
19
20
21
22
23
24
25
26
27
28
28a
28b
29
31
32
35
36
38
39
40
41
42
43
45
46
47
48
49
50
51
52
53
54
56
57
58
61
62
65
66
67

Bild-Nr. Fig. No.	Teilnummer No. of spare part	And.-M. Modif. No.	Benennung Denomination	Fußnote Footnote	Anzahl für Baumuster Quantity for models: alle all	010	011	030	037	10 50	11 51	20 60	21 61	Bemerkungen Remarks
			Verkleidung Covering											
-	10 180 680 01 08		ersetzt durch 10 180 680 03 08 replaced by			-	-							
1	10 180 680 03 08		Fahrerboden links Driver's seat floor, left			1	1							
-	10 180 680 02 08		ersetzt durch 10 180 680 04 08 replaced by			-	-							
2	10 180 680 04 08		Fahrerboden rechts Driver's seat floor, right			1	1							
3	000 990 17 42		Blechsenkscheibe Countersunk sheet metal washer	)		4	4							
-	B 5,5x22 DIN 7982		Senkblechschraube Countersunk sheet metal screw	) für Fahrerboden links und rechts an Querträger for driver's seat floor, left and right at cross member		4	4							
4	000 988 22 80		Knopf Button	)		4	4							
-	B 4,2x32 DIN 7983		Linsensenkblechschraube Lens-hd. countersunk sheet metal screw	)		4	4							
-	136 984 02 52		ersetzt durch 110 987 00 45 replaced by			-	-							
N 5	110 987 00 45		Deckel (für Tankgerät im Heckboden) Cover (for electric transmitter in rear floor)			1	1							
			(für Öleinfüllung Getriebeabdeckblech) (for oil filling, transmission cover plate)			1	1				+		+	

10023

Bild-Nr. Fig.No.	Teilnummer No. of spare part	And.-M. Modif.No.	Benennung Denomination	Fußnote Footnote	Anzahl für Baumuster Quantity for models alle all	010	011	030	037	10 50	11 51	20 60	21 61	Bemerkungen Remarks
-	000 987 96 40		Gummipuffer (zum Verschließen der Ablaufl[illegible] an Längsträgerschale und Querträger unten) Rubber buffer (for locking of drain holes at side member cup and cross member, bottom)			7	7							
-	000 987 92 40		Gummipuffer (zum Verschließen der Ablauflöcher an Boden hinten und Längsträgerschale) Rubber buffer (for locking of drain holes at floor rear and side member cup)			8	8							
-	10 120 684 02 13		Gummimatte / Rubber mat			1	1			+	+			bis Fgst. 6506096 / up to chassis 6506096
												+	+	bis Fgst. 6508554 / up to chassis 6508554
-	10 120 684 04 13		Gummimatte / Rubber mat — Abdeckung für Tunnel vorn / covering for tunnel, front			1	1			+	+			ab Fgst. 6506097-7509038 / from chassis 6506097-7509038
												+	+	ab Fgst. 6508555-7509272 / from chassis 6508555-7509272
6	10 120 684 05 13		Gummimatte / Rubber mat — bei Bestellung Farbe angeben / state color when ordering			1	1			+	+			ab Fgst. 7509039 / from chassis 7509039
												+	+	ab Fgst. 7509273 / from chassis 7509273
-	10 180 684 01 02		Gummimatte links / Rubber mat, left — für Fahrerboden / for driver's seat floor			1	1			+				bis Fgst. 6509096 / up to chassis 6509096
-	10 180 684 02 02		Gummimatte rechts / Rubber mat, right — für Fahrerboden / for driver's seat floor			1	1			+				
-	10 180 684 03 02		Gummimatte links / Rubber mat, left — für Fahrerboden / for driver's seat floor			1	1					+		bis Fgst. 6508554 / up to chassis 6508554
-	10 180 684 04 02		Gummimatte rechts / Rubber mat, right — für Fahrerboden / for driver's seat floor			1	1					+		

Bild-Nr. Fig. No.	Teilnummer No. of spare part	And.-M. Modif. No.	Benennung Denomination	Fußnote Footnote	Anzahl für Baumuster Quantity for models alle all	010	011	030	037	10 50	11 51	20 60	21 61	Bemerkungen Remarks
-	10 180 684 05 02		Gummimatte links Rubber mat, left			1	1			+				ab Fgst. 6506097-7509038 from chassis 6506097-7509038
-	10 180 684 07 02		Gummimatte rechts Rubber mat, right			1	1			+				
-	10 180 684 06 02		Gummimatte links Rubber mat, left			1	1					+		ab Fgst. 6508555-7509272 from chassis 6508555-7509272
-	10 180 684 08 02		Gummimatte rechts Rubber mat, right			1	1					+		
7	10 180 684 09 02		Gummimatte links Rubber mat, left			1	1			+	+			ab Fgst. 7509039 from chassis 7509039
											+			bis Fgst. 8506985 up to chassis 8506985
-	10 180 684 10 02		Gummimatte rechts Rubber mat, right	für Fahrerboden for driver's seat floor		1	1			+				ab Fgst. 7509039-8509588 from chassis 7509039-8509588
											+			ab Fgst. 7509039-8506985 from chassis 7509039-8506985
8	10 180 684 13 02		Gummimatte rechts Rubber mat, right	bei Bestellung Farbe angeben state colour when ordering		1	1			+				ab Fgst. 8509589 from chassis 8509589
-	10 180 684 11 02		Gummimatte links Rubber mat, left			1	1					+	+	ab Fgst. 7509273 from chassis 7509273
													+	bis Fgst. 853174 up to chassis 853174
-	10 180 684 12 02		Gummimatte rechts Rubber mat, right			1	1					+		ab Fgst. 7509273-8509588 from chassis 7509273-8509588
													+	ab Fgst. 7509273-8503174 from chassis 7509273-8503174
-	10 180 684 14 02		Gummimatte rechts Rubber mat, right			1	1					+		ab Fgst. 8509589 from chassis 8509589
-	180 684 01 02		Gummimatte links Rubber mat, left			1	1				+			ab Fgst. 8506986 from chassis 8506986
-	180 684 02 02		Gummimatte rechts Rubber mat, right			1	1						+	ab Fgst. 8503175 from chassis 8503175

Bild-Nr. Fig.No.	Teilnummer No. of spare part	And.-M. Modif.No.	Benennung Denomination	Fußnote Footnote	Anzahl für Baumuster Quantity for models alle all	010	011	030	037	10 50	11 51	20 60	21 61	Bemerkungen Remarks
9	000 988 23 80		Knopf Button) für Gummimatte an Pedalboden) for rubber mat at pedal floor			3	3							
-	B 4,2x32 DIN 7983		Linsensenkblechschraube Lens-hd.countersunk sheet metal screw			3	3							
- -	10 120 684 00 06) 10 120 684 01 06)		ersetzt durch 10 120 684 02 06 replaced by			-	-							
10	10 120 684 02 06		Belag (für Mitteltunnel zwischen Fahrersitz) Lining (for center tunnel between driver's seat)			1	1							bei Bestellung Farbe angeben state colour when ordering
-	10 120 680 00 09		ersetzt durch 10 120 680 01 09 replaced by			-	-							
11	10 120 680 01 09		Abdeckung (für Ersatzradmulde) Covering (for spare wheel pan)			1	1							
-	10 120 684 01 05		Gummimatte (im Kofferraum links) Rubber mat (in luggage compartment, left)			1	1							) bis Fgst. 8519335) up to chassis 8519335
-	10 120 684 02 05		Gummimatte (im Kofferraum rechts) (Export - Sonderwunsch, für Bereifung 6,40-15) Rubber mat (in luggage compartment, right) (export, special request, for tires 6.40-15)			1	1							
12	120 684 01 05		Gummimatte, links (im Kofferraum, links) Rubber mat, left (in luggage compartment, left)			1	1							) ab Fgst. 8519336) from chassis 8519336
-	120 684 02 05		Gummimatte, rechts (im Kofferraum, rechts) (Export - Sonderwunsch, für Bereifung 6,40-15) Rubber mat, right (in luggage compartment, right) (export, special request, for tires 6.40-15)			1	1							

Bild-Nr. Fig.No.	Teilnummer No. of spare part	And.-M. Modif.No.	Benennung Denomination	Fußnote Footnote	Anzahl für Baumuster Quantity for models alle all	010	011	030	037	10 50	11 51	20 60	21 61	Bemerkungen Remarks
-	10 120 684 01 04		Gummimatte) Rubber mat) im Kofferraum Mittelstück) in luggage compartment, center) piece			1	1							bis Fgst. 8519335 up to chassis 8519335
14	120 684 00 04		Gummimatte) Rubber mat)			1	1							ab Fgst. 8519336 from chassis 8519336
-	000 988 22 80		ersetzt durch 000 988 17 80) replaced by))			-	-							
15	000 988 17 80		Knopf) Button) für Gummimatte an Kofferboden) for rubber mat at luggage compartment floor)	11		6	6							
-	B 4,2x19 DIN 7983		Linsensenkblechschraube) Lens-hd.countersunk) sheet metal screw)			6	6							zu Knopf 000 988 22 80 to button 000 988 22 80
16	000 987 01 44		Verschlußscheibe (zum Verschließen der Montagelöcher an Radeinbaublech) Locking plate (for locking of mounting holes at wheel arch pan)			2	2			+		+		bis Fgst. 7509038 up to chassis 7509038
-	000 987 18 40		Gummipuffer (zum Verschließen der Löcher im Handschuhkastenmantelblech) Rubber buffer (for locking holes in glove box covering plate)	-		4	4							
-	000 987 30 40		Pufferknopf (zum Verschließen der Löcher für Relais hydraulisch-automatische Kupplung) Buffer button (for locking holes for relay, hydraulic-automatic clutch)			2	2			+		+		
17	10 186 687 00 37		Topf (für Pedalabdichtung) Cup (for pedal sealing)			2	2							
-	BZ 3,5x6,5DIN 7981		Linsenblechschraube (für Topf an Stirnwand) Lens-hd.sheet metal screw (for cup at front wall)			6	6							

Bild-Nr. Fig.No.	Teilnummer No. of spare part	And.-M. Modif.No.	Benennung Denomination	Fußnote Footnote	Anzahl für Baumuster Quantity for models alle all	010	011	030	037	10 50	11 51	20 60	21 61	Bemerkungen Remarks
-	000 987 03 44		Verschlußscheibe (zum Abdichten von Leerlauf- und Starterzug) Locking plate (for sealing idling cable and starter cable)			2	2							
-	000 987 04 15		Gummistopfen Rubber plug											
			(zum Verschließen der nicht benötigten Löcher für Lagerung der Fahrpedal-Regulierwelle) (for locking holes not used for mounting accelerator pedal, control shaft)			2	2			+	+			
			(zum Verschließen der Durchgänge an Radlaufblech, links) (for locking passages at wheel arch, left)			10	10			+				ab Fgst. 7509039 from chassis 7509039
-	000 987 19 44		Verschlußscheibe (zum Verschließen des Durchganges an Radeinbau vorn links) Locking plate (for locking passage at swheel arch, front, left)			2	2			+		+		
-	000 987 02 44		Verschlußscheibe (zum Abdichten anstelle von Anlaßstoppzug im Mantelblech) Locking plate (for sealing instead of starter stop cable in cover plate)			1	1			+	+			
18	10 180 680 00 41		Einlegteppich im Fond (vor Fondsitz) Carpet in compartment (before compartment seat)			1	1							bei Bestellung Farbe angeben state colour when ordering
19	136 988 09 81		Kugel Ball			4	4							
-	B 2,9x13 DIN 7981 verchromt		Linsenblechschraube Lens-hd.sheet metal screw	für Einlegteppich an Fondboden for carpet at compartment floor		4	4							
-	A 5,3 DIN 9021		Scheibe Washer			4	4							

Bild-Nr. Fig.No.	Teilnummer No. of spare part	And.-M. Modif.No.	Benennung Denomination	Fußnote Footnote	Anzahl für Baumuster Quantity for models alle all	010	011	030	037	10 50	11 51	20 60	21 61	Bemerkungen Remarks
-	10 180 686 01 80		Belag links Lining, left			1	1			+	+			bis Fgst. 6506096 up to chassis 6506096
												+	+	bis Fgst. 6508554 up to chassis 6508554
-	10 180 686 02 80		Belag rechts Lining, right			1	1			+	+			bis Fgst. 6506096 up to chassis 6506096
												+	+	bis Fgst. 6508554 up to chassis 6508554
-	10 180 686 05 80		Belag links Lining, left für Einstieg for entrance			1	1			+	+			ab Fgst. 6506097-7509038 from chassis 6506097-7509038
												+	+	ab Fgst. 6508555-7509272 from chassis 6508555-7509272
-	10 180 686 06 80		Belag rechts Lining, right bei Bestellung Farbe angeben state colour when ordering			1	1			+	+			ab Fgst. 6506097-7509038 from chassis 6506097-7509038
												+	+	ab Fgst. 6508555-7509272 from chassis 6508555-7509272
20	10 180 686 07 80		Belag links Lining, left			1	1			+	+			ab Fgst. 7509039 from chassis 7509039
												+	+	ab Fgst. 7509273 from chassis 7509273
21	10 180 686 08 80		Belag rechts Lining, right			1	1			+	+			ab Fgst. 7509039 from chassis 7509039
												+	+	ab Fgst. 7509273 from chassis 7509273
22	10 120 686 01 20		Einsteigschiene links Entrance rail, left für Fahrertür for driver's door			1	1			+	+			bis Fgst. 6506096 up to chassis 6506096
												+	+	bis Fgst. 6508554 up to chassis 6508554
23	10 120 686 02 20		Einsteigschiene rechts Entrance rail, right			1	1			+	+			bis Fgst. 6506096 up to chassis 6506096
												+	+	bis Fgst. 6508554 up to chassis 6508554

10023

Bild-Nr. Fig. No.	Teilnummer No. of spare part	And.-M. Modif.No.	Benennung Denomination	Fußnote Footnote	Anzahl für Baumuster Quantity for models									Bemerkungen Remarks
					alle all	010	011	030	037	10 50	11 51	20 60	21 61	
-	B 3,5x9,5 DIN 7982 verchromt		Senkblechschraube (für Einsteigschiene an Einstiegblech) Countersunk sheet metal screw (for entrance rail at entrance plate)			12	12			+	+			bis Fgst. 6506096 up to chassis 6506096
												+	+	bis Fgst. 6508554 up to chassis 6508554
24	10 180 686 01 22		Einsteigschiene links) Entrance rail, left) für Fondtür for rear door			1	1			+	+			bis Fgst. 6506096 up to chassis 6506096
												+	+	bis Fgst. 6508554 up to chassis 6508554
25	10 180 686 02 22		Einsteigschiene rechts) Entrance rail, right)			1	1			+	+			bis Fgst. 6506096 up to chassis 6506096
												+	+	bis Fgst. 6508554 up to chassis 6508554
-	B 3,5x9,5 DIN 7982		Senkblechschraube) Countersunk sheet metal screw)			8	8			+	+			bis Fgst. 6506096 up to chassis 6506096
												+	+	bis Fgst. 6508554 up to chassis 6508554
-	B 3,5x13 DIN 7982		Senkblechschraube) Countersunk sheet metal screw) für Einsteigschiene an Einstiegblech for entrance rail at entrance plate			2	2			+	+			bis Fgst. 6506096 up to chassis 6506096
												+	+	bis Fgst. 6508554 up to chassis 6508554
-	000 989 70 85		Terostatschnur 5 mm ø) "Terostat" lace, dia. 5 mm)			n.B. a.r.	n.B. a.r.							laufende Meter bestellen order by the meter
26	10 180 690 00 49		Belag (über Kofferabdeckblech) Lining (above box cover plate)			1	1							bei Bestellung Farbe angeben state colour when ordering
27	000 984 02 60		Schachtklammer-Unterteil Clip, lower part			9	9							) bis Fgst. 6513218) up to chassis 6513218
28	000 988 61 78		Spreizklammer Clip			9	9							)

Bild-Nr. Fig.No.	Teilnummer No. of spare part	And.-M. Modif.No.	Benennung Denomination	Fußnote Footnote	Anzahl für Baumuster Quantity for models alle all	010	011	030	037	10 50	11 51	20 60	21 61	Bemerkungen Remarks
28a	000 987 94 40		Gummipuffer Rubber buffer			4	4							ab Fgst. 6513219 from chassis 6513219
28b	10 120 690 00 22		Abdeckblech (über Ausgleichgehäuse im Kofferraum) Cover plate (above differential casing in luggage compartment)			1	1							
-	000 987 10 36		Gummiprofil, 30 mm lang (laufende Meter bestellen) Rubber moulding, 30 mm long (order by the meter)			n.B. a.r.	n.B. a.r.							ab Fgst. 7509039 from chassis 7509039
-	B 4,8x9,5 DIN 7981		Linsenblechschraube (für Abdeckblech an Heck) Lens-hd. sheet metal screw (for cover plate at rear part)			2	2							
-	000 987 92 40		Gummipuffer (zum Verschließen des Ablaufloches im Abdeckblech-Kofferraum) Rubber buffer (for locking of drain hole in cover plate, luggage compartment)			1	1							ab Fgst. 9508480 from chassis 9508480
- -	10 180 694 01 75) 10 180 694 02 75)		ersetzt durch 000 983 22 82 replaced by			-	-							
29	000 983 22 82		Bezug (an Radlauf links und rechts) Lining (at wheel arch, left and right)			2	2							bei Bestellung Farbe angeben state colour when ordering
31	10 120 694 01 61		Befestigungsschiene links) Fixing rail, left) über Radlauf hinten above wheel arch, rear			1	1							
32	10 120 694 02 61		Befestigungsschiene rechts) Fixing rail, right)			1	1							
-	B 3,9x9,5 DIN 7981		Linsenblechschraube (für Befestigungsschiene an Radlauf) Lens-hd. sheet metal screw (for fixing rail at wheel arch)			10	10							

Bild-Nr. Fig.No.	Teilnummer No. of spare part	And.-M. Modif.No.	Benennung Denomination	Fußnote Footnote	Anzahl für Baumuster Quantity for models alle all	010	011	030	037	10 50	11 51	20 60	21 61	Bemerkungen Remarks
35	10 120 695 01 35		Befestigungsschiene vorn links Fixing rail, front, left)über Fahrertür; zur Befestigung des Himmels an Dachrahmen vorn			1	1							
36	10 120 695 02 35		Befestigungsschiene vorn rechts Fixing rail, front, right)above driver's door; for fastening of dome at roof frame, front			1	1							
38	10 180 695 07 35		Befestigungsschiene, Zwischenstück links Fixing rail, intermediate fitting, left)über Kastensäule; zur Befestigung des Himmels an Dachrahmen mitte vorn)above center pillar; for fastening of dome at roof frame, center, front			1	1							
39	10 180 695 08 35		Befestigungsschiene, Zwischenstück rechts Fixing rail, intermediate fitting, right			1	1							
40	10 180 695 03 35		Befestigungsschiene, mitte links Fixing rail, center, left)über Fondtür; zur Befestigung des Himmels an Dachrahmen mitte, hinten			1	1							
41	10 180 695 04 35		Befestigungsschiene, mitte rechts Fixing rail, center, right)above rear door; for fastening of dome at roof frame, center, rear			1	1							
42	10 120 695 05 35		Befestigungsschiene hinten links Fixing rail, rear, left)zur Befestigung des Himmels an Dachrahmen hinten)for fastening of dome at roof frame, rear			1	1							
43	10 120 695 06 35		Befestigungsschiene hinten rechts Fixing rail, rear, right			1	1							
-	B 3,9x9,5 DIN 7981		Linsenblechschraube (für Befestigungsschiene an Dachrahmen) Lens-hd.sheet metal screw (for fixing rail at roof frame)			32	32							
45	10 180 690 00 50		Himmel mit Spannspriegel Dome with bow			1								
46	10 180 690 01 50		Himmel ohne Spannspriegel Dome without bow			1								

Bild-Nr. Fig.No.	Teilnummer No. of spare part	And.-M. Modif.No.	Benennung Denomination	Fußnote Footnote	Anzahl für Baumuster Quantity for models alle all	010	011	030	037	10 50	11 51	20 60	21 61	Bemerkungen Remarks
47	10 120 696 01 01		Spannspriegel Nr.1; 1290 mm lang Bow No.1; 1,290 mm long			1								
48	10 120 696 01 02		Spannspriegel Nr.2; 1322 mm lang Bow No.2; 1,322 mm long			1								
49	10 120 696 01 03		Spannspriegel Nr.3 und 4.; 1335 mm lang Bow No.3 and 4; 1,335 mm long			2								
50	10 120 696 01 05		Spannspriegel Nr.5; 1360 mm lang Bow No.5; 1,360 mm long	von vorn as seen from front		1								
51	10 120 696 01 06		Spannspriegel Nr.6; 1400mm lang Bow No.6; 1,400 mm long			1								
52	10 120696 01 07		Spannspriegel Nr.7; 1497 mm lang Bow No.7; 1,497 mm long			1								
53	000 987 09 32		Gummischlauch, 3840 mm lang (für Himmel an Dach) Rubber hose, 3,840 mm long (for dome at roof)			n.B. a.r.								laufende Meter bestellen order by the meter
54	10 120 695 00 40		Versteifung (für Himmel hinten) Reinforcement (for dome, rear)			2								
56	10 180 698 01 81		Zierstab links Ornamental bar, left	an Heck seitlich at body rear end, lateral		1	1							
57	10 180 698 02 81		Zierstab rechts Ornamental bar, right			1	1							
58	10 180 690 00 71		Befestigungsschraube (für Zierstab an Heck oben) Fixing screw (for ornamental bar at body rear end, top)			6	6							

Bild-Nr. Fig.No.	Teilnummer No. of spare part	And.-M. Modif.No.	Benennung Denomination	Fußnote Footnote	Anzahl für Baumuster Quantity for models alle all	010	011	030	037	10 50	11 51	20 60	21 61	Bemerkungen Remarks
-	000 987 12 41)		ersetzt durch 000 990 7051			-	-							
-	000 987 13 41)		replaced by											
-	000 984 09 55)													
-	000 990 70 51		Dichtmutter (für Zierstab an Heck oben) Sealing nut (for ornamental bar at body rear end, top)			6	6							
61	10 180 698 00 80		Zierstab (auf Heck hinten Bordkante, unterhalb Rückwandfenster) Ornamental bar (on body rear end rim, below rear wall window)			1	1							
62	10 180 888 00 71		Befestigungsschraube) Fixing screw))) für Zierstab an Heck			7	7							
-	000 987 12 41)		ersetzt durch 000 990 70 51) hinten			-	-							
-	000 987 13 41)		replaced by) for ornamental bat at											
-	000 984 09 55)		) body rear end, rear))											
-	000 990 70 51		Dichtmutter) Sealing nut)))			9	9							
-	000 989 46 85		Terostatschnur 6 mm ⌀) "Terostat" lace, dia. 6 mm)			n.B. a.r.	n.B. a.r.							laufende Meter bestellen order by the meter
65	10 180 690 01 71		Befestigungsschraube (für Zierstab-Befestigung) Fixing screw (for fixing ornamental bar)			2	2							
-	10 180 698 11 01)		ersetzt durch 10 180 698 01 01			-	-							
-	10 180 698 13 01)		replaced by											
66	10 180 698 01 01		Regenleiste links Rain protective bar, left			1	1							

Bild-Nr. Fig. No.	Teilnummer No. of spare part	And.-M. Modif. No.	Benennung Denomination	Fußnote Footnote	Anzahl für Baumuster Quantity for models alle all	010	011	030	037	10 50	11 51	20 60	21 61	Bemerkungen Remarks
-	10 180 698 12 01) - 10 180 698 14 01)		ersetzt durch 10 180 698 02 01 replaced by			-	-							
67	10 180 698 02 01		Regenleiste rechts Rain protective bar, right			1	1							
-	B 2,6x6,5 DIN 7972 verchromt		Senkblechschraube (für Regenleiste an Dach) Countersunk sheet metal screw (for rain protective bar at roof)			34	34							

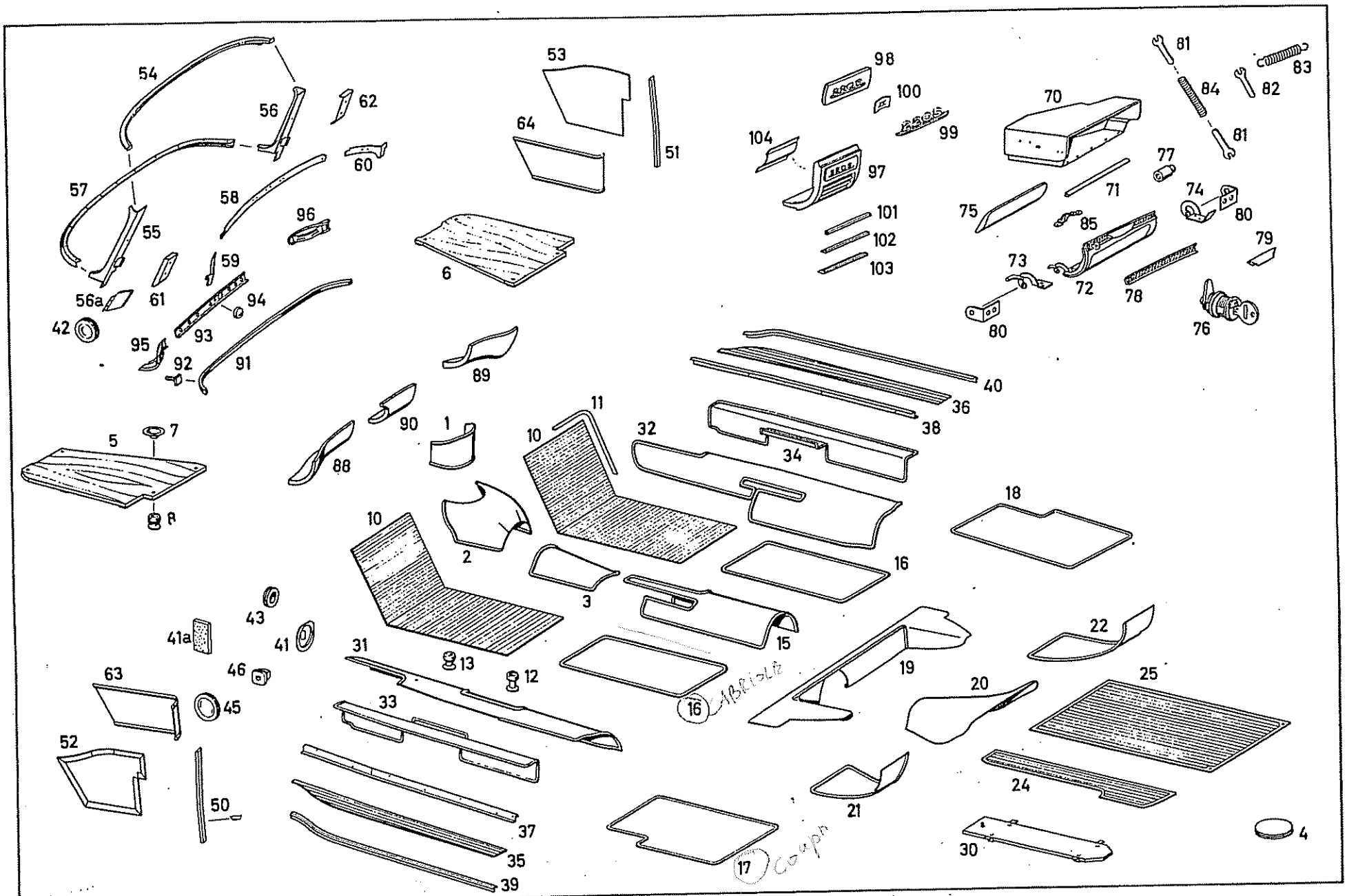
54
56
62
53
64
51
98
100
99
104
97
70
81
84
82
83
81
57
58
60
96
55
59
6
101
102
103
71
77
74
80
75
85
79
73
72
78
80
76
56a
61
94
42
93
95
92
91
89
40
36
38
90
1
11
10
32
34
88
5
7
8
18
10
2
3
16
43
41a
41
31
13
12
15
19
22
63
46
45
16
20
25
33
52
50
37
35
39
21
24
30
4
17

Bild-Nr. Fig.No.	Teilnummer No. of spare part	And.-M. Modif.No.	Benennung Denomination	Fußnote Footnote	Anzahl für Baumuster Quantity for models alle all	010	011	030	037	10 50	11 51	20 60	21 61	Bemerkungen Remarks
			Verkleidung Covering											
1	30 180 680 00 38		Belag oben Lining, top					1	1					
2	30 180 680 01 38		Belag Mitte Lining, center					1	1					bis Fgst. 7509287 up to chassis 7509287
3	30 180 680 02 38		Belag unten Lining, bottom		für Getriebeabdeckblech for transmission cover plate			1	1					
-	30 180 680 03 38		Belag oben Lining, top		bei Bestellung Farbe angeben state colour when ordering			1	1					ab Fgst. 7509288 from chassis 7509288
-	30 180 680 04 38		Belag Lining					1	1					ab Fgst. 7509288-8509588 from chassis 7509288 to 8509588
-	30 128 680 00 38		Belag Lining					1	1					ab Fgst. 8509589 from chassis 8509589
-	136 984 02 52		ersetzt durch replaced by		110 987 00 45			-	-					
4	110 987 00 45		Deckel (für Tankgerät im Heckboden) Cover (for electric transmitter in rear floor)					1						
			(für Öleinfüllung im Getriebeabdeckblech) (for oil filling in transmission cover plate)					1	1		+		+	
-	000 987 96 40		Gummipuffer (zum Verschließen der Ablaufflöcher an Längsträgerschale und Querträger unten) Rubber buffer (for locking of drain holes to side member cup and cross member, bottom)					9	-					
-	000 987 92 40		Gummipuffer (zum Verschließen der Ablaufflöcher an Boden hinten und Längsträgerschale) Rubber buffer (for locking of drain holes to floor, rear, and side member cup)					2	3					

Bild-Nr. Fig.No.	Teilnummer No. of spare part	And.-M. Modif.No.	Benennung Denomination	Fußnote Footnote	Anzahl für Baumuster Quantity for models alle all	010	011	030	037	10 50	11 51	20 60	21 61	Bemerkungen Remarks
-	30 180 680 01 08		ersetzt durch 30 180 680 03 08 replaced by						-					
5	30 180 680 03 08		Fahrerboden links Driver's floor, left						1					
-	30 180 680 02 08		ersetzt durch 30 180 680 04 08 replaced by						-					
6	30 180 680 04 08		Fahrerboden rechts Driver's floor, right						1					
-	30 180 683 06 18		Fahrerboden rechts Driver's floor, right					1				+	+	
-	S 4,Bx13 DIN 7976		Sechskantblechschraube (für Fahrerboden an Rahmen) Hex.-hd.sheet metal screw (for driver's floor at frame)					5				+	+	
7	000 990 17 42		Blechsenkscheibe Sheet metal countersunk washer						4					
-	B 5,5x22 DIN 7982		Senkblechschraube Countersunk sheet metal screw	für Fahrerboden links und rechts an Querträger for driver's floor, left and right at cross member					4					
8	000 988 22 80		Knopf, schwarz lackiert Button, black						4					
-	B 4,2x32 DIN 7983 verchromt		Linsensenkblechschraube Lens-hd.countersunk sheet metal screw						4					

Bild-Nr. Fig.No.	Teilnummer No. of spare part	And.-M. Modif.No.	Benennung Denomination	Fußnote Footnote	Anzahl für Baumuster Quantity for models alle all	010	011	030	037	10 50	11 51	20 60	21 61	Bemerkungen Remarks
-	30 180 680 01 40)		ersetzt durch 000 983 24 87					-	-					
-	30 180 680 02 40)		replaced by											
-	30 180 680 03 40)													
-	30 180 680 04 40)													
-	30 180 680 09 40)													
-	30 180 680 10 40)													
10	000 983 24 87		Gummimatte (für Fahrerboden links und rechts) Rubber mat (for driver's floor, left and right)	12				2	2					bis Fgst. 8507356 up to chassis 8507356
11	000 983 02 84		Leder (für Einfassung für Gummimatte) Leather (for bordering of rubber mat)					2	2					
-	180 684 07 02		Gummimatte Rubber mat					1		+				
-	180 684 09 02		Gummimatte Rubber mat für Fahrerboden links for driver's floor, left					1				+		
-	180 684 15 02		Gummimatte Rubber mat					1			+			
-	180 684 08 02		Gummimatte Rubber mat					1		+				ab Fgst. 8507357 from chassis 8507357
-	180 684 10 02		Gummimatte Rubber mat für Fahrerboden rechts for driver's floor, right					1				+		
-	180 684 16 02		Gummimatte Rubber mat					1					+	
-	180 684 11 02		Gummimatte Rubber mat für Fahrerboden, links for driver's floor, left						1	+				
-	180 684 13 02		Gummimatte Rubber mat						1			+		

10023

Bild-Nr. Fig.No.	Teilnummer No. of spare part	Änd.-M. Modif.No.	Benennung Denomination	Fußnote Footnote	Anzahl für Baumuster Quantity for models alle all	010	011	030	037	10 50	11 51	20 60	21 61	Bemerkungen Remarks
-	180 684 17 02		Gummimatte (für Fahrerboden links) Rubber mat (for driver's floor, left)						1		+			
-	180 684 12 02		Gummimatte Rubber mat						1	+				ab Fgst.- 8507357 from chassis 8507357
-	180 684 14 02		Gummimatte Rubber mat für Fahrerboden rechts for driver's floor, right						1			+		
-	180 684 18 02		Gummimatte Rubber mat						1				+	
12	000 988 23 80		Knopf Button					2	3					
13	000 988 14 80		Knopf Button für Gummimatte an Pedalboden for rubber mat at pedal floor					4						
-	B 4,2x32 DIN 7983		Linsensenkblechschraube Lens-hd.countersunk sheet metal screw					2	3					
-	B 4,2x22 DIN 7983		Linsensenkblechschraube Lens-hd.countersunk sheet metal screw					4						
15	30 180 680 00 45		Belag, Tunnel vorn (Velourteppich) (zwischen Fahrer- und Klappsitz) Lining, tunnel, front (velvet carpet) (between driver's seat and foldable seat)					1	1					bei Bestellung Farbe angeben state colour when ordering
16	30 180 680 00 41		Einlegteppich, Fond (links und rechts vor Fondsitz) Carpet, rear (left and right in front of rear seat)					2						

Bild-Nr. Fig. No.	Teilnummer No. of spare part	And.-M. Modif. No.	Benennung Denomination	Fußnote Footnote	Anzahl für Baumuster Quantity for models									Bemerkungen Remarks
					alle all	010	011	030	037	10 50	11 51	20 60	21 61	
17	30 180 680 01 41		Einlegteppich links, Fond Carpet, left, rear						1					
18	30 180 680 02 41		Einlegteppich rechts, Fond Carpet, right, rear						1					
19	30 180 680 00 44		Belag Lining					1						
-	30 180 680 07 44		Belag Lining für Fondstehblech for cover plate						1					
-	30 180 680 05 44		Belag Lining	14				1						
-	30 180 680 06 44		Belag Lining bei Bestellung Farbe angeben state colour when ordering	14					1					
20	30 180 680 01 44		Belag mitte Lining, center					1						
-	30 180 680 08 44		Belag mitte Lining, center für Fondboden unterhalb Klappsitz for rear floor under folding seat						1					bis Fgst. 7513111 up to chassis 7513111
-	30 180 680 11 44		Belag mitte Lining, center						1					ab Fgst. 7513112 from chassis 7513112
21	30 180 680 03 44		Belag links Lining, left					1	1					bis Fgst. 7513311 up to chassis 7513111
22	30 180 680 04 44		Belag rechts Lining, right					1	1					bis Fgst. 7513111 up to chassis 7513111

Bild-Nr. Fig. No.	Teilnummer No. of spare part	And.-M. Modif.No.	Benennung Denomination	Fußnote Footnote	Anzahl für Baumuster Quantity for models: alle all	010	011	030	037	10 50	11 51	20 60	21 61	Bemerkungen Remarks
-	30 180 680 09 44		Belag links)für Fondboden unterhalb Klappsitz Lining, left)for rear floor under folding seat)						1					ab Fgst. 7513112 from chassis 7513112
-	30 180 680 10 44		Belag rechts)bei Bestellung Farbe angeben Lining, right)state colour when ordering						1					
24	10 120 684 01 05		Gummimatte) Rubber mat)) im Kofferraum links) in luggage compartment, left					1	1					bis Fgst. 8520380 up to chassis 8520380
-	120 684 01 05		Gummimatte, grau) Rubber mat, grey)					1	1					ab Fgst. 8520381 from chassis 8520381
25	10 120 684 01 04		Gummimatte) Rubber mat))in Kofferraum Mittelstück)in luggage compartment, center	12				1	1					bis Fgst. 8520380 up to chassis 8520380
-	120 684 00 04		Gummimatte grau) Rubber mat, grey)					1	1					ab Fgst. 8520381 from chassis 8520381
-	000 988 22 80		ersetzt durch 000 988 17 80) replaced by))					-	-					
-	000 988 17 80		Knopf) für Gummimatte an Button) Heckboden) for rubber mat at floor,) rear	11				6	6					
-	B 4,2x19 DIN 7983		Linsensenkblechschraube) Lens-hd.countersunk) sheet metal screw)					6	6					zu Knopf 000 988 22 80 to button 000 988 22 80
-	30 180 684 02 05		Gummimatte) Rubber mat)) im Kofferraum rechts) in luggage compartment, right					1	1					bis Fgst. 8520380 up to chassis 8520380
-	180 684 02 05		Gummimatte grau) Rubber mat, grey)					1	1					ab Fgst. 8520381 from chassis 8520381

Bild-Nr. Fig.No.	Teilnummer No. of spare part	And.-M. Modif.No.	Benennung Denomination	Fußnote Footnote	Anzahl für Baumuster Quantity for models: alle all	010	011	030	037	10 50	11 51	20 60	21 61	Bemerkungen Remarks
-	10 120 680 00 09		ersetzt durch 10 120 680 01 09 replaced by					-	-					
30	10 120 680 01 09		Abdeckung, Reserveradmulde links Covering for spare wheel recess, left					1	1					
31	30 180 680 01 43		Belag links innen Lining, left, inside					1						
32	30 180 680 02 43		Belag rechts innen Lining, right, inside					1						bei Bestellung Farbe angeben state colour when ordering
33	30 180 680 03 43		Belag links innen Lining, left, inside						1					
34	30 180 680 04 43		Belag rechts innen Lining, right, inside						1					
35	30 180 686 01 81		Belag links aussen Lining, left, outside Gummi rubber für Einstieg for entrance					1	1					
36	30 180 686 02 81		Belag rechts aussen Lining, right, outside					1	1					
37	30 180 686 01 28		Verkleidungsblech links Covering plate, left					1	1					
38	30 180 686 02 28		Verkleidungsblech rechts Covering plate, right					1	1					
-	B 3,5x9,5 DIN 7982 Verchromt		Senkblechschraube Countersunk sheet metal screw für Verkleidungsblech an Einstiegblech for cover plate at entrance sill					14	14					
-	B 2,9x9,5 DIN 7981 verchromt		Linsensenkblechschraube Lens-hd. countersunk sheet metal screw für Verkleidungsblech an Einstiegblech for cover plate at entrance sill					2	2					

Bild-Nr. Fig.No.	Teilnummer No. of spare part	And.-M. Modif.No.	Benennung Denomination	Fußnote Footnote	Anzahl für Baumuster Quantity for models alle all	010	011	030	037	10 50	11 51	20 60	21 61	Bemerkungen Remarks
39	30 180 686 01 20		Einsteigschiene links) Entrance rail, left)) an Fahrertür) at driver's door					1	1					
40	30 180 686 02 20		Einsteigschiene rechts) Entrance rail, right)					1	1					
-	B 3,5x9,5 DIN 7982		Senkblechschraube (für Einsteigschiene an Einstiegblech) Countersunk sheet metal screw (for entrance rail at entrance sill)					14	14					
41	10 186 687 00 37		Topf (für Pedalabdichtung) Cup (for pedal sealing)					2	2					
-	BZ 3,5x6,5 DIN 798		Linsenblechschraube (für Topf an Stirnwand) Lens-hd.sheet metal screw (for cup at front wall)					6	6					
41a	000 983 07 98		Abdichtung (an Vorderwandsäule oben) 80x40x15 mm Sealing (at front wall pillar, top) 80x40x15 mm					2	2					bei Bestellung Abmessungen angeben state measuring when ordering
42	000 987 01 44		Verschlusschcibe (zum Verschliessen der Montage-löcher an Radeinbau) Locking plate (for locking mounting holes at wheel arch)					2	2					
43	000 987 03 44		Verschlusscheibe (zum Abdichten von Leerlaufzug und Starterzug) Locking plate (for sealing idling cable and starter cable)					2	2					
45	000 987 19 44		Verschlusscheibe (zum Verschliessen der Durchgänge an Radeinbau oben links) Locking plate (for locking passage at wheel arch, top, left)					2	1					

Bild-Nr. Fig.No.	Teilnummer No. of spare part	And.-M. Modif.No.	Benennung Denomination	Fußnote Footnote	Anzahl für Baumuster Quantity for models									Bemerkungen Remarks
					alle all	010	011	030	037	10 50	11 51	20 60	21 61	
46	000 987 04 15		Gummistopfen (zum Verschliessen der Durchgänge an Radeinbau links) Rubber plug (for locking passage at wheel arch, left)					10	5					
50	30 180 689 03 67		Deckleiste an Vorderwand links Cover rail at front wall, left an Scharnierseite at hinge side					1	1					
51	30 180 689 04 67		Deckleiste an Vorderwand rechts Cover rail at front wall, right					1	1					
-	B 2,9x19 DIN 7983 verchromt		Linsensenkblechschraube (für Deckleiste an Schalttafel) Lens-hd.countersunk sheet metal screw (for cover rail at dashboard)					10	10					
52	30 180 680 01 80		Verkleidung an Vorderwand seitlich links Covering at front wall, lateral, left					1	1					bei Bestellung Farbe angeben state colour when ordering
53	30 180 680 02 80		Verkleidung an Vorderwand seitlich rechts Covering at front wall, lateral, right					1	1					
54	30 180 688 00 40		Windschutzverkleidung Windscreen covering oben vorn top, front	13				1						
-	30 180 688 01 40		Windschutzverkleidung Windscreen covering	13					1					
-	B 2,9x6,5 DIN 7981 verchromt		Linsenblechschraube (für Windschutzverkleidung an Querbügel oben) Lens-hd.sheet metal screw (for windscreen covering at cross clamp, top)					11	11					
55	30 180 688 01 41		Windschutzverkleidung seitlich links Windscreen covering, lateral, left	13				1						
56	30 180 688 02 41		Windschutzverkleidung seitlich rechts Windscreen covering, lateral, right	13				1						

10023

Bild-Nr. Fig. No.	Teilnummer No. of spare part	And.-M. Modif.No.	Benennung Denomination	Fußnote Footnote	Anzahl für Baumuster Quantity for models alle all	010	011	030	037	10 50	11 51	20 60	21 61	Bemerkungen Remarks
-	30 180 688 03 41		Windschutzverkleidung seitlich links Windscreen covering, lateral, left	13					1					
-	30 180 688 04 41		Windschutzverkleidung seitlich rechts Windscreen covering, lateral, right	13					1					
-	30 180 680 01 53		Düse links Nozzle, left) paarweise austauschbar mit 30 180 688 05 53/06 53) exchangeable in pairs with 30 180 688 05 53/06 53					1						
-	30 180 680 02 53		Düse rechts Nozzle, right					1						bis Fgst. 7504899 up to chassis 7504899
-	3x6 DIN 662		Linsenniet (für Düse an Windschutzverkleidung seitlich) Lens-hd.rivet (for nozzle at windscreen covering, lateral)					4						
56a	30 180 688 05 53		Düse links Nozzle, left					1	1					
-	30 180 688 06 53		Düse rechts Nozzle, right					1	1					ab Fgst. 7504900 from chassis 7504900
-	3x8 DIN 661		Linsenniet (für Düse an Windschutzverkleidung seitlich) Lens-hd.rivet (for nozzle at windscreen covering, lateral)					4	4					
-	30 180 687 00 97		Beilage (für Windschutzverkleidung oben vorn) Underlayer (for windscreen covering, top, front)					2						
-	B 2,9x6,5 DIN 7981 verchromt		Linsenblechschraube Lens-hd.sheet metal screw) für Windschutzverkleidung an Vorderwandsäule seitlich) for windscreen covering at front pillar, lateral					8	8					
-	B 2,9x9,5 DIN 7982 verchromt		Senkblechschraube Countersunk sheet metal screw					8	8					

Bild-Nr. Fig.No.	Teilnummer No. of spare part	And.-M. Modif.No.	Benennung Denomination	Fußnote Footnote	Anzahl für Baumuster Quantity for models alle all	010	011	030	037	10 50	11 51	20 60	21 61	Bemerkungen Remarks
57	30 180 688 01 42		Windschutzverkleidung unten vorn Windscreen covering, bottom, front	13				1	1					
-	B 2,9x6,5 DIN 7981 verchromt		Linsenblechschraube (für Windschutzverkleidung unten an Querbügel) Lens-hd.sheet metal screw (for windscreen covering, bottom, at cross clamp)					13	13					
58	30 180 688 00 39		Windschutzverkleidung oben hinten Windscreen covering, top rear	13				1						
59	30 180 688 01 39		Windschutzverkleidung oben hinten links Windscreen covering, top, rear, left	13				1						
60	30 180 688 02 39		Windschutzverkleidung oben hinten rechts Windscreen covering, top, rear, right	13				1						
-	B 2,9x9,5 DIN 7982 verchromt		Senkblechschraube (für Windschutzverkleidung an Querbügel oben) Countersunk sheet metal screw (for windscreen covering at cross clamp, top)					2						
61	30 180 688 01 33		Abdeckkappe links) Cap, left))für Vordersandsäule unten)for front wall pillar, bottom	13				1	1					
62	30 180 688 02 33		Abdeckkappe rechts) Cap, right)	13				1	1					
-	B 2,9x9,5 DIN 7982 verchromt		Senkblechschraube (für Abdeckkappe an Vorderwandsäule) Countersunk sheet metal screw (for cap at front wall pillar)					4	4					
-	000 983 02 84		Bezug, Futterholz links und rechts Lining for wood filling piece, left and right					2	2					bei Bestellung Farbe und Abmessungen angeben state colour and measuring when ordering

10023

Bild-Nr. Fig.No.	Teilnummer No. of spare part	And.-M. Modif.No.	Benennung Denomination	Fußnote Footnote	Anzahl für Baumuster Quantity for models alle all	010	011	030	037	10 50	11 51	20 60	21 61	Bemerkungen Remarks
-	DM 4x25 DIN 7513		Senkschneidschraube (für Futterholz an Vorderwandsäule) Countersunk tapping screw (for wood filling piece at front wall pillar)					6	6					
63	30 180 680 03 80		Verkleidung links) Covering, left)					1						)
-	30 180 680 05 80		Verkleidung links) Covering, left) unten an Tasche (Vorderwand)) at pocket, bottom (front wall)						1					) bei Bestellung Farbe angeben) state colour when ordering
64	30 180 680 04 80		Verkleidung rechts) Covering, right)					1						)
-	30 180 680 06 80		Verkleidung rechts) Covering, right)						1					)
-	4x30 DIN 7995 St verchromt		Linsensenkholzschraube) Lens-hd.countersunk) wood screw) für Verkleidung an) Futterholz) for covering at wood					2	2					
-	000 985 06 62		Blechsenkscheibe) filling piece Sheet metal countersunk) washer)					2	2					
70	30 180 680 00 93		Handschuhkasten Glove box					1	1	+	+			
-	30 180 680 01 93		Handschuhkasten Glove box					1	1			+	+	
-	B 2,9x9.5 DIN 7982		Senkblechschraube (für Handschuhkasten an Querbügel) Countersunk sheet metal screw (for glove box at cross clamp)					5	5					

Bild-Nr. Fig.No.	Teilnummer No. of spare part	And.-M. Modif.No.	Benennung Denomination	Fußnote Footnote	Anzahl für Baumuster Quantity for models alle all	010	011	030	037	10 50	11 51	20 60	21 61	Bemerkungen Remarks
-	000 983 02 84		Bezug innen Covering inside											)
			(für Handschuhkastenrückwand mit Seitenteil links) (for glove box, rear wall, with side part, left)					1	1					)bei Bestellung Farbe und Abmessungen angeben)state colour and measuring when ordering
			(für Handschuhkasten oben und unten) (for glove box, top and bottom)					2	2					)
71	30 180 689 01 35		Abdeckschiene (an Handschuhkasten vorn unten) Cover rail (at glove box, front, bottom)					1	1					
72	30 180 680 00 98		Deckel) Cover)					1	1	+	+			)
			) für Handschuhkasten) for glove box											)bei Bestellung Farbe angeben)state colour when ordering
-	30 180 680 02 98		Deckel) Cover)					1	1			+	+	)
73	30 180 680 00 95		Scharnierbügel links) Hinge clamp, left)					1	1	+	+			
-	30 180 680 02 95		Scharnierbügel rechts) Hinge clamp, right)					1	1			+	+	
74	30 180 680 04 95		Scharnierbügel rechts) für Handschuhkastendeckel Hinge clamp, right) for glove box cover					1	1	+	+			
-	30 180 680 03 95		Scharnierbügel links) Hinge clamp, left)					1	1			+	+	
-	3,5x13 DIN 7997 St		Senkholzschraube (für Scharnierbügel an Deckel) Countersunk wood screw (for hinge clamp at cover)					6	6					

Bild-Nr. Fig.No.	Teilnummer No. of spare part	And.-M. Modif.No.	Benennung Denomination	Fußnote Footnote	Anzahl für Baumuster Quantity for models alle all	010	011	030	037	10 50	11 51	20 60	21 61	Bemerkungen Remarks
75	30 180 689 04 79		Formstück) Fillet) Moosgummi, für Handschuhkasten-deckel) rubber, for glove box cover					1	1	+	+			
-	30 180 689 08 79		Formstück) Fillet)					1	1			+	+	
-	000 983 02 84		Bezug (für Handschuhkastendeckel innen und aussen) Covering (for glove box cover, inside and outside)					2	2					bei Bestellung Farbe und Abmessungen angeben state colour and measuring when ordering
-	31 136 689 01 01		ersetzt durch 31 136 689 00 01 replaced by					-	-					
76	31 136 689 00 01		Schloss (für Handschuhkastendeckel) Lock with key (for glove box cover)					1	1					
77	10 120 680 01 84		Kugelschnäpper Spring-ball lock					1						bis Fgst. 6511760 up to chassis 6511760
78	30 180 680 00 92		Zierstab) Ornamental bar)) für Handschuhkastendeckel) for glove box cover					1	1	+	+			
-	30 180 680 06 92		Zierstab) Ornamental bar)					1	1			+	+	
-	AM 4x12 DIN 7987-4S		Senkschraube) Countersunk screw) für Zierstab an Handschuhkastendeckel) for ornamental bar at					1	1					
-	000 985 10 62		Blechsenkscheibe) Sheet metal countersunk screw) glove box cover					1	1					
79	30 180 689 01 70		Griff (für Handschuhkastendeckel) Handle (for glove box cover)					1	1					

Bild-Nr. Fig.No.	Teilnummer No. of spare part	And.-M. Modif.No.	Benennung Denomination	Fußnote Footnote	Anzahl für Baumuster Quantity for models alle all	010	011	030	037	10 50	11 51	20 60	21 61	Bemerkungen Remarks
-	AM 4x18 DIN 7987-4S		Senkschraube Countersunk screw für Griff an Zierstab for handle at ornamental bar					2	2					
-	000 985 10 62		Blechsenkscheibe Sheet metal countersunk washer					2	2					
80	30 180 689 00 20		Lagerbock Mounting support					2	2					
-	M 5x6 DIN 923		Linsenschraube mit Ansatz Lens-hd.screw					2	2					
-	180 990 29 40		Scheibe Washer für Lagerbock an Scharnierbügel for mounting support at hinge clamp					2	2					
-	A 7 DIN 137		Federscheibe Spring washer					2	2					
-	M 5 DIN 934-5 S		Sechskantmutter Hex. nut					2	2					
-	AM 4x12 DIN 7987-4S		Senkschraube Countersunk screw					4	4					
-	B 4 DIN 127		Federring Lock washer für Lagerbock Handschuhkasten-deckel an Querbügel for mounting support, glove box cover at cross clamp					4	4					
-	M 4 DIN 934-5 S		Sechskantmutter Hex. nut					4	4					
81	10 186 689 00 33		Führungsgabel (für Handschuhkastendeckel an Handschuhkasten) Guide for (for glove box cover at glove box)					2 1	 1					bis Fgst. 6511760 up to chassis 6511760 ab Fgst. 6511761 from chassis 6511761

10023

Bild-Nr. Fig. No.	Teilnummer No. of spare part	And.-M. Modif.No.	Benennung Denomination	Fußnote Footnote	Anzahl für Baumuster Quantity for models: alle all	010	011	030	037	10 50	11 51	20 60	21 61	Bemerkungen Remarks
82	30 180 689 00 33		Führungsgabel Guide fork für Handschuhkastendeckel an Handschuhkasten for glove box cover at glove box					1	1					ab Fgst. 6511761 from chassis 6511761
83	180 993 18 10		Zugfeder Tension spring					1	1					
84	180 993 29 01		Druckfeder Pressure spring					1	1					
85	30 180 689 00 81		Rosette (für Handschuhkastenverschluss) Escutcheon (for glove box cover locking)					1	1					
-	B 2,9x9,5 DIN 7983 verchromt		Linsensenkblechschraube (für Rosette an Querbügel) Lens-hd.countersunk sheet metal screw (for escutcheon at cross clamp)					2	2					
88	30 180 689 01 79		Formstück links Filler, left für Schalttafel for dash-board					1	1	+	+			
-	30 180 689 05 79		Formstück links Filler, left					1	1			+	+	
89	30 180 689 02 79		Formstück rechts Filler, right					1	1	+	+			
-	30 180 689 06 79		Formstück rechts Filler, right					1	1			+	+	
90	30 180 689 03 79		Formstück mitte Filler, center					1	1	+	+			
-	30 180 689 07 79		Formstück mitte Filler, center					1	1			+	+	

Bild-Nr. Fig. No.	Teilnummer No. of spare part	And.-M. Modif. No.	Benennung Denomination	Fußnote Footnote	Anzahl für Baumuster Quantity for models alle all	010	011	030	037	10 50	11 51	20 60	21 61	Bemerkungen Remarks
-	000 983 02 84		Bezug links und rechts) Covering, left and right) mitte) center) für Schalttafel) for dash-board					2 1	2 1					bei Bestellung Farbe und Abmessungen angeben state colour and measuring when ordering
91	30 180 689 00 72		Zierstab) Ornamental bar)					1	1					
92	000 990 18 33		Befestigungsschraube) Fixing screw)					10	10					
-	3,2 DIN 433		Scheibe) für Zierstab an Fenster- Washer) schlüssel unten) for ornamental bar at) window moulding, bottom					10	10					
-	M 3 DIN 934-5 S		Sechskantmutter) Hex. nut)					10	10					
93	30 180 680 01 92		Zierstab) Ornamental bar)					1	1	+	+			
-	30 180 680 07 92		) für Schalttafel) for dash-board Zierstab) Ornamental bar)					1	1			+	+	
94	10 120 689 00 24		Scheibe (für Ladekontrollampe) Glass (for control lamp)					1	1					
95	30 180 680 03 92		Zierstab links) Ornamental bar, left)					1	1					
96	30 180 680 04 92		) für Schalttafel) for dash-board Zierstab rechts) Ornamental bar, right)					1	1					
-	B 3,9x16 DIN 7973 verchromt		Linsensenkblechschraube)für Zierstab Lens-hd. countersunk scheet metal screw)an Schaltta-)fel)for ornamen-					2	2					
-	B 4 DIN 127		Federring)tal bar at Lock washer)dash-board					2	2					

10023

Bild-Nr. Fig.No.	Teilnummer No. of spare part	And.-M. Modif.No.	Benennung Denomination	Fußnote Footnote	Anzahl für Baumuster Quantity for models alle all	010	011	030	037	10 50	11 51	20 60	21 61	Bemerkungen Remarks
-	A 4,3 DIN 9021		Scheibe) Washer))für Zierstab an Schalttafel)for ornamental bar at dash-board					2	2					
-	M 4 DIN 934-5 S		Sechskantmutter) Hex. nut)					2	2					
97	30 180 680 07 96		Deckel mit Einsatz (an Schalttafel mitte) Cover with insert (at dash-board, center)					1	1					)
-	30 180 680 08 96		Deckel ohne Einsatz (an Schalttafel mitte) (Sonderwunsch für Fahrzeuge mit Radio) Cover without insert (at dash-board, center) (special request for cars with radio)					1	1					) bei Bestellung Musterstück) des Fourniers mit einsenden)when ordering state enclose)sample of veneer
98	30 180 680 06 96		Einsatz Insert					1	1					)
99	10 180 817 02 14		Typenkennzeichen (220 S) Type design (220 S)					1	1					
100	000 994 00 45		Flachklammer (für Typenkennzeichen an Einsatz) Clamp (for type design at insert)					2	2					
101	30 180 689 08 71		Zierstab oben Ornamental bar, top					1	1					
102	30 180 689 09 71		Zierstab mitte Ornamental bar, center					1	1					
103	30 180 689 10 71		Zierstab unten Ornamental bar, bottom					1	1					
104	30 180 689 00 08		Lochblech Hole plate					1	1					
-	AM 4x30 DIN 7988-48		Linsensenkschraube (für Deckel mitte an Querbügel) Lens-hd.countersunk screw (for cover, center at cross clamp)					3	3					

Bild-Nr. Fig.No.	Teilnummer No. of spare part	And.-M. Modif.No.	Benennung Denomination	Fußnote Footnote	Anzahl für Baumuster Quantity for models alle all	010	011	030	037	10 50	11 51	20 60	21 61	Bemerkungen Remarks
			Verkleidung Covering											
1	30 180 690 01 41		Verkleidung links, neben Klappsitz Covering, left, beside folding seat					1						
-	30 180 690 09 41		Verkleidung links, neben Fondsitz Covering, left, beside rear seat	14				1						bis Fgst. 7501257 up to chassis 7501257
-	30 180 690 17 41		Verkleidung links, neben Fondsitz Covering, left, beside rear seat	14				1						ab Fgst. 7501258 from chassis 7501258
-	30 180 690 19 41		Verkleidung links oben Covering, left, top						1					
2	30 180 690 02 41		Verkleidung rechts, neben Klappsitz Covering, right, beside folding seat					1						
-	30 180 690 10 41		Verkleidung rechts, neben Fondsitz Covering, right, beside rear seat	14				1						bis Fgst. 7501257 up to chassis 7501257
-	30 180 690 18 41		Verkleidung rechts, neben Fondsitz Covering, right, beside rear set	14				1						ab Fgst. 7501258 from chassis 7501258
-	30 180 690 20 41		Verkleidung rechts oben Covering, right, top	14					1					
3	30 180 690 01 53		Verkleidungsblech links oben Cover plate, left, top					1						
-	30 180 690 03 53		Verkleidungsblech links oben Cover plate, left, top	14				1						
4	30 180 690 02 53		Verkleidungsblech rechts oben Cover plate, right, top					1						
-	30 180 690 04 53		Verkleidungsblech rechts oben Cover plate, right, top	14				1						

für Fondseitenteil for rear compartment side part

bei Bestellung Farbe angeben state colour when ordering

10023

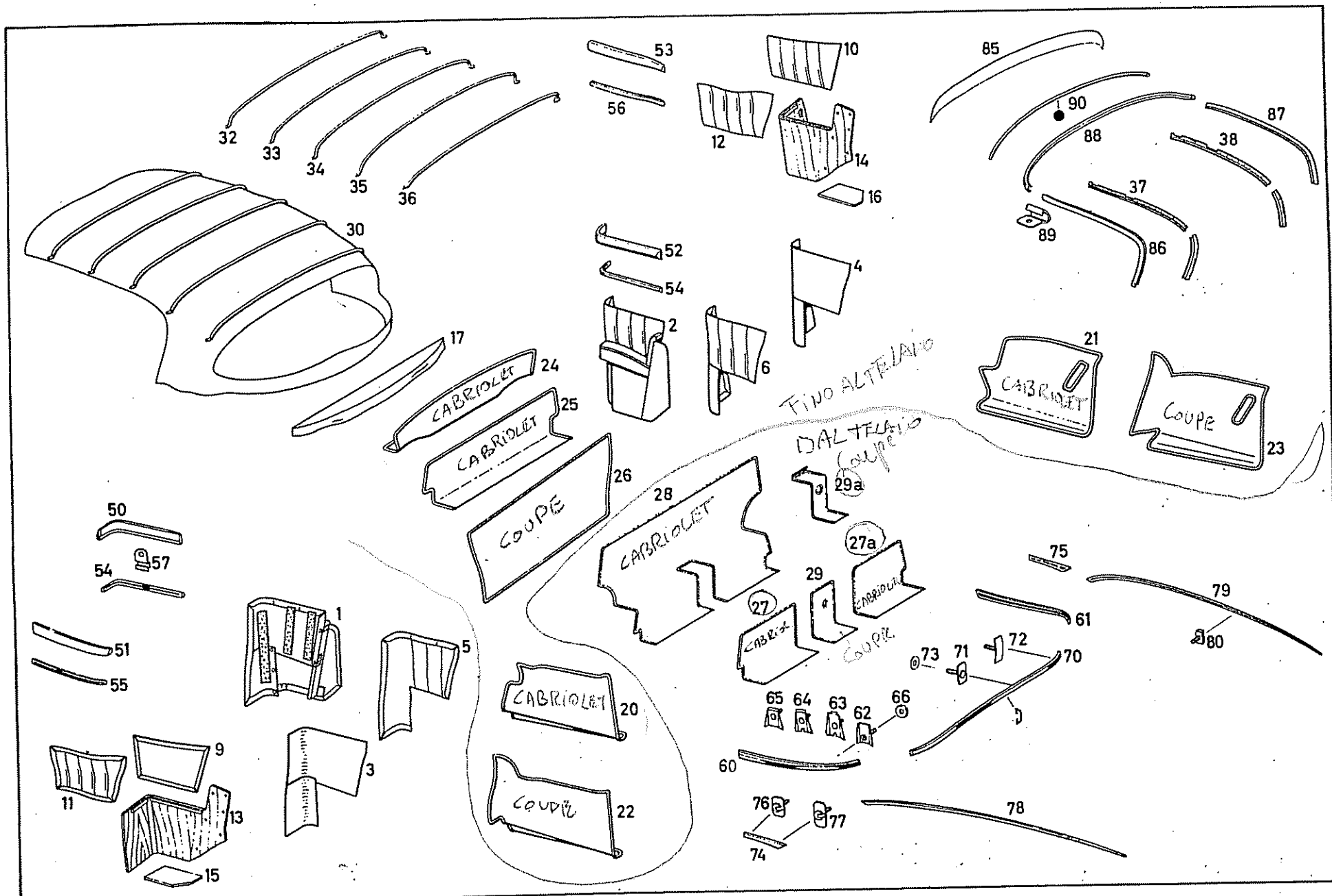
32
33
34
35
36
53
56
10
12
14
16
85
90
87
88
38
37
89
86
30
52
54
4
2
6
17
24
25
26
21
23
50
57
54
28
29a
27a
29
27
75
79
61
80
51
55
1
5
73
71
72
70
65
64
63
62
66
60
20
22
9
11
13
3
15
76
77
74
78

Bild-Nr. Fig. No.	Teilnummer No. of spare part	Änd.-M. Modif. No.	Benennung Denomination	Fußnote Footnote	Anzahl für Baumuster Quantity for models: alle all	010	011	030	037	10 50	11 51	20 60	21 61	Bemerkungen Remarks
5	30 180 690 01 48		Bezug links oben Lining, left, top					1						
-	30 180 690 03 48		Bezug links oben Lining, left, top	14				1						
-	30 180 690 07 48		Bezug links oben Lining, left, top für Fondseitenteil for rear compartment side part	14					1					
6	30 180 690 02 48		Bezug rechts oben Lining, right, top bei Bestellung Farbe angeben state colour when ordering					1						
-	30 180 690 04 48		Bezug rechts oben Lining, right, top	14				1						
-	30 180 690 08 48		Bezug rechts oben Lining, right, top	14					1					
-	30 180 694 03 33		Verkleidungsblech links unten Cover plate, left, bottom	2				-						
-	30 180 694 11 33		Verkleidungsblech links unten Cover plate, left, bottom für Fondseitenteil for rear compartment, side part	14				1						
-	30 180 694 04 33		Verkleidungsblech rechts unten Cover plate, right, bottom	2				-						
-	30 180 694 12 33		Verkleidungsblech rechts unten Cover plate, right, bottom	14				1						
-	000 983 02 84		Bezug rechts und links (für Verkleidungsblech) Lining, right and left (for cover plate)					2						bei Bestellung Farbe und Abmessungen angeben state colour and measuring when ordering

Bild-Nr. Fig.No.	Teilnummer No. of spare part	And.-M. Modif.No.	Benennung Denomination	Fußnote Footnote	Anzahl für Baumuster Quantity for models: alle all	010	011	030	037	10 50	11 51	20 60	21 61	Bemerkungen Remarks
-	30 180 690 09 40		Verkleidung links / Covering, left) mit Armlehne / with arm rest	14					1					bei Bestellung Farbe und Abmessungen angeben / state colour and measuring when ordering
-	30 180 690 10 40		Verkleidung rechts / Covering, right) mit Armlehne / with arm rest	14					1					
-	000 983 02 84		Bezug links und rechts (für Verkleidungsblech) / Lining, left and right (for cover plate)	14					2					
-	B 3,9x19 DIN 7982 verchromt		Senkblechschraube / Countersunk sheet metal screw) für Verkleidung an Winkel bzw. Fondseitenteil / for covering at angle or rear compartment side part resp.	14				4						
-	000 985 06 62		Senkblechscheibe / Countersunk sheet metal washer) für Verkleidung an Winkel bzw. Fondseitenteil / for covering at angle or rear compartment side part resp.	14				4						
-	AM 5x15 DIN 7987-4S		Senkschraube / Countersunk screw) für Verkleidung Fondseitenteil, Verdeckkasten oben / for covering, rear compartment side part, top box, top	14				2						
-	5 N 56 b verchromt		Senkscheibe / Countersunk washer) für Verkleidung Fondseitenteil, Verdeckkasten oben / for covering, rear compartment side part, top box, top	14				2						bis Fgst. 7501257 / up to chassis 7501257
-	B 5 DIN 127		Federring / Lock washer) für Verkleidung Fondseitenteil, Verdeckkasten oben / for covering, rear compartment side part, top box, top	14				2						
-	M 5 DIN 934-5 S		Sechskantmutter / Hex. nut) für Verkleidung Fondseitenteil, Verdeckkasten oben / for covering, rear compartment side part, top box, top	14				2						
-	30 180 694 03 12		Winkel (für Verkleidung Fondseitenteil) / Angle (for covering rear compartment, side part)	14				2						
-	4x20 DIN 7997-St		Senkholzschraube (für Winkel an Verkleidung) / Countersunk wood screw (for angle at covering)	14				4						ab Fgst. 7501258 / from chassis 7501258
-	B 4,8x13 DIN 7976		Sechskantblechschraube (für Winkel an Kofferabdeckblech) / Hex.-hd. sheet metal screw (for angle at luggage compartment cover plate)	14				2						

Bild-Nr. Fig.No.	Teilnummer No. of spare part	And.-M. Modif.No.	Benennung Denomination	Fußnote Footnote	Anzahl für Baumuster Quantity for models alle all	010	011	030	037	10 50	11 51	20 60	21 61	Bemerkungen Remarks
9	30 180 690 25 41		Verkleidung links) Covering, left) für Fondseitenteil oben, neben) Klappsitz) for rear compartment side part,						1					)))))
10	30 180 690 26 41		Verkleidung rechts) top, beside folding seat Covering, right)						1					)) bei Bestellung Farbe angeben) state colour when ordering
11	30 180 690 05 48		Bezug links) Lining, left))für Fondseitenteil, oben						1					)))))
12	30 180 690 06 48		Bezug rechts)for rear compartment side part, top Lining, right)						1					)))
13	30 180 690 11 40		Verkleidung links) Covering, left))für Einbaukasten im Fond						1					
14	30 180 690 12 40		Verkleidung rechts)for wheel arch pan in rear compartment Covering, right)						1					
15	30 180 690 01 42		Belag, Verkleidung Boden links) Plate, covering floor, left))in Einbaukasten						1					))))
16	30 180 690 02 42		Belag, Verkleidung Boden rechts))in wheel arch pan Plate, covering floor, right)						1					) bei Bestellung Farbe angeben) state colour when ordering))
17	30 180 690 00 49		Verkleidung oben (hinter Klappsitzlehne) Covering, top (behind folding seat)						1					)))
-	000 983 02 84		Bezug (aussen, innen, hinten und seitlich, je links und rechts) Lining (outside, inside, rear and lateral, left and right)						8					bei Bestellung Farbe und Abmessungen angeben state colour and measuring when ordering
-	4x25 DIN 7995 St verchromt		Linsensenkholzschraube (für Verkleidung Fondseitenteil an Innenblech) Lens-hd.countersunk wood screw (for covering, rear compartment side part at inner plate)					2						

10023

Bild-Nr. Fig.No.	Teilnummer No. of spare part	And.-M. Modif.No.	Benennung Denomination	Fußnote Footnote	Anzahl für Baumuster Quantity for models alle all	010	011	030	037	10 50	11 51	20 60	21 61	Bemerkungen Remarks
-	000 985 06 62		Blechsenkscheibe / Sheet metal countersunk washer) für Verkleidung Fondseitenteil an Innenblech / for covering, rear compartment, side part at inner plate					2						
-	B 3,9x19 DIN 7982 verchromt		Senkblechschraube / Countersunk sheet metal screw)					2						
-	000 985 06 62		Blechsenkscheibe / Sheet metal countersunk washer).					2						
-	000 983 02 84		Verkleidung (für Verdeckkasten vorn, mitte und hinten, seitlich innen links und rechts, seitlich aussen links und rechts und Boden mitte) Covering (for top box front, center and rear; lateral inside, left and right; lateral outside, left and right; and floor center)					8						bei Bestellung Farbe und Abmessungen angeben / state colour and measuring when ordering
20	30 180 690 01 43		Verkleidung links / Covering, left					1						
21	30 180 690 02 43		Verkleidung rechts / Covering, right für Kofferraum / for luggage compartment					1						
22	30 180 690 07 43		Verkleidung links / Covering, left						1					
23	30 180 690 08 43		Verkleidung rechts / Covering, right bei Bestellung Farbe angeben / state colour when ordering						1					
24	30 180 690 03 43		Verkleidung (für Kofferraum Rückwand oben) Covering (for luggage compartment, rear wall, top)					1						
25	30 180 690 04 43		Verkleidung (für Kofferraum Rückwand unten) Covering (for luggage compartment, rear wall, bottom)					1			+		+	bis Fgst. 7509287 / up to chassis 7509287

Bild-Nr. Fig.No.	Teilnummer No. of spare part	And.-M. Modif.No.	Benennung Denomination	Fußnote Footnote	Anzahl für Baumuster Quantity for models									Bemerkungen Remarks
					alle all	010	011	030	037	10 50	11 51	20 60	21 61	
26	30 180 690 05 43		Verkleidung (für Rückwand) Covering (for rear wall)						1		+		+	bis Fgst. 7509287 up to chassis 7509287
27	30 180 690 09 43		Verkleidung links Covering, left für Rückwand in	bei Bestellung Farbe angeben state colour when ordering				1			+		+	
27a	30 180 690 06 43		Verkleidung rechts Covering, right Kofferraum for rear wall in luggage compartment					1			+		+	
-	30 180 690 10 43		Verkleidung Covering						1		+		+	
-	EM 5x15 DIN 7513 verchromt		Linsensenkschneidschraube Lens-hd.countersunk tappet screw	für Verkleidung an Halteschiene for covering at fixing rail				4	4		+		+	
-	5 N 56 d verchromt		Senkscheibe Countersunk washer					4	4		+		+	
-	4,8x25 DIN 7973 verchromt		Linsensenkblechschraube Lens-hd.countersunk sheet metal screw	für Verkleidung an Querträger for covering at cross member				2	2		+		+	ab Fgst. 7509288 from chassis 7509288
-	4,8 N 56 f verchromt		Senkscheibe Countersunk washer					2	2		+		+	
28	30 180 690 11 43		Verkleidung (für Deckel) Covering (for cover)					1			+		+	
29	30 180 690 01 22		Abdeckblech-Kofferraum (mit Verkleidung) Cover plate, luggage compartment (with covering)	bei Bestellung Farbe angeben state colour when ordering					1		+		+	

Bild-Nr. Fig.No.	Teilnummer No. of spare part	And.-M. Modif.No.	Benennung Denomination	Fußnote Footnote	Anzahl für Baumuster Quantity for models alle all	010	011	030	037	10 50	11 51	20 60	21 61	Bemerkungen Remarks
-	000 987 10 36		Gummiprofil 30 mm lang (laufende Meter bestellen) Rubber mounting, 30 mm long (order by the meter)						n.B. a.r.		+		+	
29a	30 180 690 12 43		Verkleidung (für Deckel) (bei Bestellung Farbe und Fgst.Nr. angeben) Covering (for cover) (state colour and chassis No. when ordering)						1		+		+	ab Fgst. 7509288 from chassis 7509288
-	EM 5x15 DIN 7513 verchromt		Linsensenkschneidschraube) Lens-hd.countersunk tappet screw)					4	2		+		+	für Deckel an Halteschiene bzw. Abdeckblech an Querträger for cover at fixing rail or cover plate at cross member resp.
-	5 N 56 d verchromt		Senkscheibe Countersunk washer)					4	2		+		+	
30	30 180 690 02 50		Himmel (mit Spannspriegel) Dome (with bows)						1					bei Bestellung Farbe angeben state colour when ordering
-	30 180 690 01 50		Himmel (ohne Spannspriegel) Dome (without bows)						1					
32	30 180 696 01 01		Spannspriegel Nr.1 Bow No.1						1					
33	30 180 696 01 02		Spannspriegel Nr.2 Bow No.2						1					
34	30 180 696 01 03		Spannspriegel Nr.3 Bow No.3 von vorn seen from front						1					
35	30 180 696 01 04		Spannspriegel Nr.4 Bow No.4						1					
36	30 180 696 01 05		Spannspriegel Nr.5 Bow No.5						1					

Bild-Nr. Fig.No.	Teilnummer No. of spare part	And.-M. Modif.No.	Benennung Denomination	Fußnote Footnote	Anzahl für Baumuster Quantity for models alle all	010	011	030	037	10 50	11 51	20 60	21 61	Bemerkungen Remarks
-	000 983 13 82		Bezug unter Rückwandfenster Lining, below rear wall window						1					bei Bestellung Farbe und Abmessungen angeben state colour and measuring when ordering
-	000 983 03 91		Versteifung (an Dach seitlich) Reinforcement (at roof, lateral)						2					bei Bestellung Abmessungen angeben state measuring when ordering
-	30 180 695 03 35		ersetzt durch 30 180 695 01 35 replaced by						-					
(37)	30 180 695 01 35		Befestigungsschiene vorn links Fixing rail, front, left						1					
-	30 180 695 04 35		ersetzt durch 30 180 695 02 35 replaced by						-					
(38)	30 180 695 02 35		Befestigungsschiene vorn rechts Fixing rail, front, left						1					
-	B 3, 9x9, 5 DIN 7981		Linsenblechschraube (für Befestigungsschiene an Dachrahmen) Lens-hd. sheet metal screw (for fixing rail to roof frame)						24					
50	30 180 690 01 70		Deckleiste Heck links Cover rail, body rear end, left					1						
-	30 180 690 03 70		Deckleiste Heck links Cover rail, body rear end, left	14				1						
51	30 180 690 15 70		Deckleiste Heck links Cover rail, body rear end, left						1					
-	30 180 690 11 70		Deckleiste Heck links Cover rail, body rear end, left	14					1					

Bild-Nr. Fig. No.	Teilnummer No. of spare part	And.-M. Modif.No.	Benennung Denomination	Fußnote Footnote	Anzahl für Baumuster Quantity for models: alle all	010	011	030	037	10 50	11 51	20 60	21 61	Bemerkungen Remarks
52	30 180 690 02 70		Deckleiste Heck rechts Cover rail, body rear end, right					1						
-	30 180 690 04 70		Deckleiste Heck rechts Cover rail, body rear end, right	14				1						
53	30 180 690 16 70		Deckleiste Heck rechts Cover rail, body rear end, right						1					
-	30 180 690 12 70		Deckleiste Heck rechts Cover rail, body rear end, right	14					1					
54	30 180 694 00 82		Zierstab Ornamental bar					2						
-	30 180 694 01 82		Zierstab (Seitenteilverkleidung innen) Ornamental bar (covering of side part, inside) an Deckleiste at cover rail	14				2						
55	30 180 694 03 82		Zierstab links Ornamental bar, left						1					
-	30 180 694 05 82		Zierstab links Ornamental bar, left	14					1					
56	30 180 694 04 82		Zierstab rechts Ornamental bar, right						1					
-	30 180 694 06 82		Zierstab rechts Ornamental bar, right	14					1					
57	000 988 82 78		Befestigungsklammer Fixing clamp für Zierleiste an Deckleiste for ornamental bar at cover rail	14				8 10	8 6					
-	B 2,9x6,5 DIN 7982		Senkblechschraube Countersunk sheet metal screw	14				8	8 6					

Bild-Nr. Fig. No.	Teilnummer No. of spare part	And.-M. Modif. No.	Benennung Denomination	Fußnote Footnote	Anzahl für Baumuster Quantity for models									Bemerkungen Remarks
					alle all	010	011	030	037	10 50	11 51	20 60	21 61	
-	2,7x7 DIN 97 St		Senkholzschraube (für Zierleiste an Deckleiste) Countersunk wood screw (for ornamental bar at cover rail)	14				10						
-	B 3,9x16 DIN 7982		Senkblechschraube (für Deckleiste an Kastensäule) Countersunk sheet metal screw (for cover rail at pillar)	14					12					
-	4x15 DIN 7995 St verchromt		Linsensenkholzschraube) Lens-hd. countersunk wood screw) für Deckleiste an) Heck) for cover rail at					6						
-	4 N 56 b verchromt		Senkscheibe) Countersunk washer) body rear end					6						
-	4x20 DIN 7995 St verchromt		Linsensenkholzschraube) Lens-hd. countersunk wood screw) für Deckleiste an) Verdeckkasten) for cover rail at	14				6						
-	4 N 56 b verchromt		Senkscheibe) Countersunk washer) top box	14				6						
-	4x20 DIN 7996 St verchromt		Halbrundholzschraube) Button-hd. wood screw)))						2					
-	B ,9x25 DIN 7983 verchromt		Linsensenkblechschraube) für Deckleiste an Lens-hd. countersunk sheet) Seitenteil metal screw) for cover rail at side) part)						2					
-	000 985 09 62		Senkscheibe) Countersunk washer)						2					
60	30 180 690 03 81		Zierstab Heck seitlich links oben Ornamental bar, body rear end, lateral, left, top	13				1						
-	30 180 690 05 81		Zierstab Heck seitlich links oben Ornamental bar, body rear end, lateral, left, top	13					1					

Bild-Nr. Fig. No.	Teilnummer No. of spare part	And.-M. Modif.No.	Benennung Denomination	Fußnote Footnote	Anzahl für Baumuster Quantity for models									Bemerkungen Remarks
					alle all	010	011	030	037	10 50	11 51	20 60	21 61	
61	30 180 690 04 81		Zierstab Heck seitlich rechts oben Ornamental bar, body rear end, lateral, right, top	13				1						
-	30 180 690 06 81		Zierstab Heck seitlich rechts oben Ornamental bar, body rear end, lateral, right, top	13					1					
-	000 990 25 33		Zierleistenschraube vorn Screw for ornamental bar, front					2						
-	000 990 26 33		Zierleistenschraube, 2. von vorn Screw for ornamental bar, 2nd seen from front					2						
-	000 990 27 33		Zierleistenschraube, 3. von vorn Screw for ornamental bar, 3rd seen from front					2						
-	000 990 28 33		Zierleistenschraube, 4. von vorn Screw for ornamental bar, 4th seen from front					2	2					
62	000 990 29 33		Zierleistenschraube, 5. von vorn Screw for ornamental bar, 5 th seen from front	für Zierstab for ornamental bar				2	2					
-	000 990 33 33		ersetzt durch 10 180 690 00 71 replaced by					-	-					
-	10 180 690 00 71		Zierleistenschraube hinten Screw for ornamental bar, rear					2	2					
-	180 990 03 33		ersetzt durch 000 990 26 33 replaced by						-					
63	000 990 26 33		Halteschraube, 3. von vorn Fixing screw, 3rd seen from front						2					

Bild-Nr. Fig.No.	Teilnummer No. of spare part	And.-M. Modif.No.	Benennung Denomination	Fußnote Footnote	Anzahl für Baumuster Quantity for models alle all	010	011	030	037	10 50	11 51	20 60	21 61	Bemerkungen Remarks
64	180 990 02 33		Halteschraube, 2.von vorn Fixing screw, 2nd seen from front						2					
-	30 180 690 00 81		ersetzt durch 180 990 02 33 replaced by						-					
65	180 990 02 33		Halteschraube, 1.von vorn Fixing sctew, 1st seen from front						2					
66	000 987 12 41		Gummischeibe Rubber washer					12	12					
-	M 4 DIN 934-5 S		Sechskantmutter Hex. nut					12	12					
-	A 4,3 DIN 9021		Scheibe Washer					12	12					
-	000 989 45 85		Terostat 20x2 "Terostat" 20x2					n.B. a.r.	n.B. a.r.					laufende Meter bestellen order by the meter
70	30 180 698 00 80		Zierstab Heck oben hinten (unter Rückwandfenster) Ornamental bar, body rear end, top, rear (under rear wall window)	13				1	1					
71	000 990 33 33		Zierleistenschraube Screw for ornamental bar					11						
-	10 180 888 00 71		ersetzt durch 10 180 690 01 71 replaced by						-					
72	10 180 690 01 71		Befestigungsschraube Fixing rail						11					
-	4,3 DIN 125		Scheibe Washer					11						

für Zierstab for ornamental bar

für Zierstab an Heck seitlich links und rechts for ornamental bar at body rear end, lateral, left and right

für Zierstab hinten an Heck for ornamental bar, rear, at body rear end

Bild-Nr. Fig.No.	Teilnummer No. of spare part	Änd.-M. Modif.No.	Benennung Denomination	Fußnote Footnote	Anzahl für Baumuster Quantity for models alle all.	010	011	030	037	10 50	11 51	20 60	21 61	Bemerkungen Remarks
-	B 4 DIN 127		Federring Lock washer					11						
-	M 4 DIN 934-5 S		Sechskantmutter Hex. nut					11	11					
73	000 987 12 41		Gummischeibe Rubber washer						11					
-	A 4,3 DIN 9021		Scheibe Washer für Zierstab hinten an Heck for ornamental bar, rear, at body rear end						11					
-	000 989 45 85		Terostat 20x2 "Terostat" 20x2					n.B. a.r.	n.B. a.r.					laufende Meter bestellen order by the meter
-	000 989 46 85		Terostatschnur 6 Ø mm Terostate lace, dia.6 mm					n.B. a.r.	n.B. a.r.					
74	30 180 690 01 83		Zierstab Heck Seitenteil links Ornamental bar, body rear end, side part, left von Tür bis Radlauf from door to wheel arch pan					1	1					verchromt chromium-plated
75	30 180 690 02 83		Zierstab Heck Seitenteil rechts Ornamental bar, body rear end, side part, right					1	1					
76	000 990 20 33		Halteschraube Fixing screw					2	2					
77	000 990 21 33		Halteschraube Fixing screw für Zierstab Heckseitenteil for ornamental bar, body rear end side part					2	2					
-	4,3 DIN 125		Scheibe Washer					4	4					
-	B 4 DIN 127		Federring Lock washer für Zierstab an Heckseitenteil links und rechts for ornamental bar at body rear end side part, left and right					4	4					

Bild-Nr. Fig.No.	Teilnummer No. of spare part	And.-M. Modif.No.	Benennung Denomination	Fußnote Footnote	Anzahl für Baumuster Quantity for models alle all	010	011	030	037	10 50	11 51	20 60	21 61	Bemerkungen Remarks
-	M 4 DIN 934-5 S		Sechskantmutter (für Zierstab an Heckseitenteil links und rechts) Hex. nut (for ornamental bar at body rear end side part, left and right)					4	4					
78	30 180 690 03 83		Zierstab an Heckseitenteil hinten links)über Rad- Ornamental bar at body rear end side)lauf bis part, rear, left)Brems-und)Blinkleuchte)over wheel					1	1					)))) verchromt) chromium-plated
79	30 180 690 04 83		Zierstab an Heckseitenteil hinten rechts)arch pan to Ornamental bar at body rear end side)stop light part, rear, right)and blinker light					1	1					)))
80	10 180 888 00 71		Befestigungsschraube Fixing screw					14	14					
-	000 987 13 41		Gummischeibe Rubber washer					14	14					
-	A 4,3 DIN 9021		Scheibe Washer					14	14					
-	M 4 DIN 934-5 S		Sechskantmutter Hex. nut					14	14					
-	000 989 46 85		Terostat 6 ø mm Terostat dia. 6 mm					m.B a.r.	n.B. a.r.					laufende Meter bestellen order by the meter
-	30 180 690 00 56		Verkleidung) (für Dachrahmen vorn)) Covering) (for roof frame, front))						1					bis Fgst. 8505117 up to chassis 8505117
85	180 690 00 56		Verkleidung) (für Dachrahmen vorn)) Covering) (for roof frame, front))						1					ab Fgst. 8505118 from chassis 8505118

) bei Bestellung Farbe angeben
) state colour when ordering

Bild-Nr. Fig.No.	Teilnummer No. of spare part	And.-M. Modif.No.	Benennung Denomination	Fußnote Footnote	Anzahl für Baumuster Quantity for models alle all	010	011	030	037	10 50	11 51	20 60	21 61	Bemerkungen Remarks
86	30 180 698 03 01		Regenleiste links Rain protective rail, left						1					
87	30 180 698 04 01		Regenleiste rechts Rain protective rail, right						1					
88	30 180 698 05 01		Regenleiste vorn Rain protective rail, front						1					
89	30 180 698 00 41		Lasche (für Regenleiste vorn links und rechts) Shackle (for rain protective rail, front, left and right)						2					
-	B 2,2x6,5 DIN 7983 verchromt		Linsensenkblechschraube (für Lasche an Regenleiste) Lens-hd.countersunk sheet metal screw (for shackle at rain protective rail)						2					
-	B 2,2x6,5 DIN 7983 verchromt		Linsensenkblechschraube Lens-hd.countersunk sheet metal screw für Regenleiste an Dach for rain protective rail at top						2					
-	B 2,2x6,5 DIN 7982 verchromt		Senkblechschraube Countersunk sheet metal screw						4					
90	000 987 05 33		Moosgummi, 1350 mm lang (für Abdichtung an Dachrahmen vorn) Rubber, 1,350 mm long (for sealing, roof frame, front)						1					laufende Meter bestellen order by the meter

Bild-Nr. Fig.No.	Teilnummer No. of spare part	And.-M. Modif.No.	Benennung Denomination	Fußnote Footnote	Anzahl für Baumuster Quantity for models alle all	010	011	030	037	10 50	11 51	20 60	21 61	Bemerkungen Remarks
			Fahrertür Driver's Door											
-	10 180 720 09 02)		Fahrertür links											
-	10 180 720 11 02)		ersetzt durch 10 180 720 07 05			-	-							
-	10 180 720 15 02)		Driver's door, left											
-	10 180 720 17 02)		replaced by 10 180 720 07 05											
-	10 180 720 19 02)													
-	10 180 720 21 02)													
-	10 180 720 10 02)		Fahrertür rechts											
-	10 180 720 12 02)		ersetzt durch 10 180 720 08 05			-	-							
-	10 180 720 16 02)		Driver's door, right											
-	10 180 720 18 02)		replaced by 10 180 720 08 05											
-	10 180 720 20 02)													
-	10 180 720 22 02)													
-	10 180 720 07 05		Fahrertür-Rohbau links) Driver's door shell, left)			1	1							
	1207200205		) mit Scharnier											
2	(10 180 720 08 05)		) with hinge Fahrertür-Rohbau rechts) Driver's door shell, right)			1	1							
-	10 120 720 01 43		ersetzt durch 120 720 01 43 replaced by			-	-							
-	120 720 01 43		Türbremse links mit Gewindeplatte (für linke Fahrertür) Door stop, left, with threaded plate (for left driver's door)			1	1							
-	10 120 720 02 43		ersetzt durch 120 720 02 43 replaced by			-	-							
3	120 720 02 43		Türbremse rechts mit Gewindeplatte (für rechte Fahrertür) Door stop, right, with threaded plate (for right driver's door)			1	1							

Fahrertür
Driver's Door

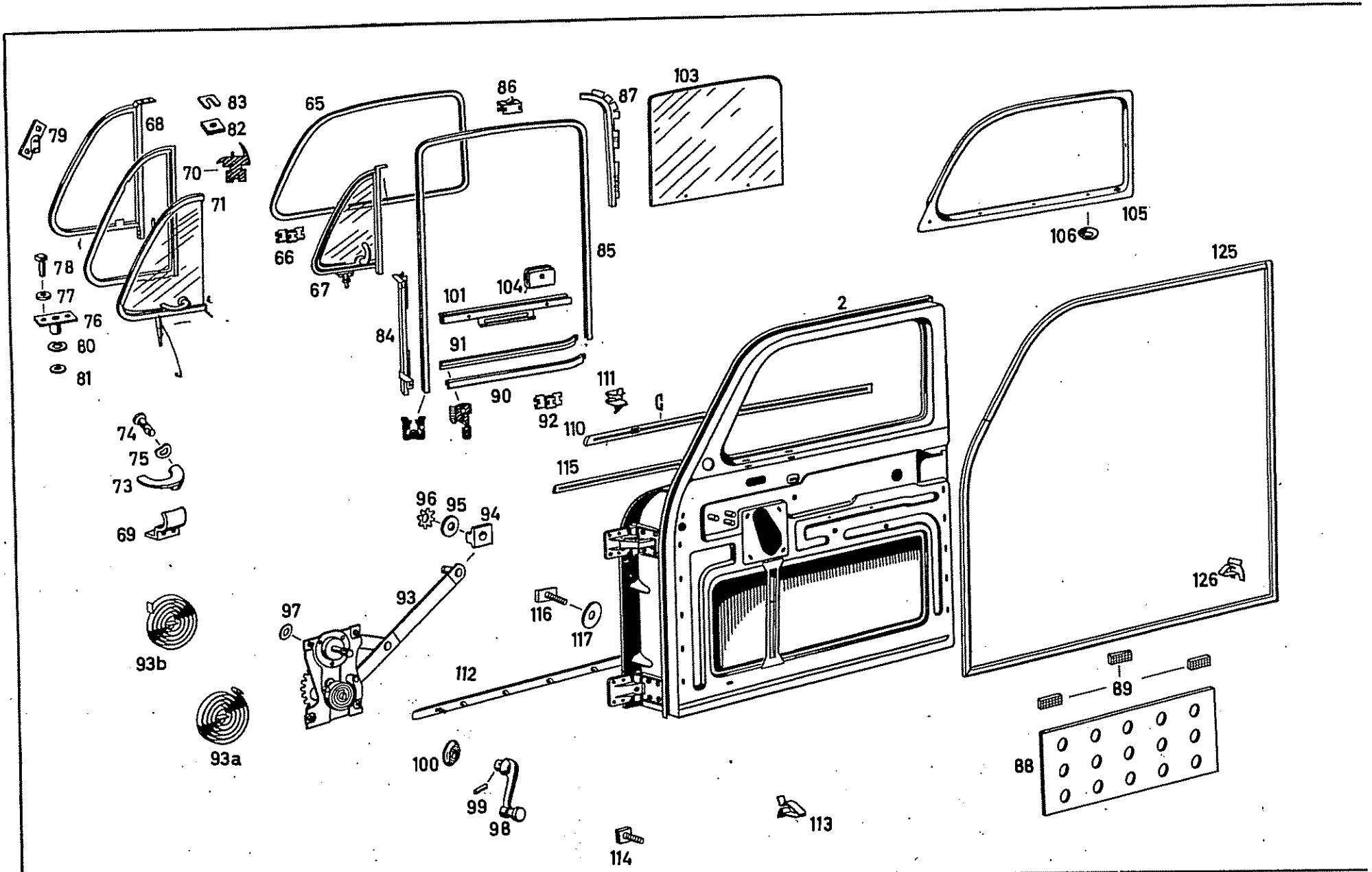

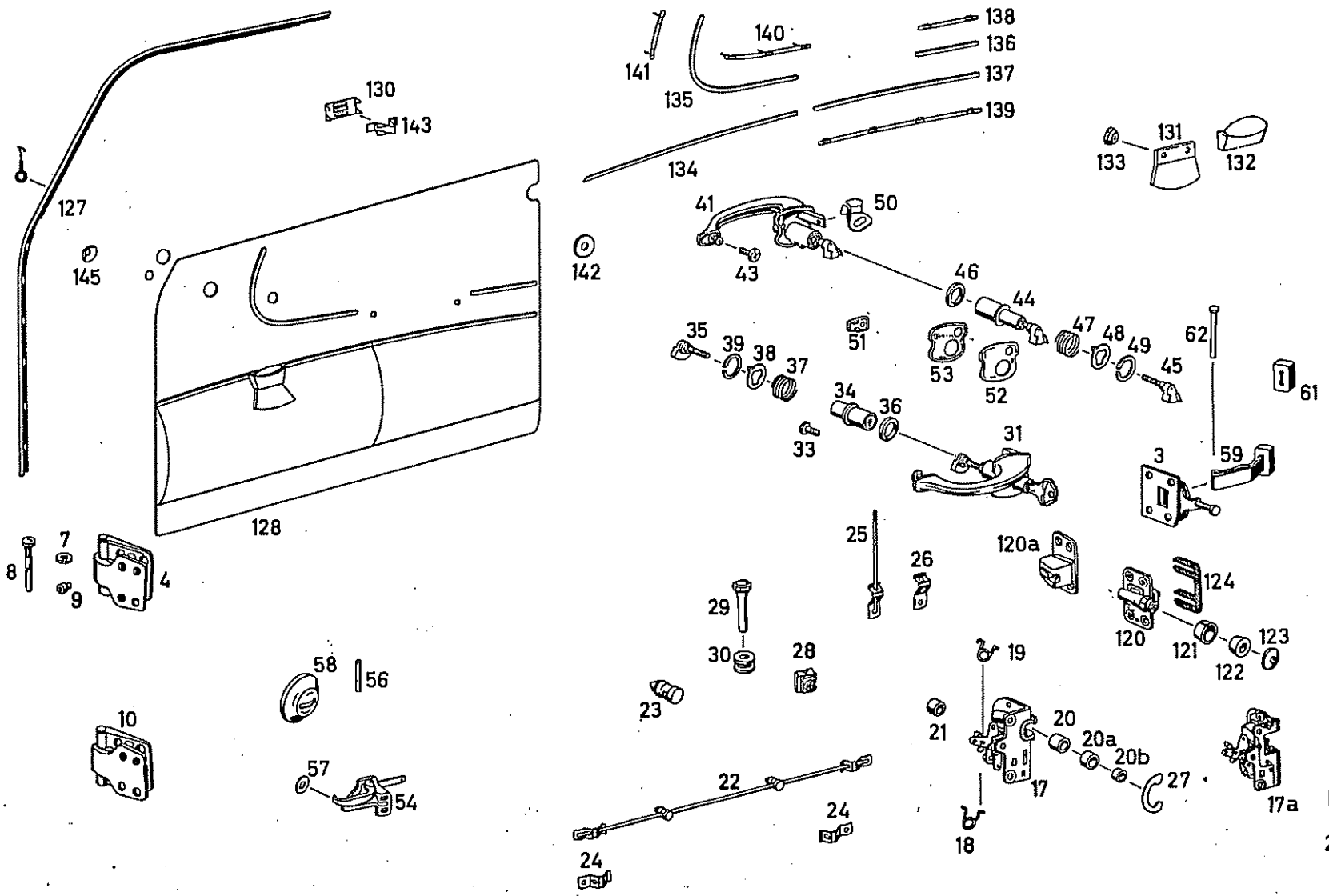
127
145
130
143
128
8
7
9
4
10
58
56
57
54
141
140
135
138
136
137
139
134
142
41
50
43
46
44
47
48
49
45
62
61
35
39
38
37
51
53
52
34
36
33
31
3
59
25
26
120a
124
120
121
122
123
29
30
28
23
19
21
20
20a
20b
27
17
17a
22
24
18
27a

Bild-Nr. Fig.No.	Teilnummer No. of spare part	And.-M. Modif.No.	Benennung Denomination	Fußnote Footnote	Anzahl für Baumuster Quantity for models alle all	010	011	030	037	10 50	11 51	20 60	21 61	Bemerkungen Remarks
-	10 120 720 01 37		Scharnier oben links Hinge, top, left			1	1							
4	10 120 720 02 37		Scharnier oben rechts Hinge, top, right			1	1							
-	10 120 723 01 41		Scharnierplatte vorn links) Hinge plate, front, left)	2		-	-							
-	10 120 723 02 41		Scharnierplatte vorn rechts)an Vorderwand Hinge plate, front, right)at front wall	2		-	-							
-	10 120 723 01 42		Scharnierlappen hinten links) Hinge part, rear, left)	2		-	-							
-	10 120 723 02 42		Scharnierlappen hinten rechts) an Tür Hinge part, rear, right) at door	2		-	-							
7	10 120 723 00 82		Scheibe Washer			4	4							
8	10 120 723 00 52		Scharnierbolzen Hinge bolt			2	2							
9	000 997 04 88		Schmiernippel Grease fitting			2	2							
-	AM 8x18 DIN 7987-6G		Senkschraube (für Scharnier oben an Fahrertür) Countersunk screw (for hinge, top at driver's door)			8	8							
-	10 120 720 01 38		Scharnier unten links Hinge, bottom, left			1	1							
10	10 120 720 02 38		Scharnier unten rechts Hinge, bottom, right			1	1							

Bild-Nr. Fig. No.	Teilnummer No. of spare part	And.-M. Modif. No.	Benennung Denomination	Fußnote Footnote	180 Anzahl für Baumuster Quantity for models: alle all	010	011	030	037	10 50	11 51	20 60	21 61	Bemerkungen Remarks
-	10 120 723 01 44		Scharnierplatte vorn links / Hinge plate, front, left) an Vorderwand / at front wall	2		-	-							
-	10 120 723 02 44		Scharnierplatte vorn rechts / Hinge plate, front, right)	2		-	-							
-	10 120 723 01 45		Scharnierlappen hinten links / Hinge part, rear, left) an Tür / at door	2		-	-							
-	10 120 723 02 45		Scharnierlappen hinten rechts / Hinge part, rear, right)	2		-	-							
-	10 120 723 00 82		Scheibe / Washer			4	4							
-	10 120 723 00 52		Scharnierbolzen / Hinge bolt			2	2							
-	000 997 04 88		Schmiernippel / Grease fitting			2	2							
-	AM 8x18 DIN 7987-6G		Senkschraube (für Scharnier unten an Fahrertür) / Countersunk screw (for hinge, bottom at driver's door)			8	8							
-	10 180 720 19 35		Türschloß links (ohne Sicherungsstange) / Door lock, left (without locking rod)	2		-	-			+	+			
-	10 180 720 21 35		Türschloß links (mit Sicherungsstange) / Door lock, left (with locking rod)	2		-	-					+	+	
-	10 180 720 22 35		Türschloßrechts (mit Sicherungsstange) / Door lock, right (with locking rod)	2		-	-			+	+			
-	10 180 720 20 35		Türschloß rechts (ohne Sicherungsstange) / Door lock, right (without locking rod)	2		-	-					+	+	

Bild-Nr. Fig.No.	Teilnummer No. of spare part	And.-M. Modif.No.	Benennung Denomination	Fußnote Footnote	Anzahl für Baumuster Quantity for models: alle all	010	011	030	037	10 50	11 51	20 60	21 61	Bemerkungen Remarks
-	10 180 720 05 35		ersetzt durch 30 180 720 15 35 zusammen mit 1 Türgriff 10 180 766 05 01 replaced by 30 180 720 15 35 together with 1 door handle 10 180 766 05 01			-	-			+	+			
-	30 180 720 15 35		Türschloß links Door lock, left	15		1	1			+	+			
-	10 180 720 07 35		ersetzt durch 30 180 720 17 35 zusammen mit 1 Türgriff 10 180 766 05 01 replaced by 30 180 720 17 35 together with 1 door handle 10 180 766 05 01			-	-					+	+	bis Fgst. 9503507 up to chassis 9503507 wahlweise Fabrikat "Kiekert" oder "Bomoro" optional make "Kiekert" with make "Bomoro"
-	30 180 720 17 35		Türschloß links Door lock, left	15		1	1					+	+	
-	10 180 720 08 35		ersetzt durch 30 180 720 18 35 zusammen mit 1 Türgriff 10 180 766 06 01 replaced by 30 180 720 18 35 together with 1 door handle 10 180 766 06 01			-	-			+	+			bei Bestellung Fabrikations-bezeichnung angeben state maker's name when ordering
17	30 180 720 18 35		Türschloß rechts Door lock, right	15		1	1			+	+			

Bild-Nr. Fig. No.	Teilnummer No. of spare part	And.-M. Modif. No.	Benennung Denomination	Fußnote Footnote	Anzahl für Baumuster Quantity for models: alle all	010	011	030	037	10 50	11 51	20 60	21 61	Bemerkungen Remarks
-	10 180 720 06 35		ersetzt durch 30 180 720 16 35 zusammen mit 1 Türgriff 10 180 766 06 01 replaced by 30 180 720 16 35 together with 1 door handle 10 180 766 06 01			-	-					+	+	bis Fgst. 9503507 up to chassis 9503507
-	30 180 720 16 35		Türschloß rechts Door lock, right	15		1	1					+	+	wahlweise Fabrikat "Kiekert" oder "Bomoro" optional make "Kiekert" with make "Bomoro"
-	30 180 720 19 35		Fangnasenschloß links Catch nose lock, left	16		1	1			+	+			bei Bestellung Fabrikationsbezeichnung angeben state maker's name when ordering
-	180 730 02 35		Fangnasenschloß rechts Catch nose lock, right	16		1	1			+	+			
-	180 730 01 35		Fangnasenschloß links Catch nose lock, left	16		1	1					+	+	
-	30 180 720 20 35		Fangnasenschloß rechts Catch nose lock, right	16		1	1					+	+	
-	180 720 09 35		Doppelkeilschloß links Double wedge lock, left			1	1			+	+			
17a	180 720 12 35		Doppelkeilschloß rechts Double wedge lock, right			1	1			+	+			ab Fgst. 9503508 from chassis 9503508
-	180 720 11 35		Doppelkeilschloß links Double wedge lock, left			1	1					+	+	
-	180 720 10 35		Doppelkeilschloß rechts Double wedge lock, right			1	1					+	+	

Bild-Nr. Fig. No.	Teilnummer No. of spare part	And.-M. Modif. No.	Benennung Denomination	Fußnote Footnote	Anzahl für Baumuster Quantity for models: alle all	010	011	030	037	10 50	11 51	20 60	21 61	Bemerkungen Remarks
18	10 180 723 00 56		Drehfeder (an Sicherungshebel unten) (für rechtes Schloß Linkslenkung, für linkes Schloß Rechtslenkung) Torsion spring (at locking lever, bottom) (for right lock in case of left-hand drive, for left lock in case of right-hand drive)			1	1							bis Fgst. 7509038 up to chassis 7509038
-	10 180 723 01 56		Drehfeder links (für linkes Schloß) Torsion spring, left (for left lock) an Sicherungshebel oben at locking lever, top	15		1	1							bis Fgst. 9503507 up to chassis 9503507
19	10 180 723 02 56		Drehfeder rechts (für rechtes Schloß) Torsion spring, right (for right lock)	15		1	1							
20	10 180 723 00 78		Pfanne (zur Lagerung des Schließbolzens) (für rechtes Schloß Linkslenkung, für linkes Schloß Rechtslenkung) Cup (for mounting of striker) (for right lock in case of left-hand drive, for left lock in case of right-hand drive)			2	2							bis Fgst. 7509038 up to chassis 7509038
				15		1	1							ab Fgst. 7509039-9503507 from chassis 7509039-9503507
20a	000 766 00 78		Pfanne (Zapfenpfanne zur Lagerung des Schließbolzens) (für linkes Schloß Linkslenkung, für rechtes Schloß Rechtslenkung) Cup (cup with pivot for mounting of striker) (for left lock in case of left-hand drive, for right lock in case of right-hand drive)	15		1	1							ab Fgst. 7509039-9503507 from chassis 7509039-9503507
20b	000 766 01 99		Gummiring (zur Lagerung der Pfanne) Rubber ring (for mounting cup)	15		2	2							

Bild-Nr. Fig.No.	Teilnummer No. of spare part	And.-M. Modif.No.	Benennung Denomination	Fußnote Footnote	Anzahl für Baumuster Quantity for models alle all	010	011	030	037	10 50	11 51	20 60	21 61	Bemerkungen Remarks
-	000 766 00 35		Kappe) Cap)auf Stößel für Gegenlager zum) Drückerknopf) on push rod for support to push button			2	2							bis Fgst. 7509038 up to chassis 7509038
21	000 766 01 35		Kappe) Cap) base	15		2	2							ab Fgst. 7509039-9503507 from chassis 7509039-9503507
-	10 180 720 04 92		Zugstange Pull rod			2	2							bis Fgst. 9503507 up to chassis 9503507
22	180 720 00 92		Zugstange Pull rod			2	2							ab Fgst. 9503508 from chassis 9503508
23	120 987 01 37		Gestängeführung (Gummi) Rod guide (rubber)			4	4							
24	10 180 723 00 55		Sicherungsfeder Locking spring			4	4							
-	10 180 720 00 93		ersetzt durch 120 720 00 93 replaced by			-	-							
25	120 720 00 93		Sicherungsstange (für Türschloß) Locking rod (for door lock)			1	1							bis Fgst. 7509038 up to chassis 7509038
				15		2	2							ab Fgst. 7509039 from chassis 7509039
26	10 180 723 00 55		Sicherungsfeder Locking spring			1	1							bis Fgst. 7509038 up to chassis 7509038
				15		2	2							ab Fgst. 7509039 from chassis 7509039
27	10 120 723 01 24		Abdeckscheibe) Cover plate))zwischen Schloß und Türbelag)between lock and door lining			2	2							bis Fgst. 9503507 up to chassis 9503507
27a	10 180 723 00 24		Abdeckblende) Cover plate)			2	2							ab Fgst. 9503508 from chassis 9503508

Bild-Nr. Fig. No.	Teilnummer No. of spare part	And.-M. Modif. No.	Benennung Denomination	Fußnote Footnote	Anzahl für Baumuster Quantity for models: alle all	010	011	030	037	10 50	11 51	20 60	21 61	Bemerkungen Remarks
-	AM 4x5 DIN 7988-4S		Linsensenkschraube (für Abdeckblende) Lens-hd. countersunk screw (for cover plate)			4	4							
-	5 DIN 6799		Sicherungsscheibe (für Zugstange) Locking washer (for pull rod)			4	4							
-	000 990 41 91		ersetzt durch 000 990 53 91) replaced by)			-	-							
28	000 990 53 91		Polystop-Steckkäfigmutter) Polystop cage nut) für Türschloß an Innenblech) for door lock at interior plate			8	8							
-	AM 6x15 DIN 7987-8G		Senkschraube) Countersunk screw)			4	4							
-	AM 6x15 DIN 7988-8G		Linsensenkschraube) Lens-hd. countersunk screw)			4	4							
-	AM 6x15 DIN 7985-4S		Linsenschraube) Lens-hd. screw) für Fernbetätigung an Innenblech) for remote operation at interior plate			6	6							
-	A 6,4 DIN 6797		Zahnscheibe) Toothed washer)			6	6							
29	10 120 766 02 58		Knopf (für Türsicherung) Knob (for locking door)			1	1						-	bis Fgst. 7509038 up to chassis 7509038
				15		2	2							ab Fgst. 7509039 from chassis 7509039
30	180 997 03 81		Gummitülle (für Durchgang der Türsicherung) Grommet (for passage of locking door)			1	1							bis Fgst. 7509038 up to chassis 7509038
				15		2	2							ab Fgst. 7509039 from chassis 7509039

	Bild-Nr. Fig. No.	Teilnummer No. of spare part	And.-M. Modif. No.	Benennung Denomination	Fußnote Footnote	Anzahl für Baumuster Quantity for models: alle all	010	011	030	037	10 50	11 51	20 60	21 61	Bemerkungen Remarks
	-	10 180 766 03 01		Türgriff außen links, verschließbar (für linke Fahrertür) Door handle, left, outside, lockable (for left driver's door)			1	1			+	+			bis Fgst. 7509038 up to chassis 7509038
	-	10 180 766 04 01		Türgriff außen rechts, verschließbar (für rechte Fahrertür) Door handle, outside, right, lockable (for right driver's door)			1	1					+	+	
	31	10 180 766 05 01		Türgriff außen links, verschließbar (für linke Fahrertür) Door handle, outside, left, lockable (for left driver's door)	15		1	1							ab Fgst. 7509039 from chassis 7509039
	-	10 180 766 06 01		Türgriff außen rechts, verschließbar (für rechte Fahrertür) Door handle, outside, right, lockable (for right driver's door)	15		1	1							
N	-	10 180 766 07 01		Türgriff außen links, verschließbar (für Fahrertür links) Door handle, outside, left, lockable (for driver's door, left)	16		1	1							
N	-	10 180 766 08 01		Türgriff außen rechts, verschließbar (für Fahrertür rechts) Door handle, outside, right, lockable (for driver's door, right)	16		1	1							
	-	10 180 766 01 27		Griff-Gußteil (für linke Fahrertür) Handle, cast part (for left driver's door)	2		-	-							
	-	10 180 766 02 27		Griff-Gußteil (für rechte Fahrertür) Handle, cast part (for right driver's door)	2		-	-							

Bild-Nr. Fig. No.	Teilnummer No. of spare part	And.-M. Modif. No.	Benennung Denomination	Fußnote Footnote	Anzahl für Baumuster Quantity for models: alle all	010	011	030	037	10 50	11 51	20 60	21 61	Bemerkungen Remarks
-	10 120 766 01 15		ersetzt durch 120 766 00 15 replaced by			-	-							
33	120 766 00 15		Linsenschraube Lens-hd.screw			1	1							bis Fgst. 7509038 up to chassis 7509038
				15		2	2							ab Fgst. 7509039 from chassis 7509039
-	10 180 766 06 26		Drückerknopf) Push button)mit Zylinderschloß und Staubde-)ckel (ohne Drückerfuß))with cylinder lock and dust cap			1	1							bis Fgst. 7509038 up to chassis 7509038
34	30 180 766 01 26		Drückerknopf)(without push button base) Push button)	15 17		2	2							ab Fgst. 7509039 from chassis 7509039
-	10 180 766 01 31		ersetzt durch 110 766 00 31 replaced by			-	-							
-	110 766 00 31		Drückerfuß Push button base			1	1							bis Fgst. 7509038 up to chassis 7509038
35	10 180 766 02 31		Drückerfuß Push button base	15 17		2	2							ab Fgst. 7509039 from chassis 7509039
36	10 180 766 00 99		Ring) Ring)			1	1							bis Fgst. 7509038 up to chassis 7509038
			)	15		2	2							ab Fgst. 7509039 from chassis 7509039
37	10 180 766 00 29		) für Drückerknopf) in Griff-Gußteil Druckfeder außen) for push button in Pressure spring, outside) handle, cast part			1	1							bis Fgst. 7509038 up to chassis 7509038
			)	15		2	2							ab Fgst. 7509039 from chassis 7509039
38	10 180 766 01 99		Nutenring (Distanzring)) Grooved ring (spacer ring))			1	1							bis Fgst. 7509038 up to chassis 7509038
				15		2	2							ab Fgst. 7509039 from chassis 7509039

Bild-Nr. Fig. No.	Teilnummer No. of spare part	And.-M. Modif.No.	Benennung Denomination	Fußnote Footnote	Anzahl für Baumuster Quantity for models: alle all	010	011	030	037	10 50	11 51	20 60	21 61	Bemerkungen Remarks
39	10 180 766 00 22		Vierkant-Sprengring (für Drückerknopf in Griff-Gußteil) Square snap ring (for push button in handle, cast part)	15		1 2	1 2							bis Fgst. 7509038 up to chassis 7509038 ab Fgst. 7509039 from chassis 7509039
-	B 6 DIN 127		Federring Lock washer	15		1 2	1 2							bis Fgst. 7509038 up to chassis 7509038 ab Fgst. 7509039 from chassis 7509039
-	000 766 03 06		Schlüssel (für Tür, Kofferdeckel und Klappe an Hinterkotflügel) Key (for door, luggage compartment lid and flap at rear mudguard)	2		-	-							
41	10 180 766 04 02		Türgriff rechts (für rechte Fahrertür) Door handle, right (for right driver's door) unverschließbar not lockable			1	1			+	+			
-	10 180 766 03 02		Türgriff links (für linke Fahrertür) Door handle, left (for left driver's door)			1	1					+	+	
-	10 180 766 01 27		Griff-Gußteil (für linke Fahrertür) Handle, cast part (for left driver's door) ohne Drückerknopf without push button	2		-	-							bis Fgst. 7509038 up to chassis 7509038
-	10 180 766 02 27		Griff-Gußteil (für rechte Fahrertür) Handle, cast part (for right driver's door)	2		-	-							
-	10 120 766 01 15		ersetzt durch 120 766 00 15 replaced by			-	-							
43	120 766 00 15		Linsenschraube (an Griff vorn) Lens-hd.screw (at handle, front)			1	1							

Bild-Nr. Fig. No.	Teilnummer No. of spare part	And.-M. Modif. No.	Benennung Denomination	Fußnote Footnote	Anzahl für Baumuster Quantity for models: alle all	010	011	030	037	10 50	11 51	20 60	21 61	Bemerkungen Remarks
44	10 180 766 04 26		Drückerknopf Push button			1	1							
45 -	10 180 766 01 31) 120 766 02 31)		ersetzt durch 110 766 00 31 replaced by			-	-							
-	110 766 00 31		Drückerfuß Push button base			1	1							
46	10 180 766 00 99		Ring Ring			1	1							
47	10 180 766 00 29		Druckfeder außen Pressure spring, outside			1	1							
48	10 180 766 01 99		Nutenring (Distanzring) Grooved ring (spacer ring)			1	1							bis Fgst. 7509038 up to chassis 7509038
49	10 180 766 00 22		Vierkant-Sprengring Square snap ring			1	1							
-	B 6 DIN 127		Federring Lock washer			1	1							
-	M 6 DIN 934-5 S		Sechskantmutter Hex. nut			1	1							
50	10 120 723 02 74		Sicherungskappe Locking cap			2	2							
-	B 6 DIN 137		Federscheibe Spring washer			2	2							
-	AM 6x15 DIN 7985-4S		Linsenschraube Lens-hd.screw			2	2							

für Drückerknopf in Griff-Gußteil
for push button in handle, cast part

für Drückerfuß
for push button base

für Griff an Tür
for handle at door

Bild-Nr. Fig.No.	Teilnummer No. of spare part	And.-M. Modif.No.	Benennung Denomination	Fußnote Footnote	Anzahl für Baumuster Quantity for models									Bemerkungen Remarks
					alle all	010	011	030	037	10 50	11 51	20 60	21 61	
51	10 120 766 00 05		Gummiunterlage (unter Türgriff vorn links und rechts) Rubber pad (under door handle, front, left and right)			2	2							
52	10 120 766 03 05		Gummiunterlage links (unter Türgriff links hinten) Rubber pad, left (under door handle, left, rear)			1	1							
53	10 120 766 04 05		Gummiunterlage rechts (unter Türgriff rechts, hinten) Rubber pad, right (under door handle, right, rear)			1	1							
-	10 180 760 01 61		ersetzt durch 10 180 760 05 61 replaced by			-	-							
-	10 180 760 05 61		Innenbetätigung links (für linke Fahrertür) Interior operation, left (for left driver's door)			1	1							
-	10 180 760 02 61		ersetzt durch 10 180 760 06 61 replaced by			-	-							
54	10 180 760 06 61		Innenbetätigung rechts (für rechte Fahrertür) Interior operation, right (for right driver's door)			1	1							
56	10 180 766 00 15		Lagerbolzen (für Hebelgriff an Lagerplatte) Pivot pin (for lever grip at mounting plate)			2	2							
-	AM 6x15 DIN 7985-4S		Linsenschraube Lens-hd.screw für Innenbetätigung an Fahrertür-Innenblech for interior operation at driver's door, interior panel			4	4							
-	A 6,4 DIN 6797		Zahnscheibe Toothed washer für Innenbetätigung an Fahrertür-Innenblech for interior operation at driver's door, interior panel			4	4							
57	000 984 17 55		Scheibe Washer			4	4							

Bild-Nr. Fig. No.	Teilnummer No. of spare part	And.-M. Modif. No.	Benennung Denomination	Fußnote Footnote	Anzahl für Baumuster Quantity for models: alle all	010	011	030	037	10 50	11 51	20 60	21 61	Bemerkungen Remarks
-	10 180 760 00 81		ersetzt durch 10 180 760 01 81 replaced by			-	-							
58	10 180 760 01 81		Rosette Escutcheon			2	2							
-	10 120 720 03 16		ersetzt durch 120 720 01 16 replaced by			-	-							
59	120 720 01 16		Türhalter Door support			2	2							
-	10 120 720 04 16		Türhalter Door support	2		-	-							
61	000 987 41 40		Gummipuffer Rubber buffer			2	2							
62	120 991 05 05		Türhalterbolzen Retaining door pin			2	2							
-	1,5x10 DIN 94		Splint Cotter pin		für Türhalter an Scharnier oben for door support at hinge, top	2	2							
-	B 5 DIN 137		Federscheibe Spring washer			2	2							
-	10 180 725 03 55		Fensterrahmen (für Fahrertür links) Window frame (for driver's door, left)			1	1							
65	10 180 725 04 55		Fensterrahmen (für Fahrertür rechts) Window frame (for driver's door, right)			1	1							

Bild-Nr. Fig. No.	Teilnummer No. of spare part	And.-M. Modif. No.	Benennung Denomination	Fußnote Footnote	Anzahl für Baumuster Quantity for models: alle all	010	011	030	037	10 50	11 51	20 60	21 61	Bemerkungen Remarks
66	000 988 32 78		Steckklammer mit Widerhaken Clip with hook für Fensterrahmen an Tür for window frame at door			6	6							
-	001 988 19 78		Steckklammer mit Widerhaken Clip with hook für Fensterrahmen an Tür for window frame at door			2	2							
-	B 2,9x6,5 DIN 7982		Senkblechschraube Countersunk sheet metal screw			12	12							
-	10 180 720 01 55		ersetzt durch 10 180 720 07 55 replaced by			-	-							
-	10 180 720 07 55		Ausstellfenster links Deflector window, left			1	1							
-	10 180 720 02 55		ersetzt durch 10 180 720 08 55 replaced by			-	-							
67	10 180 720 08 55		Ausstellfenster rechts Deflector window, right			1	1							bis Fgst. 6509841 * Fensterschlüssel nacharbeiten, beim Einbau einer Kulissenführung
-	(10 180 720 01 14)		ersetzt durch 10 180 720 11 14 replaced by			-	-							up to chassis 6509841 * window moulding has to be reworked, with installation of frame guide
-	10 180 720 11 14		Halterahmen (für Ausstellfenster links) Fixing frame (for deflector window, left) für Gummirahmen for rubber frame			1	1							
-	10 180 720 02 14		ersetzt durch 10 180 720 12 14 replaced by			-	-							
68	10 180 720 12 14		Halterahmen (für Ausstellfenster rechts) Fixing frame (for deflector window, right)			1	1							

Bild-Nr. Fig.No.	Teilnummer No. of spare part	And.-M. Modif.No.	Benennung Denomination	Fußnote Footnote	Anzahl für Baumuster Quantity for models alle all	010	011	030	037	10 50	11 51	20 60	21 61	Bemerkungen Remarks
-	10 180 725 03 48		ersetzt durch 10 180 725 05 48/06 48 replaced by			-	-							) bis Fgst. 6509841) Fensterschlüssel nacharbeiten, beim Einbau einer) Kulissenführung)) up to chassis 6509841) window moulding has to be reworked, with installation of frame guide)
-	10 180 725 05 48		Anschlag links Stop, left) für Vorreiber for turnbuckle			1	1							
69	10 180 725 06 48		Anschlag rechts Stop, right)			1	1							
-	10 180 725 09 24		ersetzt durch 10 180 725 11 24 replaced by			-	-							
-	10 180 725 11 24		Abdichtungsrahmen links Sealing frame, left) für Ausstellfenster in Halterahmen			1	1							
-	10 180 725 10 24		ersetzt durch 10 180 725 12 24 replaced by) for deflector window in fixing frame			-	-							
70	10 180 725 12 24		Abdichtungsrahmen rechts Sealing frame, right)			1	1							
-	10 180 720 03 55		ersetzt durch 120 720 01 55 replaced by			-	-							
-	120 720 01 55		Ausstellfenster links Deflector window, left) ohne Halte- und Abdichtungsrahmen mit Vorreiber			1	1							
-	10 180 720 04 55		ersetzt durch 120 720 02 55 replaced by) without fixing frame and sealing frame with turnbuckle			-	-							
71	120 720 02 55		Ausstellfenster rechts Deflector window, right)			1	1							

Bild-Nr. Fig. No.	Teilnummer No. of spare part	And.-M. Modif.No.	Benennung Denomination	Fußnote Footnote	Anzahl für Baumuster Quantity for models: alle all	010	011	030	037	10 50	11 51	20 60	21 61	Bemerkungen Remarks
-	10 180 720 05 55		Ausstellfenster links / Deflector window, left — ohne Vorreiber / without turnbuckle	2		-	-							Fensterrahmen mit eingeklebter Glasscheibe / window frame with glass pane, pasted
-	10 180 720 06 55		Ausstellfenster rechts / Deflector window, right — ohne Vorreiber / without turnbuckle	2		-	-							Fensterrahmen mit eingeklebter Glasscheibe / window frame with glass pane, pasted
-	10 180 725 03 79		Vorreiber (für Ausstellfenster links) / Turnbuckle (for deflector window, left)			1	1							
73	10 180 725 04 79		Vorreiber (für Ausstellfenster rechts) / Turnbuckle (for deflector window, right)			1	1							
74	10 180 725 01 62		Achse / Shaft — für Vorreiber an Fensterrahmen / for turnbuckle at window frame			2	2							
75	000 990 02 48		Federscheibe / Spring washer — für Vorreiber an Fensterrahmen / for turnbuckle at window frame			4	4							
-	2x14 DIN 1472		Paßkerbstift / Dowel grooved pin — für Vorreiber an Fensterrahmen / for turnbuckle at window frame			2	2							
-	10 180 725 03 82		Lager unten links / Mounting, bottom, left			1	1							
76	10 180 725 04 82		Lager unten rechts / Mounting, bottom, right			1	1							
77	136 990 13 40		Ausgleichscheibe / Shim — für Lager an Halterahmen / for mounting at fixing frame			8	8							
78	000 990 14 33		Vierkantschraube / Square-head screw — für Lager an Halterahmen / for mounting at fixing frame			4	4							
-	A 5,3 DIN 9021		Scheibe / Washer — für Lager an Halterahmen / for mounting at fixing frame			4	4							

Bild-Nr. Fig.No.	Teilnummer No. of spare part	And.-M. Modif.No.	Benennung Denomination	Fußnote Footnote	Anzahl für Baumuster Quantity for models alle all	010	011	030	037	10 50	11 51	20 60	21 61	Bemerkungen Remarks
-	B 5 DIN 137		Federscheibe / Spring washer) für Lager an Halterahmen / for mounting at fixing frame			4	4							
-	M 5 DIN 934-5 S		Sechskantmutter / Hex. nut)			4	4							
-	10 180 725 03 80		Lager oben links / Mounting, top, left			1	1							
79	10 180 725 04 80		Lager oben rechts / Mounting, top, right			1	1							
-	AM 4x6 DIN 7987-4 S		Senkschraube (für Lager an Halterahmen) / Countersunk screw (for mounting at fixing frame)			4	4							
80	000 990 01 48		Federscheibe / Spring washer) für Ausstellfenster an Lager unten, Halterahmen / for deflector window at mounting, bottom, fixing frame			8	8							
81	000 984 25 56		Scheibe / Washer)			2	2							
-	M 6 DIN 934-5 S		Sechskantmutter / Hex. nut)			4	4							
82	10 180 725 00 18		Gewindeplatte / Threaded plate)			2	2							
-	AM 5x8 DIN 7988-4 S		Linsensenkschraube / Lens-hd.countersunk screw) für Ausstellfenster an Fahrertür / for deflector window at driver's door			2	2							
83	10 180 725 00 84		Ausgleichscheibe / Shim)			n.B. a.r.	n.B. a.r.							
-	AM 5x10 DIN 7987-4S		Senkschraube / Countersunk screw)			4	4							

Bild-Nr. Fig.No.	Teilnummer No. of spare part	And.-M. Modif.No.	Benennung Denomination	Fußnote Footnote	Anzahl für Baumuster Quantity for models alle all	010	011	030	037	10 50	11 51	20 60	21 61	Bemerkungen Remarks
-	10 180 720 03 17		Fensterlaufschiene links Window run, left) Scharnierseite) hinge side			1	1							
84	10 180 720 04 17		Fensterlaufschiene rechts Window run, right			1	1							
-	AM 6x12 DIN 7985-4S		Linsenschraube Lens-hd.screw			4	4							
-	A 6,4 DIN 6797		Zahnscheibe Toothed washer			4	4							
-	A 6,4 DIN 9021		Scheibe Washer)für Fensterlaufschiene an Strebe)for window run at strut			4	4							
-	000 990 22 91		Käfigklammer mit Mutter Cage clip with nut			4	4							
-	000 985 05 30		ersetzt durch 000 985 10 30 replaced by			-	-							
85	000 985 10 30		Fensterlaufschiene, biegsam, 1870 mm lang Window run, flexible, 1.870 mm long			2	2							laufende Meter bestellen order by the meter
86	000 988 24 78		Steckklammer mit Zunge (für Fensterlaufschiene an Fahrertür) Clip with lug (for window run at driver's door)			8	8							
-	10 120 725 01 72		Windfangbürste links Seal brush, left) an Schloßseite) at lock side			1	1							
87	10 120 725 02 72		Windfangbürste rechts Seal brush, right			1	1							
88	12 136 727 01 90		Abdämpfung (Bitumen-Korkfilzpappe) Antisqueak (bituminous cork-felt plate)			2	2							

Bild-Nr. Fig.No.	Teilnummer No. of spare part	And.-M. Modif.No.	Benennung Denomination	Fußnote Footnote	Anzahl für Baumuster Quantity for models alle all	010	011	030	037	10 50	11 51	20 60	21 61	Bemerkungen Remarks
89	000 983 22 92		Zwischenlage (Waffelfilz) 10x25x60 mm lang Pad (waffle felt) 10x25x60 mm long			10	10							bei Bestellung Abmessungen angeben state measuring when ordering
-	10 180 725 01 65		ersetzt durch 10 180 735 02 65 replaced by			-	-							
90	10 180 735 02 65		Abdichtschiene außen links und innen rechts Sealing rail, outside, left, and inside, right			2	2							
-	10 180 725 02 65		ersetzt durch 10 180 735 01 65 replaced by			-	-							
91	10 180 735 01 65		Abdichtschiene außen rechts und innen links Sealing rail, outside, right, and inside, left			2	2							
92	000 988 31 78		Steckklammer mit Widerhaken (für Abdichtschiene an Fahrertür) Clip with hook (for sealing rail at driver's door)			6	6							
-	10 180 725 03 02		Fensterheber (für Fahrertür links) Window lifter (for driver's door, left)			1	1							
93	10 180 725 04 02		Fensterheber (für Fahrertür rechts) Window lifter (for driver's door, right)			1	1							
93a	000 768 01 05		Ausgleichfeder (bei Bestellung Fabrikationsbezeichnung des Kurbelapparates angeben) Compensating spring (state maker's name of crank mechanism when ordering)	Fabrikat "Brose" make "Brose"		2	2							wahlweise mit Fa. Keiper optional with make Keiper

Bild-Nr. Fig. No.	Teilnummer No. of spare part	And.-M. Modif. No.	Benennung Denomination	Fußnote Footnote	Anzahl für Baumuster Quantity for models: alle all	010	011	030	037	10 50	11 51	20 60	21 61	Bemerkungen Remarks
-	10 180 725 05 02		Fensterheber (für Fahrertür links) / Window lifter (for driver's door, left)			1	1							
-	10 180 725 06 02		Fensterheber (für Fahrertür rechts) / Window lifter (for driver's door, right)			1	1							
93b	000 768 04 05		Spiralflachfeder (bei Bestellung Fabrikationsbezeichnung des Kurbelapparates angeben) / Flat spiral spring (state maker's name of crank mechanism when ordering) — Fabrikat Keiper / make Keiper			2	2							wahlweise mit Fa. Brose / optional with make Brose
94	120 984 01 37		Gleitbacke / Sliding jaw			2	2							
95	000 984 24 56		Scheibe / Washer — für Fensterheber auf Nietbolzen / for window lifter on rivet pin			2	2							
96	000 990 05 48		Federscheibe / Spring washer			2	2							
-	7 DIN 6799		Sicherungsscheibe / Locking plate			2	2							
-	AM 6x10 DIN 7985-4 S		Linsenschraube / Lens-hd. screw			8	8							
97	000 994 05 10		Scheibe / Washer — für Fensterheber an Innenblech / for window lifter at interior plate			8	8							
-	B 6 DIN 127		Federring / Lock washer			8	8							
98	(10 120 768 02 02) 120 760 02 02		Fensterkurbel / Window crank			2	2							

Bild-Nr. Fig.No.	Teilnummer No. of spare part	And.-M. Modif.No.	Benennung Denomination	Fußnote Footnote	Anzahl für Baumuster Quantity for models									Bemerkungen Remarks
					alle all	010	011	030	037	10 50	11 51	20 60	21 61	
-	000 987 81 40		Gummipuffer Rubber buffer			2	2							
99	12 136 768 00 15		Bolzen (für Kurbel) Pin (for crank)			2	2							
100	12 136 768 00 03		Rosette mit Druckfeder und Hülse (zur Kurbel) Escutcheon with pressure spring and sleeve (for crank)			2	2							
101	10 180 720 03 45		Fensterhebeschiene Window lifting rail			2	2							
-	10 180 720 01 18		Kurbelfenster links Crank-operated window, left	2		-	-							
-	10 180 720 02 18		Kurbelfenster rechts Crank-operated window, right	2		-	-							
103	10 180 725 01 10		Glasscheibe links und rechts Glass pane, left and right			2	2							
104	10 120 725 00 80		Gummilager Rubber mounting			4	4							
-	000 983 06 10		ersetzt durch 000 987 21 70 replaced by			-	-							
-	000 987 21 70		Zwischenlage (20 mm lang) (an Kurbelfenster-Unterseite) Intermediate layer (2o mm long) (at crank-operated window, underside)			2	2							laufende Meter bestellen order by the meter
-														

Bild-Nr. Fig.No.	Teilnummer No. of spare part	And.-M. Modif.No.	Benennung Denomination	Fußnote Footnote	Anzahl für Baumuster Quantity for models									Bemerkungen Remarks
					alle all	010	011	030	037	10 50	11 51	20 60	21 61	
-	AM 6x18 DIN 7985-4S		Linsenschraube) Lens-hd.screw) für Glasscheibe an Fensterhebe-) schiene) for glass pane at window lifting			4	4							
-	B 6 DIN 137		Federscheibe) rail Spring washer)			4	4							
-	10 180 720 05 51		Fensterschlüssel links) Window moulding, left)) für Fahrertür links) for driver's door, left			1	1			+	+			
-	10 180 720 07 51		Fensterschlüssel links) Window moulding, left)			1	1					+	+	bis Fgst. 6509841 up to chassis 6509841
-	10 180 720 06 51		Fensterschlüssel rechts) Window moulding, right)) für Fahrertür rechts) for driver's door, right			1	1			+	+			
-	10 180 720 08 51		Fensterschlüssel rechts) Window moulding, right)			1	1					+	+	
-	10 180 720 09 51		Fensterschlüssel links) Window moulding, left)) für Fahrertür links) for driver's door, left			1	1			+	+			
-	10 180 720 11 51		Fensterschlüssel links) Window moulding, left)	15		1	1					+	+	ab Fgst. 6509842-7509038 from chassis 6509842-7509038
105	10 180 720 10 51		Fensterschlüssel rechts) Window moulding, right)) für Fahrertür rechts) for driver's door, right	15		1	1			+	+			
-	10 180 720 12 51		Fensterschlüssel rechts) Window moulding, right)			1	1					+	+	
-	10 180 720 11 51		Fensterschlüssel links (für Fahrertür links) Window moulding, left (for driver's door, left)	15		1	1							ab Fgst. 7509039 from chassis 7509039
-	10 180 720 10 51		Fensterschlüssel rechts (für Fahrertür rechts) Window moulding, right (for driver's door, right)	15		1	1							

Bild-Nr. Fig. No.	Teilnummer No. of spare part	And.-M. Modif. No.	Benennung Denomination	Fußnote Footnote	Anzahl für Baumuster Quantity for models alle all	010	011	030	037	10 50	11 51	20 60	21 61	Bemerkungen Remarks
-	B 3,5x16 DIN 7983		Linsensenkblechschraube Lens-hd. countersunk sheet metal screw			8	8							) für Fensterschlüssel an Fahrertür) for window moulding at driver's door
-	B 3,5x19 DIN 7983		Linsensenkblechschraube Lens-hd. countersunk sheet metal screw			2	2							)
106	000 985 12 62		Senkunterlegscheibe Countersunk washer			10	10							)
-	10 180 720 03 80		Zierstab (an Bordkante links) Ornamental bar (at edge, left)			1	1							
110	10 180 720 04 80		Zierstab (an Bordkante rechts) Ornamental bar (at edge, right)			1	1							
111	000 988 59 78		Spreizklammer) Spreader clip)			10	10							
-	AM 4x8 DIN 7986-4 S		Halbrundschraube) für Zierstab an Bordkante Button-hd. screw) for ornamental bar at edge			4	4							
-	A 4 DIN 137		Federscheibe) Spring washer)			4	4							
112	10 180 720 00 81 10120 7200081	Ab Genm Chrom	Zierstab (Schutzschiene) (an Fahrertür unten links und rechts) Ornamental bar (protective rail) (at driver's door, bottom, left and right)			2	2							
113	000 988 62 78		Befestigungsklammer Fixing clamp			10	10							bis Fgst. 6506179 up to chassis 6506179
114	000 990 02 33		Vierkantschraube Square-hd. screw			4	4							

Bild-Nr. Fig.No.	Teilnummer No. of spare part	And.-M. Modif.No.	Benennung Denomination	Fußnote Footnote	Anzahl für Baumuster Quantity for models alle all	010	011	030	037	10 50	11 51	20 60	21 61	Bemerkungen Remarks
-	6,4 DIN 125		Scheibe / Washer			4	4							
-	B 6 DIN 127		Federring / Lock washer — für Zierstab an Fahrertür / for ornamental bar at driver's door			4	4							bis Fgst. 6506179 / up to chassis 6506179
-	M 6 DIN 934-5 S		Sechskantmutter / Hex. nut			4	4							
-	10 120 720 00 81		Zierstab (an Fahrertür unten links und rechts) / Ornamental bar (at driver's door, bottom, left and right)			2	2							ab Fgst. 6506180 / from chassis 6506180
-	000 988 59 78		Spreizklammer (für Zierstab an Fahrertür unten) / Clip (fo ornamental bar at driver's door, bottom)			14	14							
-	10 180 720 01 81		Zierstab links / Ornamental bar, left — an Fahrertür oben / at driver's door, top			1	1							
115	10 180 720 02 81		Zierstab rechts / Ornamental bar, right			1	1							
116	10 180 888 00 71		Befestigungsschraube / Fixing screw			6	6							
117	000 987 13 41		Gummischeibe / Rubber washer			8	8							
-	A 4,3 DIN 9021		Scheibe / Washer — für Zierstab an Fahrertür oben / for ornamental bar at driver's door, top			8	8							
-	M 4 DIN 934-5 S		Sechskantmutter / Hex. nut			8	8							
-	000 990 15 05		Stiftschraube / Stud bolt			2	2							

16023

Bild-Nr. Fig. No.	Teilnummer No. of spare part	And.-M. Modif.No.	Benennung Denomination	Fußnote Footnote	Anzahl für Baumuster Quantity for models alle all	010	011	030	037	10 50	11 51	20 60	21 61	Bemerkungen Remarks
-	B 4 DIN 137		Federscheibe Spring washer für Zierstab an Fahrertür oben for ornamental bar at driver's door, top			2	2							
-	BM 4 DIN 439-5 S		Sechskantmutter Hex. nut			2	2							
-	AM 8x18 DIN 7987-4S		Senkschraube (für Fahrertür an Vorderwandsäule oben und unten) Countersunk screw (for driver's door at front wall pillar, top and bottom)			16	16							
-	10 180 720 07 04		Schließbolzen links Striker, left			1	1							bis Fgst. 9503507 up to chassis 9503507
120	10 180 720 08 04		Schließbolzen rechts Striker, right			1	1							
-	10 180 720 09 04		Schließkeil links Striker, left			1	1							ab Fgst. 9503508 from chassis 9503508
120a	10 180 720 10 04		Schließkeil rechts Striker, right			1	1							
-	10 180 723 01 99		ersetzt durch 10 180 723 02 99 replaced by			-	-							
121	10 180 723 02 99		Stellring Adjusting ring für Schließbolzen for striker			2	2							bis Fgst. 9503507 up to chassis 9503507
122	10 180 723 00 96		Gummikern Rubber core			2	2							
123	10 180 723 00 76		Scheibe Washer für Stellring und Gummikern an Schließbolzen for adjusting ring and rubber core at striker			2	2							
-	AM 5x15 DIN 7988-4 S		Linsensenkschraube Lens-hd.countersunk screw			2	2							

Bild-Nr. Fig.No.	Teilnummer No. of spare part	And.-M. Modif.No.	Benennung Denomination	Fußnote Footnote	Anzahl für Baumuster Quantity for models: alle all	010	011	030	037	10 50	11 51	20 60	21 61	Bemerkungen Remarks
-	V 5,3 DIN 6798		Fächerscheibe (für Stellring und Gummikorn an Schließbolzen) Toothed washer (for adjusting ring and rubber core at striker)			2	2							bis Fgst. 9503507 up to chassis 9503507
124	10 120 723 02 05		Ausgleichplatte 0,5 mm dick Shim 0.5 mm thick			n.B. a.r.	n.B. a.r.							
-	10 120 723 04 05		ersetzt durch 10 120 723 03 05 wahlweise replaced by optional			-	-							für Schließbolzen an mittlere Kastensäule for striker at center pillar
-	10 120 723 03 05		Ausgleichplatte 1,0 mm dick Shim 1.0 mm thick			n.B. a.r.	n.B. a.r.							
-	AM 6x15 DIN 7987-4S		Senkschraube Countersunk screw			8	8							
- -	10 120 720 01 78) 10 120 720 03 78)		ersetzt durch 120 720 01 78 replaced by			-	-							
-	120 720 01 78		Türabdichtungsrahmen (für Fahrertür links) Door sealing frame (for driver's door, left)			1	1							
- -	10 120 720 02 78) 10 120 720 04 78)		ersetzt durch 120 720 02 78 replaced by			-	-							
125	120 720 02 78		Türabdichtungsrahmen (für Fahrertür rechts) Doo sealing frame (for driver's door, right)			1	1							
126	000 988 51 78		Spreizklammer (für Abdichtungsrahmen an Tür) Clip (for sealing frame at door)			2	2							
-	000 989 36 71		Terokalkleber II Terocal paste II			n.B. a.r.	n.B. a.r.							
-	000 989 46 71		Terokalkleber 503 R Terocal paste 503 R			n.B. a.r.	n.B. a.r.							

Bild-Nr. Fig.No.	Teilnummer No. of spare part	And.-M. Modif.No.	Benennung Denomination	Fußnote Footnote	Anzahl für Baumuster Quantity for models alle all	010	011	030	037	10 50	11 51	20 60	21 61	Bemerkungen Remarks
-	10 180 727 01 93)		ersetzt durch 10 120 727 05 93			-	-							
-	10 180 727 02 93)		replaced by											
127	10 120 727 05 93		Windfangschlauch vorn links und rechts Weather strip, front, left and right			2	2							bei Bestellung Musterstück einsenden send sample when ordering
-	A 14x10 N 46		Schraubnägel Screwed nails			10	10							
-	BZ 2,9x9,5 DIN 7982		Senkblechschraube Countersunk sheet metal screw für Windfangschlauch an Vorderwand und Dachrahmen for weather strip at front wall and roof frame			2	2							
-	000 985 05 62		Blechsenkscheibe Sheet metal countersunk washer			2	2							
-	10 180 720 13 70		Türbelag (für Fahrertür links) Door lining (for driver's door, left)			1	1							bis Fgst. 7509038 up to chassis 7509038
-	10 180 720 14 70		Türbelag (für Fahrertür rechts) Door lining (for driver's door, right)			1	1							
-	10 180 720 15 70		Türbelag (für Fahrertür links) Door lining (for driver's door, left)			1	1							ab Fgst. 7509039-9503507 from chassis 7509039-9503507
-	10 180 720 16 70		Türbelag (für Fahrertür rechts) Door lining (for driver's door, right) bei Bestellung Farbe angeben state colour when ordering			1	1							
-	180 720 01 70		Türbelag (für Fahrertür links) Door lining (for driver's door, left)			1	1							ab Fgst. 9503508 from chassis 9503508
128	180 720 02 70		Türbelag (für Fahrertür rechts) Door lining (for driver's door, right)			1	1							

Bild-Nr. Fig. No.	Teilnummer No. of spare part	And.-M. Modif. No.	Benennung Denomination	Fußnote Footnote	Anzahl für Baumuster Quantity for models alle all	010	011	030	037	10 50	11 51	20 60	21 61	Bemerkungen Remarks
-	10 120 720 13 73		Versteifung links Reinforcement, left	2		-	-							) bis Fgst. 7509038) up to chassis 7509038
-	10 120 720 14 73		Versteifung rechts Reinforcement, right	2		-	-							
-	10 180 720 05 73		Versteifung links Reinforcement, left	2		-	-							) ab Fgst. 7509039) from chassis 7509039
-	10 180 720 06 73		Versteifung rechts Reinforcement, right	2		-	-							
130	136 984 01 60		Spreizklammer-Unterteil Clip, lower part			22	22							
131	10 180 727 07 76		Strippe Strap			6	6							
132	10 186 727 00 80		Taschengriff Pocket handle			2	2							
133	000 990 02 49		Linsensenkmutter Lens-hd. countersunk nut	) für Griff und Strippe an Deckel for handle and strap at cover		4	4							
-	V 4,3 DIN 6797		Zahnscheibe Toothed washer	)		4	4							
-	10 180 727 00 82		Zierstab (an Tasche oben) Ornamental bar (at pocket, top)			2	2							bis Fgst. 7509038 up to chassis 7509038
134	10 180 727 05 82		Zierstab (an Tasche oben) Ornamental bar (at pocket, top)			2	2							) ab Fgst. 7509039) from chassis 7509039
-	10 180 727 01 82		Zierstab oben gebogen (an Fahrertür innen links) Ornamental bar, top, bent (at driver's door, inside, left)			1	1							

1o23

Bild-Nr. Fig.No.	Teilnummer No. of spare part	And.-M. Modif.No.	Benennung Denomination	Fußnote Footnote	Anzahl für Baumuster Quantity for models alle all	010	011	030	037	10 50	11 51	20 60	21 61	Bemerkungen Remarks
135	10 180 727 02 82		Zierstab oben gebogen (an Fahrertür innen rechts) Ornamental bar, top, bent (at driver's door, inside right)			1	1							
136	10 180 727 03 82		Zierstab (an Fahrertür oben) Ornamental bar (at driver's door, top)			2	2							
137	10 180 727 04 82		Zierstab (an Fahrertür unten, hinter Tasche) Ornamental bar (at driver's door, bottom, behind pocket)			2	2							
138	10 180 728 01 75		Befestigungschiene (für Zierstab oben) Fixing rail (for ornamental bar, top)			2	2							
139	10 180 728 02 75		Befestigungsschiene (für Zierstab unten) Fixing rail (for ornamental bar, bottom)			2	2							ab Fgst. 7509039 from chassis 7509039
140	10 180 728 05 75		Befestigungsstreifen) für Zierstab gebogen an Türbelag-Fahrertür Fixing rail) for ornamental bar, bent at door lining, driver's door			2	2							
141	10 180 728 06 75		Befestigungstreifen) Fixing rail)			2	2							
-	121 990 22 40		ersetzt durch 000 994 22 45 replaced by			-	-							
142	000 994 22 45		Scheibe (für Zierstab an Fahrertür oben und unten) Washer (for ornamental bar at driver's door, top and bottom)			12	12							
143	000 988 61 78		Spreizklammer Clip			22	22							
-	000 988 65 78		Befestigungsklammer) für Bezug an Versteifung Fixing clamp) for covering at reinforcement			36	36							
-	001 988 02 78		Befestigungsklammer) Fixing clamp)			70	70							
-	B 2,9x13 DIN 7983 verchromt		Linsensenkblechschraube) für Türbelag Lens-hd.countersunk scheet metal screw) an Fahrertür) for door lining at driver's door			2	2							
145	000 985 05 62		Blechsenkscheibe Sheet metal countersunk screw			2	2							

Bild-Nr. Fig.No.	Teilnummer No. of spare part	And.-M. Modif.No.	Benennung Denomination	Fußnote Footnote	Anzahl für Baumuster Quantity for models: alle all	010	011	030	037	10 50	11 51	20 60	21 61	Bemerkungen Remarks
			Fahrertür Driver's Door											
-	30 180 720 01 02)		Fahrertür links					-	-					
-	30 180 720 03 02)		ersetzt durch 30 180 720 03 05											
-	30 180 720 05 02)		Driver's door, left											
-	30 180 720 07 02)		replaced by 30 180 720 03 05											
-	30 180 720 09 02)													
-	30 180 720 11 02)													
-	30 180 720 13 02)													
-	30 180 720 15 02)													
-	30 180 720 02 02)		Fahrertür rechts					-	-					
-	30 180 720 04 02)		ersetzt durch 30 180 720 04 05											
-	30 180 720 06 02)		Driver's door, right											
-	30 180 720 08 02)		replaced by 30 180 720 04 05											
-	30 180 720 10 02)													
-	30 180 720 12 02)													
-	30 180 720 14 02)													
-	30 180 720 16 02)													
-	30 180 720 03 05		Fahrertür-Rohbau links) Driver's door, shell, left)) mit Scharnier) with hinge					1	1					
2	30 180 720 04 05		Fahrertür-Rohbau rechts) Driver's door, shell, right)					1	1					
3	30 180 723 00 10		Gewindeplatte (für Türscharnier) Threaded plate (for door hinge)					4	4					
4	000 997 08 84		Tülle) Sleeve))) für Gewindeplatte an					4	4					
-	4x12 DIN 660		Halbrundniet) Gerippe Button-hd.rivet) for threaded plate at) door frame)					4	4					
-	M 6 m x 9 N 421		Heli-Coil Gewindeeinsatz) "Heli-Coil" thread insert)					8	8					

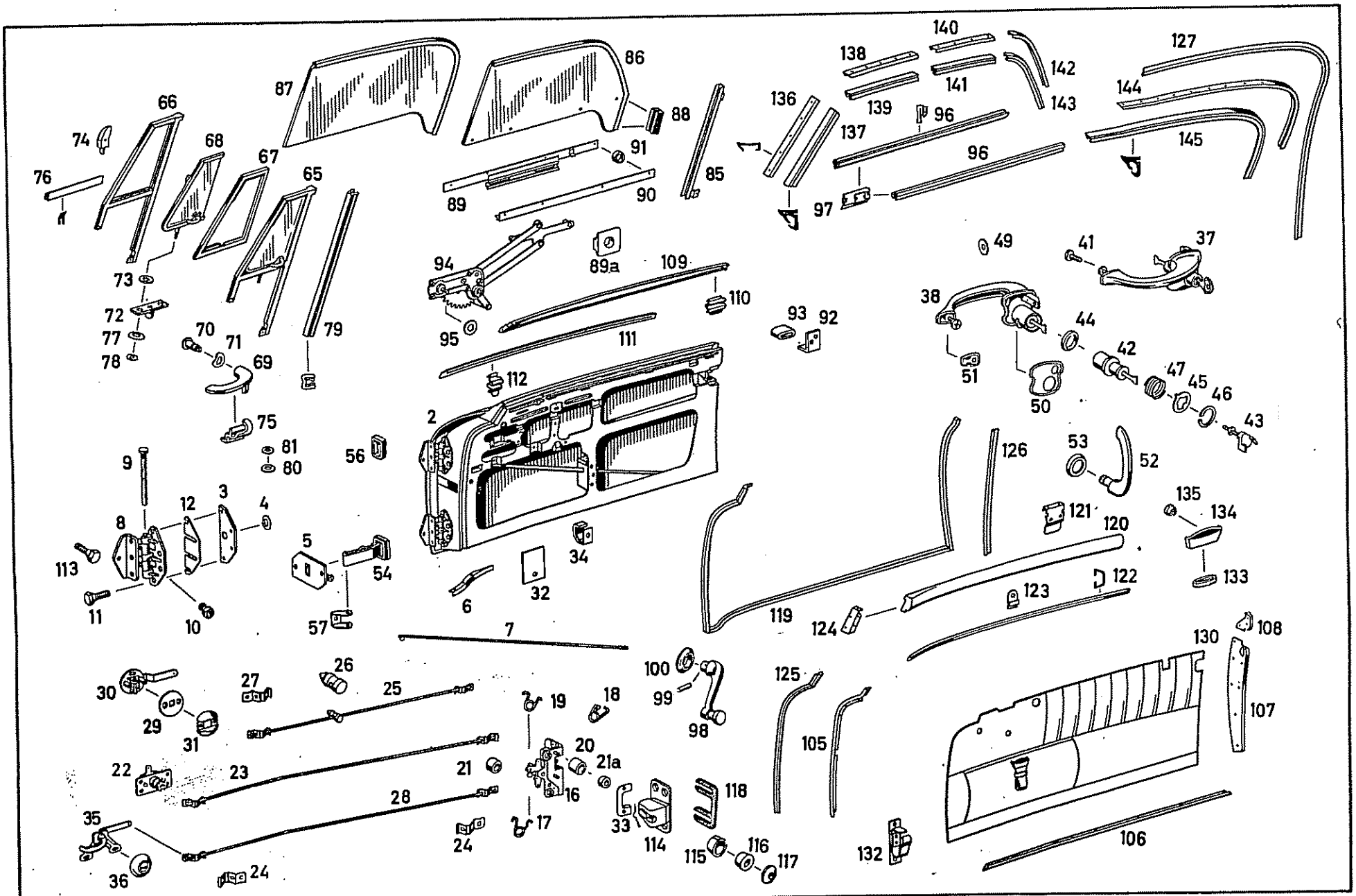
66
74
68
67
65
76
87
86
88
91
89
90
85
73
72
77
78
70
71
69
79
94
89a
109
110
95
111
112
2
75
81
80
56
9
12
3
4
8
113
11
10
5
54
57
6
32
34
7
140
138
141
142
139
136
137
96
143
127
144
145
97
49
41
37
38
44
42
47
45
46
43
51
50
93
92
53
52
126
121
120
135
134
133
122
123
124
119
100
99
98
125
105
130
108
107
106
132
30
29
31
27
26
25
22
23
21
28
35
36
24
19
18
20
21a
16
17
33
114
118
115
116
117

Bild-Nr. Fig. No.	Teilnummer No. of spare part	And.-M. Modif. No.	Benennung Denomination	Fußnote Footnote	Anzahl für Baumuster Quantity for models: alle all	010	011	030	037	10 50	11 51	20 60	21 61	Bemerkungen Remarks
12	30 180 723 00 11		Ausgleichplatte 1 mm dick Shim 1 mm thick) für Türscharnier) for door hinge					n.B. a.r.	n.B. a.r.					
-	30 180 723 01 11		Ausgleichplatte 1,5 mm dick Shim 1.5 mm thick) wahlweise) optional					n.B. a.r.	n.B. a.r.					
-	180 723 00 11		Ausgleichplatte 1,2 mm dick Shim 1.2 mm thick					n.B. a.r.	n.B. a.r.					
-	30 180 720 15 35		Türschloß links Door lock, left					1	1	+	+			bis Fgst. 7515627 up to chassis 7515627
												+	+	bis Fgst. 7509965 up to chassis 7509965
-	30 180 720 17 35		Türschloß links Door lock, left					1	1			+	+	ab Fgst. 7509966-7515627 from chassis 7509966-7515627
-	30 180 720 18 35		Türschloß rechts Door lock, right) wahlweise) Fabrikat "Kiekert" oder) "Bomoro") optional) with make "Kiekert" or) "Bomoro"					1	1	+	+			bis Fgst. 7515627 up to chassis 7515627
												+	+	bis Fgst. 7509965 up to chassis 7509965
-	30 180 720 16 35		Türschloß rechts Door lock, right) bei Bestellung Fabrikations-) bezeichnung angeben) state maker's name when) ordering					1	1			+	+	ab Fgst. 7509966-7515627 from chassis 7509966-7515627
-	30 180 720 19 35		Fangnasenschloß links Catch nose lock, left					1	1	+	+			)
-	30 180 720 21 35		Fangnasenschloß links Catch nose lock, left					1	1			+	+	) ab Fgst. 7515628) from chassis 7515628
16	30 180 720 22 35		Fangnasenschloß rechts Catch nose lock, right					1	1	+	+			)
-	30 180 720 20 35		Fangnasenschloß rechts Catch nose lock, right					1	1			+	+	)

N

1b023

Bild-Nr. Fig.No.	Teilnummer No. of spare part	And.-M. Modif.No.	Benennung Denomination	Fußnote Footnote	Anzahl für Baumuster Quantity for models: alle all	010	011	030	037	10 50	11 51	20 60	21 61	Bemerkungen Remarks
17	000 766 00 56		Drehfeder (an Sicherungshebel unten) Torsion spring (at safety lever, bottom)					2	2					
-	000 766 01 56		Drehfeder links (für linkes Schloß) Torsion spring, left (for left lock)					1	1					bis Fgst. 7509965 up to chassis 7509965
-	000 766 02 56		Drehfeder rechts (für rechtes Schloß) Torsion spring, right (for right lock)					1	1					
18	10 180 723 01 56		Drehfeder links (für linkes Schloß) Torsion spring, left (for left lock) an Sicherungshebel oben at safety lever, top					1	1					ab Fgst. 7509966 from chassis 7509966
19	10 180 723 02 56		Drehfeder rechts (für rechtes Schloß) Torsion spring, right (for right lock)					1	1					
-	000 766 00 78		Pfanne (Zapfenpfanne zur Lagerung des Schließbolzens) (für linkes Schloß Linkslenkung, für rechtes Schloß Rechtslenkung)					2	2					bis Fgst. 7509965 up to chassis 7509965
			Cup (cup with pivot for mounting of striker) (for left lock in case of left-hand drive, for right lock in case of right-hand drive)					1	1					ab Fgst. 7509966 from chassis 7509966
20	10 180 723 00 78		Pfanne (zur Lagerung des Schließbolzens) (für rechtes Schloß Linkslenkung, für linkes Schloß Rechtslenkung)					1	1					
			Cup (for mounting of striker) (for right lock in case of left-hand drive, for left lock in case of right-hand drive)											

Bild-Nr. Fig.No.	Teilnummer No. of spare part	And.-M. Modif.No.	Benennung Denomination	Fußnote Footnote	Anzahl für Baumuster Quantity for models alle all	010	011	030	037	10 50	11 51	20 60	21 61	Bemerkungen Remarks
-	40 121 720 01 43		ersetzt durch 121 720 01 43 replaced by					-	-					
-	121 720 01 43		Türbremse mit Gewindeplatte (für Fahrertür links) Door brake with threaded plate (for driver's door, left)					1	1					
-	40 121 720 02 43		ersetzt durch 121 720 02 43 replaced by					-	-					
5	121 720 02 43		Türbremse mit Gewindeplatte (für Fahrertür rechts) Door brake with threaded plate (for driver's door, right)					1	1					
-	AM 6x15 DIN 7987-6G		Senkschraube (für Türbremse an Gerippe Fahrertür) Countersunk screw (for door brake at door frame, driver's door)					4	4					
-	30 180 723 01 12		Platte (für Türbremse) Plate (for door brake)					4	4					
-	30 180 722 01 45		Befestigungsschiene links Fixing rail, left) für Türabdichtungsgummi unten) for door sealing					1	1					
6	30 180 722 02 45		Befestigungsschiene rechts Fixing rail, right) rubber, bottom					1	1					
-	BZ 3,5x6,5 DIN 7981		Linsenblechschraube (für Befestigungsschiene an Gerippe unten) Lens-hd.sheet metal screw (for fixing rail at door frame, bottom)					6	6					
7	30 180 766 00 20		Verspannungsspeiche Tightening strut					2	2					

Bild-Nr. Fig.No.	Teilnummer No. of spare part	And.-M. Modif.No.	Benennung Denomination	Fußnote Footnote	Anzahl für Baumuster Quantity for models alle all	010	011	030	037	10 50	11 51	20 60	21 61	Bemerkungen Remarks
-	B 5x6,2 DIN 40621 sw		Isolierschlauch, 570 mm lang Insulating hose, 570 mm long					2	2					laufende Merer bestellen order by the meter
-	A 5,3 DIN 9021		Scheibe) Washer)					2	2					
-	B 5 DIN 127		Federring) Lock washer) für Verspannungsspeiche an Türgerippe for tightening strut at door frame					2	2					
-	M 5 DIN 934-5 S		Sechskantmutter) Hex. nut)					2	2					
-	30 180 720 01 37		Türscharnier links Door hinge, left					2	2					
8	30 180 720 02 37		Türscharnier rechts Door hinge, right					2	2					
9	30 180 723 00 52		Scharnierbolzen Hinge bolt					4	4					
10	000 997 04 88		Schmiernippel Grease fitting					4	4					
-	40 121 723 00 71		ersetzt durch 30 180 723 00 71 replaced by					-	-					
11	30 180 723 00 71		Sechskantschraube (für Türscharnier an Tür oben und unten) Hex.-hd.screw (for door hinge at door, top and bottom)					16	16					

Bild-Nr. Fig.No.	Teilnummer No. of spare part	And.-M. Modif.No.	Benennung Denomination	Fußnote Footnote	Anzahl für Baumuster Quantity for models: alle all	010	011	030	037	10 50	11 51	20 60	21 61	Bemerkungen Remarks
21	000 766 01 35		Kappe (auf Stößel) Cap (on control rod)					2	2					
21a	000 766 01 99		Gummiring (zur Lagerung der Pfanne) Rubber ring (for mounting of cup)					2	2					
22	10 180 723 00 35		Fernbetätigung (Nebenschloß) Remote operation (auxiliary lock)					2						
-	30 180 720 01 92		Zugstange links Pull rod, left) von Türschloß zur Fernbetätigung) from door lock to remote) operation					1						bis Fgst. 7502486 up to chassis 7502486
23	30 180 720 02 92		Zugstange rechts Pull rod, right					1						
24	10 180 723 00 55		Sicherungsfeder Locking spring					4						
-	30 180 720 03 92		Zugstange links Pull rod, left) von Innensicherung zum Türschloß) from inner lock to door lock					1	1					
25	30 180 720 04 92		Zugstange rechts Pull rod, right					1	1					
26	121 987 02 37		Gestängeführung (Gummi) Linkage guide (rubber)					2	2					
27	10 180 723 00 55		Sicherungsfeder Locking spring					4	4					
-	30 180 720 05 92		Zugstange links Pull rod, left)von Schloß zur Innenbetätigung)from lock ro inner operation					1	1					ab Fgst. 7502487 from chassis 7502487
28	30 180 720 06 92		Zugstange rechts Pull rod, right					1	1					

Bild-Nr. Fig. No.	Teilnummer No. of spare part	And.-M. Modif. No.	Benennung Denomination	Fußnote Footnote	Anzahl für Baumuster Quantity for models: alle all	010	011	030	037	10 50	11 51	20 60	21 61	Bemerkungen Remarks
-	10 180 723 00 55		Sicherungsfeder Locking spring					4	4					
29	30 180 723 02 24		Abdeckung (für Innensicherung) Covering (for inner lock)					4	4					ab Fgst. 7502487 from chassis 7502487
-	AM 3x8 DIN 7987-4 S verzinkt		Senkschraube (für Rosette an Innensicherung) Countersunk screw (for escutcheon at inner lock)					4	4					
-	30 180 720 03 93		Innensicherung links Inner lock, left					1	1					
30	30 180 720 04 93		Innensicherung rechts Inner lock, right					1	1					
31	30 180 723 01 61		Rosette (für Innensicherung) Escutcheon (for inner lock)					2	2					
32	30 180 723 02 11		Platte (für Zugstange) Plate (for pull rod)					2	2					
-	10 120 723 01 24		Abdeckscheibe links und rechts Washer					2	2					bis Fgst. 7515627 up to chassis 7515627
33	30 180 723 04 24		Abdeckblende links und rechts Cover plate, left and right					2	2					ab Fgst. 7515628 from chassis 7515628
-	000 983 09 10		Filzstreifen vorn, 40x1; 25 mm lang Felt strap, front, 40x1; 25 mm long					n.B. a.r.	n.B. a.r.					laufende Meter bestellen order by the meter
-	30 180 723 02 97		Filzstreifen mitte Felt strap, center					4	4					für Gestänge-Innendrücker (Haarfilz, 4 mm dick) for linkage, inner handle (felt, 4 mm thick)
-	30 180 723 01 97		Filzstreifen hinten Felt strap, rear					2	2					

Bild-Nr. Fig. No.	Teilnummer No. of spare part	And.-M. Modif. No.	Benennung Denomination	Fußnote Footnote	Anzahl für Baumuster Quantity for models alle all	010	011	030	037	10 50	11 51	20 60	21 61	Bemerkungen Remarks
34	30 180 720 00 68		Führungswinkel (für Innensicherung) Guide angle (for inner lock)					2	2					
-	AM 4x8 DIN 7987-4 S		Senkschraube (für Führungswinkel an Fahrertür) Countersunk screw (for guide angle at driver's door)					2	2					
-	30 180 760 01 61		Innenbetätigung links Inner operation, left					1	1					
35	30 180 760 02 61		Innenbetätigung rechts Inner operation, right					1	1					
-	AM 6x15 DIN 7985-4 S		Linsenschraube Lens-hd. screw) für Innenbetätigung an Fahrertür-Innenblech) for inner operation at driver's door, inner plate					4	4					ab Fgst. 7502487 from chassis 7502487
-	000 984 17 55		Scheibe Washer)					4	4					
36	10 180 760 01 81		Rosette (für Innenbetätigung) Escutcheon (for inner operation)					2	2					
-	AM 6x15 DIN 7987-4S		Senkschraube (für Türschloß an Fahrertür) Countersunk screw (for door lock at driver's door)					8	8					
-	M 6x15 DIN 933-8 G		Sechskantschraube Hex.-hd. screw) für Fernbetätigung an Fahrertür) for remote operation at driver's door					6						bis Fgst. 7502486 up to chassis 7502486
-	A 6,4 DIN 6797		Zahnscheibe Toothed washer)					6						
-	AM 4x12 DIN 7985-4S		Linsenschraube Lens-hd. screw					4	4					
-	B 4 DIN 127		Federring (für Innensicherung an Türgerippe) Lock washer (for inner lock at door frame)					4	4					

Bild-Nr. Fig. No.	Teilnummer No. of spare part	And.-M. Modif.No.	Benennung Denomination	Fußnote Footnote	Anzahl für Baumuster Quantity for models: alle all	010	011	030	037	10 50	11 51	20 60	21 61	Bemerkungen Remarks
-	4,3 DIN 125		Scheibe (für Innensicherung an Türgerippe) Washer (for inner lock at door frame)					4	4					
-	30 180 766 01 01		Türgriff außen links, verschließbar (für linke Fahrertür) Door handle, outside, left, lockable (for left driver's door)					1	1					bis Fgst. 7515627 up to chassis 7515627
-	30 180 766 02 01		Türgriff außen rechts, verschließbar (für rechte Fahrertür) Door handle, outside, right, lockable (for right driver's door)					1	1					
37	30 180 766 03 01		Türgriff außen links, verschließbar (für linke Fahrertür) Door handle, outside, left, lockable (for left driver's door)					1	1					ab Fgst. 7515628 from chassis 7515628
38	30 180 766 04 01		Türgriff außen rechts, verschließbar (für rechte Fahrertür) Door handle, outside, right, lockable (for right driver's door)					1	1					
-	10 180 766 01 27		Griff-Gußteil links Handle, cast part, left	2				-	-					bis Fgst. 7515627 up to chassis 7515627
-	10 180 766 02 27		Griff-Gußteil rechts ohne Drückerknopf und ohne Zylinderschloß Handle, cast part, right without push button and without cylindrical lock	2				-	-					
-	10 180 766 03 27		Griff-Gußteil links Handle, cast part, left	2				-	-					ab Fgst. 7515628 from chassis 7515628
-	10 180 766 04 27		Griff-Gußteil rechts Handle, cast part, right	2				-	-					

Bild-Nr. Fig. No.	Teilnummer No. of spare part	And.-M. Modif.No.	Benennung Denomination	Fußnote Footnote	Anzahl für Baumuster Quantity for models: alle all	010	011	030	037	10 50	11 51	20 60	21 61	Bemerkungen Remarks
-	10 120 766 01 15		ersetzt durch 120 766 00 15 replaced by					-	-					
41	120 766 00 15		Linsenschraube (an Griff vorn) Lens-hd.screw (at handle, front)					2	2					
-	30 180 766 01 26		Drückerknopf mit Zylinderschloß und Staubdeckel (ohne Drückerfuß) Push button with cylindrical lock, dust cover (without button base)					2	2					bis Fgst. 7515627 up to chassis 7515627
42	30 180 766 02 26		Drückerknopf mit Zylinderschloß und Druckstange Push button with cylindrical lock and pressure rod					2	2					ab Fgst. 7515628 from chassis 7515628
43	30 180 766 01 31		Drückerfuß Button base					2	2					bis Fgst. 7515627 up to chassis 7515627
44	10 180 766 00 99		Ring Ring					2	2					
45	10 180 766 01 99		Nutenring (Distanzring) Grooved ring (spacer ring)					2	2					
46	10 180 766 00 22		Vierkant-Sprengring Square snap ring					2	2					für Drückerknopf in Griff-Gußteil for push button in handle, cast part
-	B 6 DIN 127		Federring Locking washer					2	2					bis Fgst. 7515627 up to chassis 7515627
47	10 180 766 00 29		Druckfeder außen Pressure spring, outside					2	2					
-	000 766 03 06		Schlüssel (für Tür und Klappe an Heckseitenteil) Key (for door and flap at body rear end side part)	2				-	-					

Bild-Nr. Fig.No.	Teilnummer No. of spare part	And.-M. Modif.No.	Benennung Denomination	Fußnote Footnote	Anzahl für Baumuster Quantity for models: alle all	010	011	030	037	10 50	11 51	20 60	21 61	Bemerkungen Remarks
49	000 990 01 48		Federscheibe Spring washer					2	2					
-	AM 6x15 DIN 7985-4S		Linsenschraube Lens-hd.screw für Griff an Tür for handle at door					2	2					
-	A 6,4 DIN 9021		Scheibe Washer					2	2					
-	10 120 766 03 05		Gummiunterlage links (unter Türgriff links hinten) Rubber pad, left (below door handle, left, rear)					1	1					
50	10 120 766 04 05		Gummiunterlage rechts (unter Türgriff rechts hinten) Rubber pad, right (below door handle, right, rear)					1	1					
51	10 120 766 00 05		Gummiunterlage (unter Türgriff vorn links und rechts) Rubber pad (below door handle, front, left and right)					2	2					
52	10 120 766 02 10		Innendrücker Inner handle					2						bis Fgst. 7502486 up to chassis 7502486
53	10 120 766 00 11		Rosette (für Innendrücker) Escutcheon (for inner handle)					2						
-	30 180 720 00 16		ersetzt durch 180 720 00 16 replaced by					-	-					
54	180 720 00 16		Türhalter Retaining door strap					2	2					
-	30 180 720 01 16		Türhalter Retaining door strap	2				-	-					
56	000 987 91 40		Gummipuffer Rubber buffer					2	2					

Bild-Nr. Fig.No.	Teilnummer No. of spare part	And.-M. Modif.No.	Benennung Denomination	Fußnote Footnote	Anzahl für Baumuster Quantity for models alle all	010	011	030	037	10 50	11 51	20 60	21 61	Bemerkungen Remarks
-	5 f8 x 35 x 32 DIN 1434 -4 D		Bolzen / Pin) für Türhalter an Konsole Vorderwandsäule / for door retaining strap at bracket, front wall pillar					2	2					
-	1,5x10 DIN 94		Splint / Cotter pin) für Türhalter an Konsole Vorderwandsäule / for door retaining strap at bracket, front wall pillar					2	2					
-	B 5 DIN 137		Federscheibe / Spring washer) für Türhalter an Konsole Vorderwandsäule / for door retaining strap at bracket, front wall pillar					4	4					
57	30 180 723 00 31		Konsole (für Türhalter) / Bracket (for door retaining strap)					2	2					
-	AM 8x20 DIN 7985-4S		Linsenschraube / Lens-hd.screw) für Konsole an Vorderwandsäule / for bracket at front wall pillar					2	2					
-	8,4 DIN 125		Scheibe / Washer) für Konsole an Vorderwandsäule / for bracket at front wall pillar					2	2					
-	B 8 DIN 127		Federring / Lock washer) für Konsole an Vorderwandsäule / for bracket at front wall pillar					2	2					
-	M 8 DIN 934-5 S		Sechskantmutter / Hex. nut) für Konsole an Vorderwandsäule / for bracket at front wall pillar					2	2					
-	30 180 720 03 55		ersetzt durch 30 180 720 05 55 / replaced by					-						
-	30 180 720 05 55		Drehfenster links / Deflector window, left	18				1	1					

Bild-Nr. Fig. No.	Teilnummer No. of spare part	And.-M. Modif. No.	Benennung Denomination	Fußnote Footnote	Anzahl für Baumuster Quantity for models: alle all	010	011	030	037	10 50	11 51	20 60	21 61	Bemerkungen Remarks
-	30 180 720 04 55		ersetzt durch 30 180 720 06 55 replaced by					-						
65	30 180 720 06 55		Drehfenster rechts Deflector window, right	18				1	1					
-	30 180 720 01 14		ersetzt durch 30 180 720 03 14 zusamen mit 1 Anschlag 30 180 725 03 48 1 Abdichtrahmen 30 180 725 03 24 replaced by 30 180 720 03 14 together with 1 stop 30 180 725 03 48 1 sealing frame 30 180 725 03 24					-	-					bis Fgst. 6510819 up to chassis 6510819
-	30 180 720 03 14		Halterahmen (für Drehfenster links) Supporting frame (for deflector window, left)	18				1	1					ab Fgst. 6510820 from chassis 6510820
-	30 180 720 02 14		ersetzt durch 30 180 720 04 14 zusammen mit 1 Anschlag 30 180 725 04 48 1 Abdichtrahmen 30 180 725 04 24 replaced by 30 180 720 04 14 together with 1 stop 30 180 725 04 48 1 sealing frame 30 180 725 04 24					-	-					bis Fgst- 6510819 up to chassis 6510819
66	30 180 720 04 14		Halterahmen (für Drehfenster rechts) Supporting frame (for deflector window, right)	18				1	1					ab Fgst. 6501820 from chassis 6501820

Bild-Nr. Fig. No.	Teilnummer No. of spare part	And.-M. Modif.No.	Benennung Denomination	Fußnote Footnote	Anzahl für Baumuster Quantity for models: alle all	010	011	030	037	10 50	11 51	20 60	21 61	Bemerkungen Remarks
-	30 180 725 01 24		ersetzt durch 30 180 725 03 24 zusammen mit 1 Anschlag 30 180 725 03 48 replaced by 30 180 725 03 24 together with 1 stop 30 180 725 03 48					-	-					bis Fgst. 6510819 up to chassis 6510819
-	30 180 725 03 24		Abdichtrahmen (für Drehfenster links) Sealing frame (for deflector window, left)	18				1	1					ab Fgst. 6510820 from chassis 6510820
-	30 180 725 02 24		ersetzt durch 30 180 725 04 24 zusammen mit 1 Anschlag 30 180 725 04 48 replaced by 30 180 725 04 24 together with 1 stop 30 180 725 04 48					-	-					bis Fgst. 6510819 up to chassis 6510819
67	30 180 725 04 24		Abdichtrahmen (für Drehfenster rechts) Sealing frame (for deflector window, right)	18				1	1					ab Fgst. 6510820 from chassis 6510820
-	000 987 29 30		Köder, 12 mm lang Welt, 12 mm long					2	2					laufende Meter bestellen order by the meter
-	30 180 720 01 55		Drehfenster links)ohne Halte- und Ab- Deflector window, left)dichtungsrahmen mit)Vorreiber)without supporting frame					1	1					
68	30 180 720 02 55		Drehfenster rechts)and sealing frame with Deflector window, right) turnbuckle					1	1					
-	10 180 725 03 79		Vorreiber (für Drehfenster links) Turnbuckle (for deflector window, left)					1	1					
69	10 180 725 04 79		Vorreiber (für Drehfenster rechts) Turnbuckle (for deflector window, right)					1	1					
70	10 180 725 01 62		Achse (für Vorreiber an Fensterrahmen) Shaft (for turnbuckle at window frame)					2	2					

Bild-Nr. Fig.No.	Teilnummer No. of spare part	And.-M. Modif.No.	Benennung Denomination	Fußnote Footnote	Anzahl für Baumuster Quantity for models									Bemerkungen Remarks
					alle all	010	011	030	037	10 50	11 51	20 60	21 61	
71	000 990 02 48		Federscheibe Spring washer)für Vorreiber an Fensterrahmen)for turnbuckle at window frame					4	4					
-	2x14 DIN 1472		Paßkerbstift Notched dowel pin					2	2					
-	40 186 725 01 54		ersetzt durch 180 725 01 54 replaced by					-	-					
-	180 725 01 54		Lager unten links Mounting, bottom, left					1	1					
-	40 186 725 02 54		ersetzt durch 180 725 02 54 replaced by					-	-					
72	180 725 02 54		Lager unten rechts Mounting, bottom, right					1	1					
-	BM 5x10 DIN 7513		Zylinderschneidschraube Cylindrical tapping screw) für Lager an Halterahmen Drehfenster) for mounting at supporting frame of deflector window					4	4					
-	B 5 DIN 137		Federscheibe Sprßng washer					4	4					
73	136 990 13 40		Ausgleichscheibe Shim					4	4					
-	30 180 725 03 53		ersetzt durch 180 720 01 29 replaced by					-	-					
-	180 720 01 29		Lagerzapfen oben links Mounting pin, top, left					1	1					

Bild-Nr. Fig. No.	Teilnummer No. of spare part	And.-M. Modif. No.	Benennung Denomination	Fußnote Footnote	Anzahl für Baumuster Quantity for models alle all	010	011	030	037	10 50	11 51	20 60	21 61	Bemerkungen Remarks
-	30 180 725 04 53		ersetzt durch 180 720 02 29 replaced by					-	-					
74	180 720 02 29		Lagerzapfen oben rechts Mounting pin, top, right					1	1					
-	AM 4x15 DIN 7988-4 S verchromt		Linsensenkschraube (für Lagerzapfen an Halterahmen) Lens.-hd. countersunks screw (for mounting pin at supporting frame)					2	2					
-	31 120 725 00 48		ersetzt durch 30 180 725 03 48 und 30 180 725 04 48 zusammen mit 1 Abdichtrahmen 30 180 725 03 24 und 30 180 725 04 24 replaced by 30 180 725 03 48 and 30 180 725 04 48 together with 1 sealing frame 30 180 725 03 24 and 30 180 725 04 24					-	-					bis Fgst. 6510819 up to chassis 6510819
-	30 180 725 03 48		Anschlag (für Vorreiber links) Stop (for turnbuckle, left)	18				1	1					
75	30 180 725 04 48		Anschlag (für Vorreiber rechts) Stop (for turnbuckle, right)	18				1	1					ab Fgst. 6510820 from chassis 6510820
-	AM 4x6 DIN 7988-4 S verchromt		Linsensenkschraube Lens-hd. countersunk screw für Anschlagwinkel an Halterahmen-Drehfenster for stop angle at supporting frame, deflector window					4	4					
-	BM 5x10 DIN 7513		Zylinderschneidschraube Cylindrical tapping screw					2	2					
-	B 5 DIN 137		Federscheibe Spring washer					2	2					

Bild-Nr. Fig. No.	Teilnummer No. of spare part	And.-M. Modif. No.	Benennung Denomination	Fußnote Footnote	Anzahl für Baumuster Quantity for models alle all	010	011	030	037	10 50	11 51	20 60	21 61	Bemerkungen Remarks
76	000 987 34 51		Gummiprofil, 260 mm lang (für Halterahmen) Rubber moulding, 260 mm long (for supporting frame)					2	2					laufende Meter bestellen order by the meter
-	136 990 13 40		Ausgleichscheibe Shim					n.B. a.r.	n.B. a.r.					
77	000 990 01 48		Tellerscheibe) Plate))) für Drehfenster an Lager unten,					8	8					
-	M 6 DIN 934-5 S		Sechskantmutter) Halterahmen Hex. nut) for deflector window at) mounting bottom supporting) frame					4	4					
78	000 984 25 56		Scheibe) Washer)					2	2					
-	000 985 05 30		ersetzt durch 000 985 10 30 replaced by					-	-					
79	000 985 10 30		Fensterlaufschiene Window run					2	2					laufende Meter bestellen order by the meter
-	BZ 3,5x19 DIN 7981		Linsenblechschraube (für Drehfenster an Türgerippe oben) Lens-hd. sheet metal screw (for deflector window at door frame, top)					4	4					
80	136 990 13 40		Ausgleichscheibe 0,5 mm dick) Shim 0,5 mm thick)))					n.B. a.r.	n.B. a.r.					)))) für Drehfenster an Tür-
-	136 990 14 40		ersetzt durch 000 984 17 55) wahlweise replaced by) optional))					-	-					) gerippe unten) for deflector window at) door frame, bottom)
-	000 984 17 55		Ausgleichscheibe 1,0 mm dick) Shim 1,0 mm thick)					n.B. a.r.	n.B. a.r.					))

Bild-Nr. Fig.No.	Teilnummer No. of spare part	And.-M. Modif.No.	Benennung Denomination	Fußnote Footnote	Anzahl für Baumuster Quantity for models: alle all	010	011	030	037	10 50	11 51	20 60	21 61	Bemerkungen Remarks
–	136 990 15 40		Ausgleichscheibe 1,5 mm dick Shim 1.5 mm thick) wahlweise optional					n.B. a.r.	n.B. a.r.					
–	136 990 16 40		Ausgleichscheibe 2,0 mm dick Shim 2.0 mm thick) wahlweise optional					n.B.	n.B.					
81	000 987 16 41		Gummischeibe Rubber washer					4	4					
–	A 6,4 DIN 9021		Scheibe Washer					8	8					für Drehfenster an Türgerippe unten for deflector window at door frame, bottom
–	B 6 DIN 127		Federring Lock washer					4	4					
–	M 6 DIN 934-5 S		Sechskantmutter Hex. nut					4	4					
–	M 6x40 DIN 933-8 G		Sechskantschraube Hex.-hd. screw					4	4					
–	30 180 720 01 17		ersetzt durch 30 180 720 03 17 zusammen mit 2 Führungsbacken 30 180 725 02 32 replaced by 30 180 720 03 17 together with 2 guide jaws 30 180 725 02 32					–	–					bis Fgst. 6510182 up to chassis 6510182
–	30 180 720 03 17		Fensterlaufschiene links (Schloßseite) Window run, left (lock side)					1	1					ab Fgst. 6510183 from chassis 6510183

Bild-Nr. Fig. No.	Teilnummer No. of spare part	And.-M. Modif. No.	Benennung Denomination	Fußnote Footnote	Anzahl für Baumuster Quantity for models: alle all	010	011	030	037	10 50	11 51	20 60	21 61	Bemerkungen Remarks
-	30 180 720 02 17		ersetzt durch 30 180 720 04 17 zusammen mit 2 Führungsbacken 30 180 725 02 32 replaced by 30 180 720 04 17 together with 2 guide jaws 30 180 725 02 32					-	-					bis Fgst. 6510182 up to chassis 6510182
85	30 180 720 04 17		Fensterlaufschiene rechts (Schloßseite) Window run, right (lock side)					1	1					ab Fgst. 6510183 from chassis 6510183
-	AM 6x12 DIN 7985-4S		Linsenschraube Lens-hd.screw					2	2					
-	B 6 DIN 137		Federscheibe Spring washer für Fensterlaufschiene an Türgerippe oben for window run at door frame, top					2	2					
-	A 6,4 DIN 9021		Scheibe Washer					2	2					
-	M 6x35 DIN 933-8G		Sechskantschraube Hex.-hd.screw					2	2					
-	A 6,4 DIN 9021		Scheibe Washer für Fensterlaufschiene an Türgerippe unten for window run at door frame, bottom					4	4					
-	B 6 DIN 127		Federring Lock washer					2	2					
-	M 6 DIN 934-5 S		Sechskantmutter Hex. nut					4	4					
86	30 180 720 00 18		Kurbelfenster links und rechts Crank window, left and right ohne Führungsbacken without guide jaws					2						
87	30 180 720 11 18		Kurbelfenster links Crank window, left						1					

Bild-Nr. Fig. No.	Teilnummer No. of spare part	And.-M. Modif. No.	Benennung Denomination	Fußnote Footnote	Anzahl für Baumuster Quantity for models: alle all	010	011	030	037	10 50	11 51	20 60	21 61	Bemerkungen Remarks
-	30 180 720 10 18		Kurbelfenster rechts (ohne Führungsbacken) Crank window, right (without guide jaws)						1					
-	30 180 725 01 32		Führungsbacken Guide jaw					4						bis Fgst. 6510182 up to chassis 6510182
88	30 180 725 02 32		Führungsbacken Guide jaw					4	4					ab Fgst. 6510183 from chassis 6510183
-	AM 4x8 DIN 7987-4 S		Senkschraube (für Führungsbacken an Fensterrahmen) Countersunk screw (for guide jaw at window frame)					4	4					
-	30 180 720 01 45		Fensterhebeschiene links Window lifting rail, left					1						) bis Fgst. 6508804) up to chassis 6508804
-	30 180 720 02 45		Fensterhebeschiene rechts Window lifting rail, right					1						
-	30 180 720 03 45		Fensterhebeschiene links Window lifting rail, left					1	1					) ab Fgst. 6508805) from chassis 6508805
89	30 180 720 04 45		Fensterhebeschiene rechts Window lifting rail, right					1	1					
89a	120 984 01 37		Gleitbacke Sliding jaw) für Fensterhebeschiene an Fensterheber) for window lifting rail at window lifter					4	4					
-	000 984 24 56		Scheibe Washer					4	4					
-	000 990 05 48		Federscheibe Spring washer					4	4					
-	7 DIN 6799		Sicherungsscheibe Locking washer					4	4					

Bild-Nr. Fig. No.	Teilnummer No. of spare part	And.-M. Modif. No.	Benennung Denomination	Fußnote Footnote	Anzahl für Baumuster Quantity for models: alle all	010	011	030	037	10 50	11 51	20 60	21 61	Bemerkungen Remarks
90	30 180 720 00 41		Halteschiene (für Kurbelfenster) Stop rail (for crank window)					2	2					
-	AM 6x15 DIN 7985-4S		Linsenschraube Lens-hd. screw					8	8					
-	A 6,4 DIN 6797		Zahnscheibe Toothed washer					8	8					
91	000 987 11 42		Abstandrolle (zwischen Hebe- und Halteschiene und Glasscheibe) Spacer roller (between lifting rail and fixing rail and glass pane)					2	2					
-	40 121 725 00 48		ersetzt durch 180 725 00 48 replaced by					-	-					
92	180 725 00 48		Anschlagwinkel Stop angle					2	2					
93	000 997 97 82		Gummischlauch, 13 mm lang Rubber hose, 13 mm long					n.B. a.r.	n.B. a.r.					laufende Meter bestellen order by the meter
-	30 180 725 01 02		Parallelarm-Fensterheber mit Schwinggelenk (für Fahrertür links) Parallel arm window lifter with swing joint (for driver's door, left)					1						
-	30 180 725 02 02		Parallelarm-Fensterheber mit Schwinggelenk (für Fahrertür rechts) Parallel arm window lifter with swing joint (for driver's door, right)					1						bis Fgst. 6508804 up to chassis 6508804
-	AM 6x15 DIN 7985-4S		Linsenschraube (für Fensterheber an Innenblech) Lens-hd. screw (for window lifter at inner plate)					8						

Bild-Nr. Fig.No.	Teilnummer No. of spare part	And.-M. Modif.No.	Benennung Denomination	Fußnote Footnote	Anzahl für Baumuster Quantity for models alle all	010	011	030	037	10 50	11 51	20 60	21 61	Bemerkungen Remarks
-	000 994 05 10		Scheibe (für Fensterheber an Innenblech) Washer (for window lifter at inner plate)					8						bis Fgst. 6508804 up to chassis 6508804
-	30 180 725 03 02		Parallelarm-Fensterheber mit Schwinggelenk (für Fahrertür links) Parallel arm window lifter with swing joint (for driver's door, left)					1	1					
94	30 180 725 04 02		Parallelarm-Fensterheber mit Schwinggelenk (für Fahrertür rechts) Parallel arm window lifter with swing joint (for driver's door, right)					1	1					
-	AM 6x15 DIN 7985-4S		Linsenschraube Lens-hd.screw					10	10					ab Fgst. 6508805 from chassis 6508805
-	A 6,4 DIN 9021		Scheibe Washer					2	2					
95	000 994 05 10		Scheibe Washer					10	10					
-	B 6 DIN 137		Federscheibe Spring washer					10	10					
			für Fensterheber an Innenblech for window lifter at inner plate											
96	30 180 725 00 65		Abdichtschiene (innen und außen an Fensterschlacht) Sealing rail (inside and outside at window gap)					4	4					
97	000 988 80 78		Steckklammer mit Widerhaken (für Abdichtschiene) Clip with hook (for sealing rail)					20	20					
98	10 120 768 02 02		Fensterkurbel Window crank					12	12					
-	000 987 81 40		Gummipuffer (in Kurbel eingeklebt) Rubber buffer (pasted into crank)					2	2					

Bild-Nr. Fig. No.	Teilnummer No. of spare part	And.-M. Modif. No.	Benennung Denomination	Fußnote Footnote	Anzahl für Baumuster Quantity for models alle all	010	011	030	037	10 50	11 51	20 60	21 61	Bemerkungen Remarks
99	12 136 768 00 15		Zylinderstift (Bolzen für Kurbel) Cylindrical pin (bolt for crank)					2	2					
100	12 136 768 00 03		Rosette mit Druckfeder und Hülse (zur Kurbel) Escutcheon with pressure spring and sleeve (for crank)					2	2					
-	30 180 727 01 90		Abdämpfung, Bitumen-Filzpappe, 3 mm dick Antisqueak, bituminous felt cardboard, 3 mm thick)					4	4					
-	30 180 720 03 68		Wasserablaufschiene links Gutter, left an Fahrertür, Schloßseite at driver's door, lock side	2				-	-					ab Fgst. 7506482 from chassis 7506482
-	30 180 720 04 68		Wasserablaufschiene rechts Gutter, right	2				-	-					
-	30 180 728 01 24		Einfaßschiene Scharnierseite links Binding rail, hinge side, left für Türbelagbefestigung for fixing door lining					1	1					
105	30 180 728 02 24		Einfaßschiene Scharnierseite rechts Binding rail, hinge side, right					1	1					
-	BZ 2,9x9,5 DIN 7982		Senkblechschraube (für Einfaßschiene Scharnierseite an Fahrertür) Countersunk sheet metal screw (for binding rail, hinge side at driver's door)					16	16					
-	30 180 728 03 24		Einfaßschiene unten links Binding rail, bottom, left für Türbelagbefestigung for fixing door lining					1	1					
106	30 180 728 04 24		Einfaßschiene unten rechts Binding rail, bottom, right					1	1					
-	BZ 2,9x9,5 DIN 7982		Senkblechschraube (für Einfaßschiene unten an Fahrertür) Countersunk sheet metal screw (for binding rail, bottom at driver's door)					14	14					

Bild-Nr. Fig. No.	Teilnummer No. of spare part	And.-M. Modif. No.	Benennung Denomination	Fußnote Footnote	Anzahl für Baumuster Quantity for models: alle all	010	011	030	037	10 50	11 51	20 60	21 61	Bemerkungen Remarks
-	30 180 728 01 21		Abdeckblende links, Cover lid, left) Schloßseite) lock side	13				1	1					
-	30 180 728 02 21		Abdeckblende rechts, Cover lid, right)	13				1	1					bis Fgst. 7515627 up to chassis 7515627
-	30 180 728 03 21		Abdeckblende links, Cover lid, left) Oberteil) upper part	13				1	1					
-	30 180 728 04 21		Abdeckblende rechts, Cover lid, right)	13				1	1					
-	30 180 728 05 21		Abdeckblende links, Cover lid, left) Schloßseite) lock side	13				1	1					
107	30 180 728 06 21		Abdeckblende rechts, Cover lid, right)	13				1	1					ab Fgst. 7515628 from chassis 7515628
-	30 180 728 07 21		Abdeckblende links, Cover lid, left) Oberteil) upper part	13				1	1					
108	30 180 728 08 21		Abdeckblende rechts, Cover lid, right)	13				1	1					
-	B 2,9x9,5 DIN 7983 verchromt		Linsensenkblechschraube (für Abdeckblende an Fahrertür-Schloßseite) Lens-hd. countersunk sheet metal screw (for cover lid at driver's door, lock side)					20	20					
-	30 180 720 01 30		Zierstab links, Ornamental bar, left) an Bordkante) ar sill	13				1	1					
109	30 180 720 02 30		Zierstab rechts, Ornamental bar, right)	13				1	1					

Bild-Nr. Fig.No.	Teilnummer No. of spare part	And.-M. Modif.No.	Benennung Denomination	Fußnote Footnote	Anzahl für Baumuster Quantity for models: alle all	010	011	030	037	10 50	11 51	20 60	21 61	Bemerkungen Remarks
110	000 988 07 78		Spreizklammer Clip					12	12					) für Zierstab an Fahrertür) for ornamental bar at) driver's door
-	BZ 2,9x9,5 DIN 7983 verchromt		Linsensenkblechschraube Lens-hd.countersunk sheet metal screw					8	8					))
-	30 180 720 01 81		Zierstab links) unter Bordkante Ornamental bar, left) (verchromt)					1	1					
111	30 180 720 02 81		Zierstab rechts) below sill Ornamental bar, right) (chromium-plated)					1	1					
112	000 988 59 78		Spreizklammer Clip					12	12					
-	AM 4x10 DIN 7987-4S		Senkschraube Countersunk screw					2	2					
-	AM 5x10 DIN 85-4 S		Linsenschraube Lens-hd.screw	) für Zierstab links und rechts for ornamental bar, left and right				2	2					
-	A 5,3 DIN 9021		Scheibe Washer					2	2					
-	B 5 DIN 127		Federring Lock washer					2	2					
113	30 180 723 00 71		Sechskantschraube Hex.-hd.screw					6	6					
-	40 121 723 00 71		Sechskantschraube Hex.-hd.screw	) für Fahrertür an Vorderwandsäule unten for driver's door at front wall pillar, bottom				2	2					
-	8,4 DIN 125		Scheibe Washer					6	6					

Bild-Nr. Fig.No.	Teilnummer No. of spare part	And.-M. Modif.No.	Benennung Denomination	Fußnote Footnote	Anzahl für Baumuster Quantity for models: alle all	010	011	030	037	10 50	11 51	20 60	21 61	Bemerkungen Remarks
-	B 8 DIN 127		Federring / Lock washer) für Fahrertür an Vorderwandsäule unten / for driver's door at front wall pillar, bottom					6	6					
-	M 8 DIN 934-5 S		Sechskantmutter / Hex. nut)					6	6					
-	30 180 723 00 71		Sechskantschraube / Hex.-hd.screw) für Fahrertür an Vorderwandsäule oben / for driver's door at front wall pillar, top					2	2					
-	40 121 723 00 71		Sechskantschraube / Hex.-hd.screw)					6	6					
-	8,4 DIN 125		Scheibe / Washer) für Fahrertür an Vorderwandsäule oben / for driver's door at front wall pillar, top					2	2					
-	B 8 DIN 127		Federring / Lock washer)					2	2					
-	M 8 DIN 934-5 S		Sechskantmutter / Hex. nut)					2	2					
-	30 180 720 03 04		Schließbolzen links / Striker, left					1	1					) bis Fgst. 7515627 / up to chassis 7515627
-	30 180 720 04 04		Schließbolzen rechts / Striker, right					1	1					
-	30 180 720 05 04		Schließkeil links / Cotter, left) für Fangnasenschloß / for catch nose lock					2	2					) ab Fgst. 7515628 / from chassis 7515628
114	30 180 720 06 04		Schließkeil rechts / Cotter, right)					2	2					
115	10 180 723 02 99		Stellring (für Schließbolzen) / Adjusting ring (for striker)					2	2					bis Fgst. 7515627 / up to chassis 7515627

10623

Bild-Nr. Fig.No.	Teilnummer No. of spare part	And.-M. Modif.No.	Benennung Denomination	Fußnote Footnote	Anzahl für Baumuster Quantity for models alle all	010	011	030	037	10 50	11 51	20 60	21 61	Bemerkungen Remarks
116	10 180 723 00 96		Gummikern (für Schließbolzen) Rubber core (for striker)					2	2					)
-	AM 5x15 DIN 7988-4 S		Linsensenkschraube Lens-hd.countersunk screw					2	2					)
-	V 5,3 DIN 6798		Zahnscheibe Toothed washer	) für Stellring und Gummikern an Schließbolzen for adjusting ring and rubber core at striker				2	2					) bis Fgst. 7515627) up to chassis 7515627
117	10 180 723 00 76		Scheibe Washer					2	2					)
118	10 120 723 02 05		Ausgleichscheibe 0,5 mm dick Shim 0.5 mm thick					n.B. a.r.	n.B. a.r.					)
-	10 120 723 04 05		ersetzt durch 10 120 723 03 05 replaced by	wahlweise optional				-	-					) für Schließbolzen an Heck) for striker at body rear end
-	10 120 723 03 05		Ausgleichscheibe 1 mm dick Shim 1 mm thick					n.B. a.r.	n.B. a.r.					)
-	AM 6x15 DIN 7987-4S		Senkschraube Countersunk screw					8	8					)
-	30 180 720 01 78		Abdichtungsrahmen (für Fahrertür links) Sealing frame (for driver's door, left)					1	1					
119	30 180 720 02 78		Abdichtungsrahmen (für Fahrertür rechts) Sealing frame (for driver's door, right)					1	1					
-	30 180 720 03 51		Fensterschlüssel links Window moulding, left					1	1					)
120	30 180 720 04 51		Fensterschlüssel rechts Window moulding, right					1	1					) bei Bestellung Musterstück) des Fourniers mit einsenden) state enclose sample of) veneer when ordering)

Bild-Nr. Fig.No.	Teilnummer No. of spare part	And.-M. Modif.No.	Benennung Denomination	Fußnote Footnote	Anzahl für Baumuster Quantity for models: alle all	010	011	030	037	10 50	11 51	20 60	21 61	Bemerkungen Remarks
121	000 988 60 78		Steckklammer mit Widerhaken Clip with hook					6	6					
-	3x10 DIN 7996 St		Halbrundholzschraube) Button-hd.wood screw) für Steckklammer an) Fensterschlüssel) for fixing clamp at window					12	12					
-	A 7x9 DIN 1151		Drahtnägel) moulding Wire nails)					n-B. a.r.	n.B. a.r.					
-	30 180 727 01 82		Zierstab links) Ornamental bar, left)					1	1					
122	30 180 727 02 82		Zierstab rechts) Ornamental bar, right) für Fensterschlüssel) for window moulding					1	1					
123	000 988 82 78		Spreizklammer) Spreader clip)					12	12					
-	B 2,9x6,5 DIN 7982		Senkblechschraube) für Zierstab an Countersunk sheet metal screw) Fensterschlüssel) for ornamental) bar at window) moulding					12	12					
-	3x15 DIN 7995 St verchromt		Linsensenkholzschraube) Lens-hd.countersunk wood screw)					2	2					
-	30 180 725 01 18		Deckplatte vorn links) Cover plate, front, left)	13				1	1					
124	30 180 725 02 18		Deckplatte vorn rechts) an Fensterschlüssel Cover plate, front, right) at window moulding	13				1	1					
-	3x7 DIN 7997 St		Senkholzschraube) Countersunk wood screw) für Deckplatte an Fenster-) schlüssel) for cover plate at window					2	2					
-	3x10 DIN 7997 St		Senkholzschraube) moulding Countersunk wood screw)					4	4					

10023

Bild-Nr. Fig. No.	Teilnummer No. of spare part	And.-M. Modif.No.	Benennung Denomination	Fußnote Footnote	Anzahl für Baumuster Quantity for models alle all	010	011	030	037	10 50	11 51	20 60	21 61	Bemerkungen Remarks
-	B 2,9x6,5 DIN 7983 verchromt		Linsensenkblechschraube (für Deckplatte an Türgerippe) Lens-hd.countersunk sheet metal screw (for cover plate at door frame)					4	4					
125	30 180 720 00 85		Windfangschlauch 710 mm lang (an Vorderwandsäule unten) Weather strip, 710 mm long (at front wall pillar, bottom)					2	2					bei Bestellung Farbe angeben state colour when ordering
126	30 180 720 01 85		Windfangschlauch 580 mm lang (an Kastensäule hinten) Weather strip, 580 mm long (at center pillar, rear)					2						
-	A 14 x 10 N 46		Schraubnägel (für Windfangschlauch an Seitenteil) Nails (for weather strip at side part)					20	30					
127	30 180 720 03 85		Windfangschlauch 1800 mm lang (an Kastensäule hinten) Weather strip, 1,800 mm long (at center pillar, rear)						2					bei Bestellung Farbe angeben state colour when ordering
-	30 180 720 01 70		Türbelag links Door lining, left					1						bis Fgst. 7502486 up to chassis 7502486
-	30 180 720 02 70		Türbelag rechts mit Armlehne Door lining, right with arm rest					1						
-	30 180 720 03 70		Türbelag links bei Bestellung Farbe angeben Door lining, left und Musterstück vom Armlehnenholz mit einsenden state colour when ordering and					1	1					ab Fgst. 7502487-7515627 from chassis 7502487-7515627
-	30 180 720 04 70		Türbelag rechts enclose sample of arm rest Door lining, right wood					1	1					
-	30 180 720 05 70		Türbelag links Door lining, left					1	1					ab Fgst. 7515628 from chassis 7515628
130	30 180 720 06 70		Türbelag rechts Door lining, right					1	1					

Bild-Nr. Fig. No.	Teilnummer No. of spare part	And.-M. Modif.No.	Benennung Denomination	Fußnote Footnote	Anzahl für Baumuster Quantity for models alle all	010	011	030	037	10 50	11 51	20 60	21 61	Bemerkungen Remarks
-	30 180 720 01 73		Versteifung links Reinforcement, left an Fahrertür at driver's door	2				-						bis Fgst. 7502486 up to chassis 7502486
-	30 180 720 02 73		Versteifung rechts Reinforcement, right an Fahrertür at driver's door	2				-						bis Fgst. 7502486 up to chassis 7502486
-	30 180 720 03 73		Versteifung links Reinforcement, left an Fahrertür at driver's door	2				-	-					ab Fgst. 7502487-7515627 from chassis 7502487-7515627
-	30 180 720 04 73		Versteifung rechts Reinforcement, right an Fahrertür at driver's door	2				-	-					ab Fgst. 7502487-7515627 from chassis 7502487-7515627
-	30 180 720 05 73		Versteifung links Reinforcement, left an Fahrertür at driver's door	2				-	-					ab Fgst. 7515628 from chassis 7515628
-	30 180 720 06 73		Versteifung rechts Reinforcement, right an Fahrertür at driver's door	2				-	-					ab Fgst. 7515628 from chassis 7515628
-	30 188 720 00 87		Feder Spring					4						bis Fgst. 6505079 up to chassis 6505079
132	30 180 720 00 87		Feder (für Türtasche) Spring (for door pocket)					4	4					
-	AM 4x10 DIN 7985-4S		Linsenschraube Lens-hd.screw für Feder an Taschenboden for spring at pocket, bottom					8	8					ab Fgst. 6505080 from chassis 6505080
-	A 4,3 DIN 9021		Scheibe Washer für Feder an Taschenboden for spring at pocket, bottom					8	8					
-	B 4 DIN 127		Federring Lock washer für Feder an Taschenboden for spring at pocket, bottom					8	8					
133	10 186 727 00 81		Schlaufe Loop					2	2					

Bild-Nr. Fig.No.	Teilnummer No. of spare part	And.-M. Modif.No.	Benennung Denomination	Fußnote Footnote	Anzahl für Baumuster Quantity for models									Bemerkungen Remarks
					alle all	010	011	030	037	10 50	11 51	20 60	21 61	
134	10 186 727 00 80		Taschengriff Pocket handle					2	2					
135	000 990 02 49		Linsensenkmutter M 4 Lens-hd.countersunk nut M 4) für Strippe und Taschengriff an Deckel for strap and pocket handle at cover					4	4					
-	V 4,3 DIN 6797		Zahnscheibe Toothed washer					4	4					
-	B 4,2x35 DIN 7983 verchromt		Linsensenkblechschraube Lens-hd.countersunk sheet metal screw					4	4					
- .	B 2,9x13 DIN 7982		Senkblechschraube Countersunk sheet metal screw					24	24					
-	000 985 02 62		Blechsenkscheibe Sheet metal countersunk washer) für Türbelag an Türgerippe for door lining at door frame					24	24					
-	B 4,2x25 DIN 7983 verchromt		Linsensenkblechschraube Lens-hd.countersunk sheet metal screw					4	4					
-	000 985 10 62		Blechsenkscheibe Sheet metal countersunk washer					4	4					
-	30 180 725 03 65		Abdichtschiene links Sealing rail, left) an Vorderwandsäule at front wall pillar					1	1					
136	30 180 725 04 65		Abdichtschiene rechts Sealing rail, right					1	1					
-	B 3,9x9,5 DIN 7982		Senkblechschraube Countersunk sheet metal screw) für Abdichtschiene an Vorderwandsäule for sealing rail at front wall pillar					10	10					
-	B 2,9x9,5 DIN 7982		Senkblechschraube Countersunk sheet metal screw					4	4					

Bild-Nr. Fig.No.	Teilnummer No. of spare part	And.-M. Modif.No.	Benennung Denomination	Fußnote Footnote	Anzahl für Baumuster Quantity for models alle all	010	011	030	037	10 50	11 51	20 60	21 61	Bemerkungen Remarks
137	000 987 19 56		Abdichtungsgummi links und rechts, 420 mm lang (an Vorderwandsäule) Sealing rubber, left and right, 420 mm long (at front wall pillar)					2	2					laufende Meter bestellen order by the meter
-	B 2,9x9,5 DIN 7983 verchromt		Linsensenkblechschraube (für Abdichtungsgummi an Abdichtschiene) Lens-hd.countersunk sheet metal screw (for sealing rubber at sealing rail)					4	4					
-	30 180 725 05 65		Abdichtschiene links) Sealing rail, left)) an Verdeckrahmen vorn) at top frame, front					1						
138	30 180 725 06 65		Abdichtschiene rechts) Sealing rail, right)					1						
-	B 3,9x9,5 DIN 7982		Senkblechschraube (für Abdichtschiene an Verdeckrahmen vorn) Countersunk sheet metal screw (for sealing rail at top frame, front)					10						
139	000 987 19 56		Abdichtungsgummi links und rechts, 359 mm lang (an Verdeckrahmen vorn) Sealing rubber, left and right, 359 mm long (at top frame, front)					2						laufende Meter bestellen order by the meter
-	B 2,9x9,5 DIN 7983 verchromt		Linsensenkblechschraube (für Abdichtungsgummi an Abdichtschiene und Verdeckrahmen) Lens-hd.countersunk sheet metal screw (for sealing rubber at sealing rail and top frame)					4						
-	30 180 725 07 65		Abdichtschiene (an Verdeckrahmen hinten links) Sealing rail (at top frame, rear, left)					1						
140	30 180 725 08 65		Abdichtschiene (an Verdeckrahmen hinten rechts) Sealing rail (at top frame, rear, right)					1						

Bild-Nr. Fig.No.	Teilnummer No. of spare part	And.-M. Modif.No.	Benennung Denomination	Fußnote Footnote	Anzahl für Baumuster Quantity for models alle all	010	011	030	037	10 50	11 51	20 60	21 61	Bemerkungen Remarks
-	B 3,9x9,5 DIN 7982		Senkblechschraube (für Abdichtschiene an Verdeckrahmen) Countersunk sheet metal screw (for sealing rail at top frame)					8						
141	000 987 19 56		Abdichtungsgummi links und rechts, 325 mm lang (an Verdeckrahmen hinten) Sealing rubber, left and right, 325 mm long (at top frame, rear)					2						laufende Meter bestellen order by the meter
-	B 2,9x13 DIN 7983 verchromt		Linsensenkblechschraube (für Abdichtungsgummi an Abdichtschiene und Verdeck) Lens-hd.countersunk sheet metal screw (for sealing rubber at sealing rail and top)					4						
-	30 180 725 09 65		Abdichtschiene links) Sealing rail, left)) an Verdecksäule) at top pillar					1						
142	30 180 725 10 65		Abdichtschiene rechts) Sealing rail, right)					1						
-	4x15 DIN 7997 St		Senkholzschraube (für Abdichtschiene an Verdecksäule) Countersunk wood screw (for sealing rail at top pillar)					10						
-	30 180 725 17 66		Fensterabdichtung links) Window seal, left)) an Verdecksäule) at top pillar					1						
143	30 180 725 18 66		Fensterabdichtung rechts) Window seal, right)					1						
-	B 2,9x13 DIN 7983 verchromt		Linsensenkblechschraube (für Abdichtungsgummi an Abdichtschiene und Verdecksäule) Lens-hd.countersunk sheet metal screw (for sealing rubber at sealing rail and top pillar)					4						

Bild-Nr. Fig.No.	Teilnummer No. of spare part	And.-M. Modif.No.	Benennung Denomination	Fußnote Footnote	Anzahl für Baumuster Quantity for models alle all	010	011	030	037	10 50	11 51	20 60	21 61	Bemerkungen Remarks
-	30 180 725 11 65		Abdichtschiene links) Sealing rail, left) an Dachrahmen at roof frame						1					
144	30 180 725 12 65		Abdichtschiene rechts) Sealing rail, right)						1					
-	B 3,9x9,5 DIN 7982		Senkblechschraube (für Abdichtschiene an Dachrahmen) Countersunk sheet metal screw (for sealing rail at roof frame)						23					
-	30 180 725 19 66		Abdichtungsgummi (in Abdichtschiene, an Dachrahmen links) Sealing rubber (in sealing rail, at roof frame, left)						1					
145	30 180 725 20 66		Abdichtungsgummi (in Abdichtschiene, an Dachrahmen rechts) Sealing rubber (in sealing rail, at roof frame, right)						1					
-	B 2,9x13 DIN 7983 verchromt		Linsensenkblechschraube (für Abdichtungsgummi an Dachrahmen) Lens-hd. countersunk sheet metal screw (for sealing rubber at roof frame)						4					

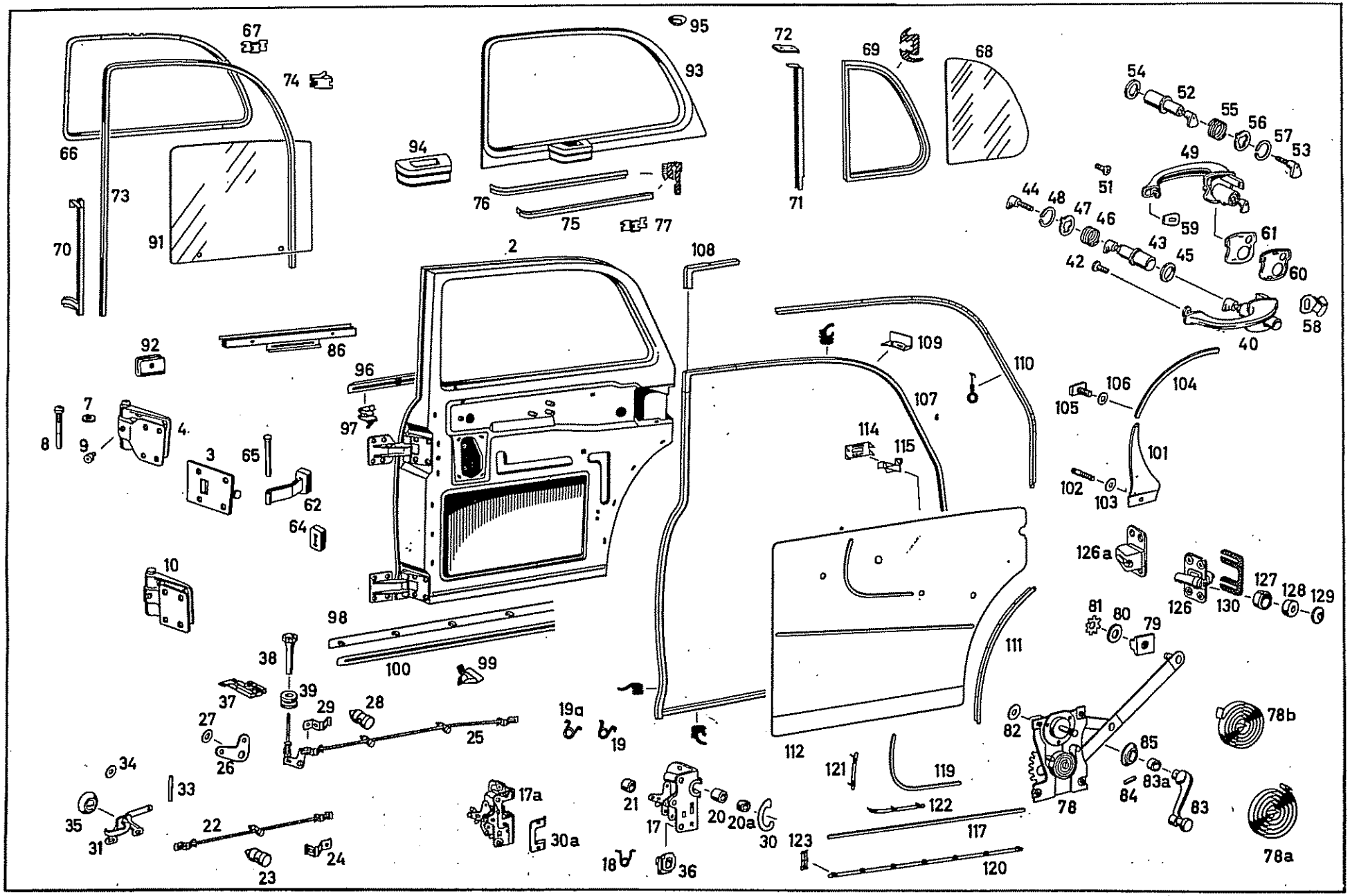
67
74
66
73
70
91
95
93
94
76
75
77
72
71
69
68
54
52
55
56
57
53
49
51
44
48
47
46
59
43
45
61
42
60
40
58
2
108
92
86
96
97
109
110
107
7
8
9
4
3
65
62
64
114
115
106
105
104
101
102
103
10
98
100
99
126a
126
130
127
128
129
81
80
79
38
39
37
29
28
27
25
26
19a
19
111
112
121
119
122
117
123
120
82
85
83a
84
83
78
78b
78a
34
33
35
31
22
23
24
17a
30a
21
17
20
20a
30
18
36

Bild-Nr. Fig.No.	Teilnummer No. of spare part	And.-M. Modif.No.	Benennung Denomination	Fußnote Footnote	Anzahl für Baumuster Quantity for models: alle all	010	011	030	037	10 50	11 51	20 60	21 61	Bemerkungen Remarks
			Fondtür Rear Door											
-	10 180 730 05 02) 10 180 730 09 02)		Fondtür links vollständig ersetzt durch 10 180 730 03 05 Rear door, left, complete replaced by			"	"							
-	10 180 730 06 02) 10 180 730 10 02)		Fondtür rechts vollständig ersetzt durch 10 180 730 04 05 Rear door, right, complete replaced by			-	"							
-	10 180 730 03 05		Fondtür-Rohbau links Rear door, shell, left mit Scharnier with hinge	29		1	1							
2	10 180 730 04 05		Fondtür-Rohbau rechts Rear door, shell, right	29		1	1							
-	10 180 730 03 07		Fondtür-Rohbau links Rear door, shell, left	2		"	"							
-	10 180 730 04 07		Fondtür-Rohbau rechts Rear door, shell, right	2		"	"							
-	10 120 730 01 43		ersetzt durch 120 730 01 43 replaced by			"	"							
-	120 730 01 43		Türbremse mit Gewindeplatte (für Fondtür links) Door brake with threaded plate (for rear door, left)			1	1							

16623

Bild-Nr. Fig. No.	Teilnummer No. of spare part	And.-M. Modif.No.	Benennung Denomination	Fußnote Footnote	Anzahl für Baumuster Quantity for models alle all	010	011	030	037	10 50	11 51	20 60	21 61	Bemerkungen Remarks
-	10 120 730 02 43		ersetzt durch 120 730 02 43 replaced by			-	-							
3	120 730 02 43		Türbremse mit Gewindeplatte (für Fondtür rechts) Door brake with threaded plate (for rear door, right)			1	1							
-	10 120 730 01 37		Scharnier oben links Hinge, top, left			1	1							
4	10 120 730 02 37		Scharnier oben rechts Hinge, top, right			1	1							
-	10 120 733 01 41		Scharnierplatte vorn links Hinge plate, front, left) an Kastensäule) to pillar	2		-	-							
-	10 120 733 02 41		Scharnierplatte vorn rechts Hinge plate, front, right	2		-	-							
-	10 120 733 01 42		Scharnierlappen hinten links Hinge part, rear, left) an Tür) at door	2		-	-							
-	10 120 733 02 42		Scharnierlappen hinten rechts Hinge part, rear, right	2		-	-							
7	10 120 723 00 82		Scheibe Washer			4	4							
8	10 120 723 00 52		Scharnierbolzen Hinge pin			2	2							
9	000 997 04 88		Schmiernippel Grease fitting			2	2							

Bild-Nr. Fig.No.	Teilnummer No. of spare part	And.-M. Modif.No.	Benennung Denomination	Fußnote Footnote	Anzahl für Baumuster Quantity for models alle all	010	011	030	037	10 50	11 51	20 60	21 61	Bemerkungen Remarks
-	AM 8x18 DIN 7987-4S		Senkschraube (für Scharnier oben an Fondtür) Countersunk screw (for hinge, top, to rear door)			8	8							
-	10 120 730 01 38		Scharnier unten links Hinge, bottom, left			1	1							
10	10 120 730 02 38		Scharnier unten rechts Hinge, bottom, right			1	1							
-	10 120 733 01 44		Scharnierplatte vorn links Hinge plate, front, left) an Karosseriesäule) to pillar	2		-	-							
-	10 120 733 02 44		Scharnierplatte vorn rechts Hinge plate, front, right)	2		-	-							
-	10 120 733 01 45		Scharnierlappen hinten links Hinge part, rear, left) an Tür) at door	2		-	-							
-	10 120 733 02 45		Scharnierlappen hinten rechts Hinge part, rear, right)	2		-	-							
-	10 120 723 00 82		Scheibe Washer			4	4							
-	10 120 723 00 52		Scharnierbolzen Hinge pin			2	2							
-	000 997 04 88		Schmiernippel Grease fitting			2	2							
-	AM 8x18 DIN 7987-4S		Senkschraube (für Scharnier unten an Fondtür) Countersunk screw (for hinge, bottom, to rear door)			8	8							

10023

Bild-Nr. Fig. No.	Teilnummer No. of spare part	And.-M. Modif.No.	Benennung Denomination	Fußnote Footnote	Anzahl für Baumuster Quantity for models: alle all	010	011	030	037	10 50	11 51	20 60	21 61	Bemerkungen Remarks
			Türschloß Door lock											
-	10 180 730 17 35		Türschloß links (für linke Fondtür) Door lock, left (for rear door, left)	2		-	-							
-	10 180 730 18 35		Türschloß rechts (für rechte Fondtür) Door lock, right (for rear door, right)	2		-	-							
-	10 180 730 07 35		Türschloß links Door lock, left			1	1							) bis Fgst. 7509038) up to chassis 7509038
-	10 180 730 08 35		Türschloß rechts Door lock, right) Fabrikat "Kiekert" bei Bestellung Fabrikations-bezeichnung angeben) make "Kiekert" state maker's name when ordering			1	1							
-	30 180 720 17 35		Türschloß links Door lock, left			1	1							) ab Fgst. 7509039-9503507) from chassis 7509039 to 9503507
17	30 180 720 18 35		Türschloß rechts Door lock, right			1	1							
-	180 730 01 35		Fangnasenschloß links Catch nose lock, left	16		1	1							) bis Fgst. 9503507) up to chassis 9503507
-	180 730 02 35		Fangnasenschloß rechts Catch nose lock, right	16		1	1							
17a	180 720 11 35		Doppelkeilschloß links Double wedge lock, left			1	1							) ab Fgst. 9503508) from chassis 9503508
17a	180 720 12 35		Doppelkeilschloß rechts Double wedge lock, right			1	1							
18	10 180 723 00 56		Drehfeder (an Sicherungshebel unten) Torsion spring (at locking lever, bottom)			2	2							bis Fgst. 7509038 up to chassis 7509038

Bild-Nr. Fig. No.	Teilnummer No. of spare part	And.-M. Modif.No.	Benennung Denomination	Fußnote Footnote	Anzahl für Baumuster Quantity for models alle all	010	011	030	037	10 50	11 51	20 60	21 61	Bemerkungen Remarks
19	[illegible] 01 56		Drehfeder links / Torsion spring, left) an Sicherungshebel oben / at locking lever, top			1	1							) bis Fgst. 9503507 / up to chassis 9503507
19a	10 180 723 02 56		Drehfeder rechts / Torsion spring, right)			1	1							) ab Fgst. 9503508 / from chassis 9503508
20	10 180 723 00 78		Pfanne (zur Lagerung des Schließbolzens) / Cup (for mounting of striker pin)			2	2							
20a	000 766 01 99		Gummiring (zur Lagerung der Pfanne) / Rubber ring (for mounting of cup)			2	2							
-	000 766 00 35		Kappe auf Stößel / Cap on push rod) Gegenlager zum Drückerknopf / support to push button			2	2							bis Fgst. 7509038 / up to chassis 7509038
21	000 766 01 35		Kappe auf Stößel / Cap on push rod)			2	2							ab Fgst. 7509039-9503507 / from chassis 7509039 to 9503507
-	10 180 730 05 92		Zugstange / Pull rod) von Innenbetätigung zum Schloß / from inner handle mechanism to lock			2	2							bis Fgst. 9503507 / up to chassis 9503507
22	180 730 00 92		Zugstange / Pull rod)			2	2							ab Fgst. 9503508 / from chassis 9503508
23	120 987 01 37		Gestängeführung (Gummi) / Linkage guide (rubber)			2	2							
24	10 180 723 00 55		Sicherungsfeder / Locking spring			4	4							

Bild-Nr. Fig. No.	Teilnummer No. of spare part	And.-M. Modif. No.	Benennung Denomination	Fußnote Footnote	Anzahl für Baumuster Quantity for models alle all	010	011	030	037	10 50	11 51	20 60	21 61	Bemerkungen Remarks
-	10 180 730 05 93		ersetzt durch 10 180 730 07 93 replaced by			-	-							
-	10 180 730 07 93		Sicherungsstange links (für linke Fondtür) Bolting bar, left (for rear door, left)			1	1							
-	10 180 730 06 93		ersetzt durch 10 180 730 08 93 replaced by			-	-							
25	10 180 730 08 93		Sicherungsstange rechts (für rechte Fondtür) Bolting bar, right (for rear door, right)			1	1							
26	10 180 733 00 18		Kniehebel Elbow lever			2	2							
-	J 6,4 DIN 6797		Zahnscheibe Toothed washer			2	2							bis Fgst. 7503124 up to chassis 7503124
-	M 6x4x14 DIN 923-5 S		Linsenschraube mit Ansatz Lens-hd. screw with collar			2	2							
-	120 991 04 35		Abstandring Spacer ring			2	2							ab Fgst. 7503125 from chassis 7503125
27	10 180 733 00 13		Scheibe Washer			2	2							
28	120 987 01 37		Gestängeführung Linkage guide			4	4							
29	10 180 723 00 55		Sicherungsfeder Locking spring			6	6							

Bild-Nr. Fig.No.	Teilnummer No. of spare part	And.-M. Modif.No.	Benennung Denomination	Fußnote Footnote	Anzahl für Baumuster Quantity for models alle all	010	011	030	037	10 50	11 51	20 60	21 61	Bemerkungen Remarks
30	10 120 723 01 24		Abdeckscheibe (zwischen Schloß und Türbelag) Cover plate (between lock and door lining)			2	2							bis Fgst. 9503507 up to chassis 9503507
30a	10 180 723 00 24		Abdeckblende Cover plate			2	2							ab Fgst. 9503508 from chassis 9503508
-	AM 4x5 DIN 7988-4S		Linsensenkschraube (für Abdeckblende) Lens-hd. countersunk screw (for cover plate)			4	4							
-	10 180 760 05 61		Innenbetätigung links (für rechte Fondtür) Inner handle mechanism, left (for rear door, right)			1	1							
31	10 180 760 06 61		Innenbetätigung rechts (für linke Fondtür) Inner handle mechanism, right (for rear door, left)			1	1							
33	10 180 766 00 15		Lagerbolzen (für Hebelgriff an Lagerplatte) Pivot pin (for lever grip to base plate)			2	2							
-	AM 6x15 DIN 7985-4S		Linsenschraube) Lens-hd. screw)			4	4							
-	A 6,4 DIN 6797		Zahnscheibe) für Innenbetätigung an Fondtür-Innenblech Toothed washer) for inner handle mechanism to rear door, inner plate			4	4							
34	000 984 17 55		Scheibe) Washer)			4	4							
35	10 180 760 01 81		Rosette (für Innenbetätigung) Escutcheon (for inner handle mechanism)			2	2							

10023

Bild-Nr. Fig.No.	Teilnummer No. of spare part	And.-M. Modif.No.	Benennung Denomination	Fußnote Footnote	Anzahl für Baumuster Quantity for models alle all	010	011	030	037	10 50	11 51	20 60	21 61	Bemerkungen Remarks
-	000 990 41 91		ersetzt durch 000 990 53 91 replaced by			-	-							
36	000 990 53 91		Polystop-Steckkäfigmutter) Polystop cage nut)			8	8							
-	AM 6x15 DIN 7987-4S		Senkschraube) für Türschloß an Innenblech Countersunk screw) for door lock to inner plate			4	4							
-	AM 6x15 DIN 7988-4S		Linsensenkschraube) Lens-hd. countersunk screw)			4	4							
37	000 990 39 91		Steckkäfigmutter (für Winkelhebel-Sicherungsstange an Fondtür-Innenblech) Cage nut (for angular lever, bolting bar to rear door, inner plate)			2	2							ab Fgst. 7503125 from chassis 7503125
38	10 120 766 02 58		Knopf (für Türsicherung) Button (for door safety device)			2	2							
39	180 997 03 81		Gummitülle (an Fensterschlüssel für Durchgang Sicherungsstange) Grommet (at window moulding for passage of bolting bar)			2	2							
-	M 4 DIN 934-5 S		Sechskantmutter (an Sicherungsstange) Hex. nut (at bolting bar)			n. B. a. r.	n. B. a. r.							
40	10 180 766 03 02		Türgriff links unverschließbar (für linke Fondtür) Door handle, left, not lockable (for rear door left)			1	1							
-	10 180 766 05 02		Türgriff links unverschließbar (für linke Fondtür) Door handle, left, not lockable (for rear door, left)	16		1	1							
-	10 180 766 01 27		Griff-Gußteil ohne Drückerknopf Handle, cast part, without push button	2		-	-							

Bild-Nr. Fig. No.	Teilnummer No. of spare part	And.-M. Modif.No.	Benennung Denomination	Fußnote Footnote	Anzahl für Baumuster Quantity for models									Bemerkungen Remarks
					alle all	010	011	030	037	10 50	11 51	20 60	21 61	
-	10 120 766 01 15		ersetzt durch 120 766 00 15 replaced by			-	-							
42	120 766 00 15		Linsenschraube Lens-hd. screw			1	1							
43	10 180 766 04 26		Drückerknopf Push button	17		1	1							
- -	10 180 766 01 31) 120 766 02 31)		ersetzt durch 110 766 00 31 replaced by			-	-							
44	110 766 00 31		Drückerfuß Button base	17		1	1							
-	10 180 766 08 26		Drückerknopf mit Druckstange Push button with pressure rod	16		1	1							
45	10 180 766 00 99		Ring Ring			1	1							
46	10 180 766 00 29		Druckfeder außen Pressure spring, outside			1	1							für Drückerknopf in Griff-Gußteil
47	10 180 766 01 99		Nutenring (Distanzring) Grooved ring (spacer ring)			1	1							
48	10 180 766 00 22		Vierkantsprengring Square snap ring			1	1							
-	B 6 DIN 127		Federring Lock washer			1	1							für Drückerfuß for button base
-	M 6 DIN 934-5 S		Sechskantmutter Hex. nut			1	1							

Bild-Nr. Fig.No.	Teilnummer No. of spare part	And.-M. Modif.No.	Benennung Denomination	Fußnote Footnote	Anzahl für Baumuster Quantity for models alle all	010	011	030	037	10 50	11 51	20 60	21 61	Bemerkungen Remarks
49	10 180 766 04 02		Türgriff rechts, unverschließbar) für rechte Door handle, right, not lockable) Fondtür) for rear door,			1	1							
-	10 180 766 06 02		Türgriff rechts, unverschließbar) right Door handle, right, not lockable)	16		1	1							
-	10 180 766 02 27		Griff-Gußteil ohne Drückerknopf Handle, cast part, without push-button	2										
-	10 120 766 01 15		ersetzt durch 120 766 00 15 replaced by			-	-							
51	120 766 00 15		Linsenschraube Lens-hd. screw			1	1							
52	10 180 766 04 26		Drückerknopf Push button	17		1	1							
- -	10 180 766 01 31) 120 766 02 31)		ersetzt durch 110 766 00 31 replaced by			- .	- .							
53	110 766 00 31		Drückerfuß Button base	17		1	1							
-	10 180 766 08 26		Drückerknopf mit Druckstange Push button with push rod	16		1	1							
54	10 180 766 00 99		Ring) Ring) für Drückerknopf) in Griff-Gußteil) for push button in			1	1							
55	10 180 766 00 29		Druckfeder außen) handle, cast part Pressure spring, outside)			1	1							

Bild-Nr. Fig. No.	Teilnummer No. of spare part	And.-M. Modif. No.	Benennung Denomination	Fußnote Footnote	Anzahl für Baumuster Quantity for models: alle all	010	011	030	037	10 50	11 51	20 60	21 61	Bemerkungen Remarks
56	10 180 766 01 99		Nutenring (Distanzring) / Grooved ring (spacer ring)) für Drückerknopf in Griff-Gußteil / for push button in handle, cast part			1	1							
57	10 180 766 00 22		Vierkantsprengring / Square snap ring)			1	1							
-	B 6 DIN 127		Federring / Lock washer) für Drückerfuß / for button base			1	1							
-	M 6 DIN 934-5 S		Sechskantmutter / Hex. nut)			1	1							
58	10 120 723 02 74		Sicherungskappe / Locking cap) für Türgriff an Fondtür			2	2							
-	AM 6x15 DIN 7985-4 S		Linsenschraube / Lens-hd. screw) for door handle to rear door			2	2							
-	B 6 DIN 137		Federscheibe / Spring washer)			2	2							
59	10 120 766 00 05		Gummiunterlage (unter Türgriff vorn links und rechts) / Rubber pad (under door handle, front, left and right)			2	2							
60	10 120 766 03 05		Gummiunterlage (unter Türgriff links hinten) / Rubber pad (under door handle, left, rear)			1	1							
61	10 120 766 04 05		Gummiunterlage (unter Türgriff rechts hinten) / Rubber pad (under door handle, right, rear)			1	1							

10.023

Bild-Nr. Fig.No.	Teilnummer No. of spare part	And.-M. Modif.No.	Benennung Denomination	Fußnote Footnote	Anzahl für Baumuster Quantity for models alle all	010	011	030	037	10 50	11 51	20 60	21 61	Bemerkungen Remarks
-	10 120 730 03 16		ersetzt durch 120 730 01 16 replaced by			-	-							
62	120 730 01 16		Türhalter (für linke und rechte Fondtür) Door retaining strap (for rear door, left and right)			2	2							
-	10 120 730 04 16		Türhalter Door retaining strap	2		-	-							
64	000 987 41 40		Gummipuffer Rubber buffer			2	2							
65	120 991 05 05		Bolzen Pin für Türhalter an Scharnier oben for door retaining strap to hinge, top			2	2							
-	1, 5x10 DIN 94		Splint Cotter pin			2	2							
-	B 5 DIN 137		Federscheibe Spring washer			2	2							
-	10 180 735 01 55		Fensterrahmen links Window frame, left für Fondtür for rear door			1	1							
66	10 180 735 02 55		Fensterrahmen rechts Window frame, right			1	1							
67	000 988 32 78		Steckklammer mit Widerhaken Clip with hook für Fensterrahmen an Fondtür for window frame to rear door			6	6							
-	B 2, 9x6, 5 DIN 7982		Senkblechschraube Countersunk sheet metal screw			14	14							
68	10 180 735 01 09		Glasscheibe (für Eckfenster links und rechts, für Fondtür) Glass (for corner window, left and right, for rear door)			2	2							

Bild-Nr. Fig. No.	Teilnummer No. of spare part	And.-M. Modif.No.	Benennung Denomination	Fußnote Footnote	Anzahl für Baumuster Quantity for models									Bemerkungen Remarks
					alle all	010	011	030	037	10 50	11 51	20 60	21 61	
-	10 180 735 01 24		Abdichtungsrahmen (für Eckfenster links) Sealing frame (for corner window, left)			1	1							
69	10 180 735 02 24		Abdichtungsrahmen (für Eckfenster rechts) Sealing frame (for corner window, right)			1	1							
-	10 180 730 03 17		Fensterlaufschiene links Mitte (vor linkem Eckfenster) Window run, left, center (in front of left corner window)			1	1							
70	10 180 730 04 17		Fensterlaufschiene rechts Mitte (vor rechtem Eckfenster) Window run, right, center (in front of right corner window)			1	1							
-	AM 6x10 DIN 7985-4 S		Linsenschraube Lens-hd. screw			6	6							
-	A 6,4 DIN 6797		Zahnscheibe Toothed washer	) für Fensterlaufschiene an Innenblech) for window run to inner plate		6	6							
-	A 6,4 DIN 9021		Scheibe Washer			6	6							
-	000 990 22 91		Käfigklammer mit Mutter Cage clip with nut			6	6							
-	10 180 735 01 57		Fenstersteg links Window bar, left			1	1							
71	10 180 735 02 57		Fenstersteg rechts Window bar, right			1	1							

Bild-Nr. Fig.No.	Teilnummer No. of spare part	And.-M. Modif.No.	Benennung Denomination	Fußnote Footnote	Anzahl für Baumuster Quantity for models alle all	010	011	030	037	10 50	11 51	20 60	21 61	Bemerkungen Remarks
72	10 180 735 01 18		Gewindeplatte) Threaded plate) für Fenstersteg an Fondtür oben) for window bar to			2	2							
-	AM 4x8 DIN 7988-4 S		Linsensenkschraube) Lens-hd. countersunk screw) rear door, top			4	4							
-	AM 5x10 DIN 7987-4S		Senkschraube (für Fenstersteg an Anschlagschiene) Countersunk screw (for window bar to stop rail)			2	2							
-	000 985 05 30		ersetzt durch 000 985 10 30 replaced by			-	-							
73	000 985 10 30		Fensterlaufschiene 1940 mm lang, biegsam Window run, 1,940 mm long, flexible			2	2							laufende Meter bestellen order by the meter
74	000 988 24 78		Steckklammer mit Zunge (für Fensterlaufschiene an Fondtür) Clip with lug (for window run to rear door)			10	10							
75	10 180 735 01 65		Abdichtungsschiene außen links und innen rechts an Fondtür Sealing rail, outside left and inside right to rear door			2	2							
76	10 180 735 02 65		Abdichtungsschiene außen rechts und innen links an Fondtür Sealing rail, outside right and inside left to rear door			2	2							
77	000 988 31 78		Steckklammer mit Widerhaken (für Abdichtungsschiene an Fondtür) Clip with hook (for sealing strap to rear door)			6	6							

Bild-Nr. Fig. No.	Teilnummer No. of spare part	And.-M. Modif. No.	Benennung Denomination	Fußnote Footnote	Anzahl für Baumuster Quantity for models alle all	010	011	030	037	10 50	11 51	20 60	21 61	Bemerkungen Remarks
-	10 180 735 03 02		ersetzt durch 10 180 735 05 02 replaced by			-	-							
-	10 180 735 05 02		Fensterheber links (für linke Fondtür) Window lifter, left (for rear door, left)			1	1							
-	10 180 735 04 02		ersetzt durch 10 180 735 06 02 replaced by			-	-							
78	10 180 735 06 02		Fensterheber rechts (für rechte Fondtür) Window lifter, right (for rear door, right)			1	1							
78a	000 768 01 05		Ausgleichfeder (Fabrikat Brose) Compensating spring (make Brose)			2	2							) bei Bestellung Fabrikations-) bezeichnung angeben) state maker's name) when ordering.
78b	000 768 04 05		Spiralflachfeder (Fabrikat Keiper) Flat spiral spring (make Keiper)			2	2							)
79	120 984 01 37		Gleitbacke) Slide)			2	2							
80	000 984 24 56		Scheibe) Washer) für Fensterhebschiene an Fensterheber) for window lifting rail to			2	2							
81	000 990 05 48		Federscheibe) Spring washer) window lifter			2	2							
-	7 DIN 6799		Sicherungsscheibe) Locking washer)			2	2							
-	AM 6x10 DIN 7985-4 S		Linsenschraube (für Fensterheber an Innenblech) Lens-hd. screw (for window lifter to inner plate)			8	8							

10023

Bild-Nr. Fig.No.	Teilnummer No. of spare part	And.-M. Modif.No.	Benennung Denomination	Fußnote Footnote	Anzahl für Baumuster Quantity for models alle all	010	011	030	037	10 50	11 51	20 60	21 61	Bemerkungen Remarks
82	000 994 05 10		Scheibe) Washer) für Fensterheber an Innenblech) for window lifter to inner plate			8	8							
-	B 6 DIN 127		Federring) Lock washer)			8	8							
83	10 120 768 02 02		Fensterkurbel Window crank			2	2							
83a	000 987 81 40		Gummipuffer (in Kurbel eingeklebt) Rubber buffer (pasted into crank)			2	2							
84	12 136 768 00 15		Bolzen) Pin) zur Fensterkurbel) to window crank			2	2							wird mit Kurbel lose mitgeliefert delivered together with crank, not mounted
85	12 136 768 00 03		Rosette mit Druckfeder und Hülse) Escutcheon with pressure spring and sleeve)			2	2							
-	10 180 730 01 45		Fensterhebeschiene links Window lifting rail, left			1	1							
86	10 180 730 02 45		Fensterhebeschiene rechts Window lifting rail, right			1	1							
-	10 180 730 03 18		Kurbelfenster links (für linke Fondtür) Crank-operated window, left (for rear door, left)	2		-	-							
--	10 180 730 04 18		Kurbelfenster rechts (für rechte Fondtür) Crank-operated window, right (for rear door, right)	2		-	-							
91	10 180 735 03 10		Glasscheibe links und rechts (für Fondtür) Glass, left and right (for rear door)			2	2							

Bild-Nr. Fig.No.	Teilnummer No. of spare part	And.-M. Modif.No.	Benennung Denomination	Fußnote Footnote	Anzahl für Baumuster Quantity for models alle all	010	011	030	037	10 50	11 51	20 60	21 61	Bemerkungen Remarks
92	10 120 725 00 80		Gummilager Rubber mounting			2	1							
-	000 987 21 70		Zwischenlage 20 mm lang (Beilage an Kurbel-fenster-Unterseite) Intermediate layer, 20 mm long (spacer at crank-operated window, bottom side)			2	2							laufende Meter bestellen order by the meter
-	AM 6x18 DIN 7985-4 S		Linsenschraube Lens-hd. screw) für Glasscheibe an Fensterhebeschiene) for glass to window lifting rail			4	4							
-	B 6 DIN 137		Federscheibe Spring washer)			4	4							
-	10 180 730 03 51		Fensterschlüssel links Window moulding, left) für Fondtür) for rear door			1	1							
93	10 180 730 04 51		Fensterschlüssel rechts Window moulding, right)			1	1							
94	10 180 813 01 02		Aschenbechergehäuse (für Fensterschlüssel) Ash-tray housing (for window moulding)			2	2							
-	000 983 31 92		Zwischenlage, Filz, 1x20x30 mm (für Aschenbechergehäuse an Fensterschlüssel) Intermediate layer, felt, 1x20x30 mm (for ash-tray housing to window moulding)			14	14							bei Bestellung Abmessungen angeben state measuring when ordering
-	B 3, 5x16 DIN 7983		Linsensenkblechschraube Lens-hd. countersunk sheet metal screw) für Fensterschlüssel an Fondtür) for window moulding to rear door			8	8							
-	B 3, 5x19 DIN 7983		Linsensenkblechschraube Lens-hd. countersunk sheet metal screw			2	2							

Bild-Nr. Fig. No.	Teilnummer No. of spare part	And.-M. Modif. No.	Benennung Denomination	Fußnote Footnote	Anzahl für Baumuster Quantity for models alle all	010	011	030	037	10 50	11 51	20 60	21 61	Bemerkungen Remarks
95	000 985 12 62		Blechsenkscheibe (für Fensterschlüssel an Fondtür) Countersunk sheet metal washer (for window moulding to rear door)			10	10							
-	10 180 730 03 80		Zierstab an Bordkante links (für linke Fondtür) Ornamental bar at edge, left (for rear door, left)			1	1							
96	10 180 730 04 80		Zierstab an Bordkante rechts (für rechte Fondtür) Ornamental bar at edge, right (for rear door, right)			1	1							
97	000 988 59 78		Spreizklammer Clip für Zierstab an Bordkante Fondtür for ornamental bat at edge, rear door			10	10							
-	AM 4x8 DIN 7986-4 S		Halbrundschraube Round-hd. screw			4	4							
-	A 4 DIN 137		Federscheibe Spring washer			4	4							
98	10 180 730 03 81		Zierstab (an Fondtür unten links und rechts) Ornamental bar (at rear door, bottom, left and right)			2	2							bis Fgst. 6506179 up to chassis 6506179
99	000 988 62 78		Spreizklammer Clip			8	8							
-	6,4 DIN 125		Scheibe Washer			2	2							bis Fgst. 6506179 up to chassis 6506179
-	B 6 DIN 127		Federring Lock washer für Zierstab an Tür for ornamental bar to door			2	2							
-	M 6 DIN 934-5 S		Sechskantmutter Hex. nut			2	2							

Bild-Nr. Fig. No.	Teilnummer No. of spare part	And.-M. Modif. No.	Benennung Denomination	Fußnote Footnote	Anzahl für Baumuster Quantity for models alle all	010	011	030	037	10 50	11 51	20 60	21 61	Bemerkungen Remarks
100	10 180 738 03 31		Zierstab (an Fondtür unten links und rechts) Ornamental bar (at rear door, bottom, left and right)			2	2							)
-	000 988 59 78		Spreizklammer Clip			8	8							)
-	136 520 02 82		Befestigungsplatte Fixing plate			2	2							) ab Fgst. 6506180) from chassis 6506180
-	5,3 DIN 125		Scheibe Washer	) für Zierstab an Fondtür unten) for ornamental bar to rear door, bottom		2	2							)
-	B 5 DIN 127		Federring Lock washer			2	2							)
-	M 5 DIN 934-5 S		Sechskantmutter Hex. nut			2	2							)
-	10 180 730 03 82		Steinschlagschutz links (an linke Fondtür) Gravel protection screen, left (to rear door, left)			1	1							
101	10 180 730 04 82		Steinschlagschutz rechts (an rechte Fondtür) Gravel protection screen, right (to rear door, right)			1	1							
102	000 990 02 05		Stiftschraube Stud bolt			2	2							
103	000 987 13 41		Gummischeibe Rubber washer	) für Steinschlagschutz an Fondtür) for gravel protection screen to rear door		2	2							
-	A 4,3 DIN 9021		Scheibe Washer			2	2							

Bild-Nr. Fig. No.	Teilnummer No. of spare part	And.-M. Modif.No.	Benennung Denomination	Fußnote Footnote	Anzahl für Baumuster Quantity for models alle all	010	011	030	037	10 50	11 51	20 60	21 61	Bemerkungen Remarks
-	M 4 DIN 934-5 S		Sechskantmutter (für Steinschlagschutz an Fondtür) Hex. nut (for gravel protection screen to rear door)			2	2							
-	10 180 730 07 81		Zierstab (auf Fondtür links) Ornamental bar (on rear door, left)			1	1							
104	10 180 730 08 81		Zierstab (auf Fondtür rechts) Ornamental bar (on rear door, right)			1	1							
105	10 180 888 00 71		Befestigungsschraube Fixing screw			6	6							
106	000 987 13 41		Gummischeibe Rubber washer			6	6							
-	A 4,3 DIN 9021		Scheibe Washer		für Zierstab an Fondtür for ornamental bar to rear door	6	6							
-	M 4 DIN 934-5 S		Sechskantmutter Hex. nut			6	6							
-	AM 4x6 DIN 7986-4 S		Halbrundschraube Round-hd. screw			2	2							
-	A 4 DIN 137		Federscheibe Spring washer			2	2							
-	AM 8x18 DIN 7987-4 S		Senkschraube (für Fondtür-Rohbau an mittlere Kastensäule oben und unten) Countersunk screw (for rear door shell to center pillar, top and bottom)			16	16							

Bild-Nr. Fig. No.	Teilnummer No. of spare part	And.-M. Modif. No.	Benennung Denomination	Fußnote Footnote	Anzahl für Baumuster Quantity for models alle all	010	011	030	037	10 50	11 51	20 60	21 61	Bemerkungen Remarks
-	10 180 730 03 78		ersetzt durch 180 730 01 78 replaced by			-	-							
-	180 730 01 78		Abdichtungsrahmen links (außen an linke Fondtür) Sealing frame, left (outside, to rear door, left)			1	1							
-	10 180 730 04 78		ersetzt durch 180 730 02 78 replaced by			-	-							
107	180 730 02 78		Abdichtungsrahmen rechts (außen an rechte Fondtür) Sealing frame, right (outside, to rear door, right)			1	1							
-	10 120 737 01 30		ersetzt durch 10 120 737 09 30 replaced by			-	-							
-	10 120 737 09 30		Formstück links Filler, left) Moosgummi, schwarz, in Abdichtungsrahmen eingeklebt) crepe rubber, black, pasted into sealing frame			1	1							
-	10 120 737 02 30		ersetzt durch 10 120 737 10 30 replaced by			-	-							
108	10 120 737 10 30		Formstück rechts Filler, right			1	1							
109	000 988 39 78		Steckklammer mit Zunge (für Abdichtungsrahmen an Tür) Clip with lug (for sealing frame to door)			14	14							
-	12 136 727 01 90		Abdämpfung (für Tür-Außenblech) Antisqueak (for outer door panel)			2	2							

Bild-Nr. Fig. No.	Teilnummer No. of spare part	And.-M. Modif. No.	Benennung Denomination	Fußnote Footnote	Anzahl für Baumuster Quantity for models alle all	010	011	030	037	10 50	11 51	20 60	21 61	Bemerkungen Remarks
-	000 983 22 92		Zwischenlage Waffelfilz 10 mm dick, 25x60 mm Intermediate layer waffle felt, 10 mm thick, 25x60 mm an Tür-Innenblech at door, inner plate			4	4							bei Bestellung Abmessungen angeben state measuring when ordering
-	000 983 23 92		Zwischenlage Waffelfilz 15 mm dick, 25x60 mm Intermediate layer waffle felt, 15 mm thick, 25x60 mm			6	6							
- -	10 180 737 01 93) 10 180 737 02 93)		ersetzt durch 10 180 737 00 93 replaced by			-	-							
110	10 180 737 00 93		Windfangschlauch hinten (für Dachrahmen Heck) Weatherstrip, rear (for roof frame, rear)			2	2							bei Bestellung Musterstück einsenden send sample when ordering
-	10 120 737 03 93		ersetzt durch 10 120 737 04 93 replaced by			-	-							
111	10 120 737 04 93		Windfangschlauch, Radlauf Weatherstrip, wheel arch			2	2							
-	A 14x10 N 46		Schraubnägel (für Windfangschlauch an Radlauf) Nail (for weatherstrip to wheel arch)			4	4							
-	10 180 730 11 70		Türbelag links Door lining, left			1	1							bis Fgst. 7509038 up to chassis 7509038
-	10 180 730 12 70		Türbelag rechts Door lining, right bei Bestellung Farbe angeben state colour when ordering			1	1							
-	10 180 730 13 70		Türbelag links Door lining, left			1	1							ab Fgst. 7509039-9503507 from chassis 7509039 to 9503507
112	10 180 730 14 70		Türbelag rechts Door lining, right			1	1							

Bild-Nr. Fig. No.	Teilnummer No. of spare part	And.-M. Modif. No.	Benennung Denomination	Fußnote Footnote	Anzahl für Baumuster Quantity for models alle all	010	011	030	037	10 50	11 51	20 60	21 61	Bemerkungen Remarks
-	180 730 01 70		Türbelag links) Door lining, left)) bei Bestellung Farbe angeben) state colour when ordering			1	1							))) ab Fgst. 9503508) from chassis 9503508
-	180 730 02 70		Türbelag rechts) Door lining, right)			1	1							))
-	10 180 730 09 73		Versteifung links Reinforcement, left	2		-	-							))) bis Fgst. 7509038) up to chassis 7509038
-	10 180 730 10 73		Versteifung rechts Reinforcement, right	2		-	-							))
-	10 180 730 13 73		Versteifung links Reinforcement, left	2		-	-							))) ab Fgst. 7509039) from chassis 7509039
-	10 180 730 14 73		Versteifung rechts Reinforcement, right	2		-	-							))
° 114	136 984 01 60		Schachtklammer-Unterteil Clip, lower part			22	22							
115	000 988 61 78		Spreizklammer Clip			20	20							
-	000 988 37 78		Befestigungsklammer) Fixing clamp) für Bezug an) Versteifung) for covering to			145	145							)))))
-	001 988 02 78		Befestigungsklammer) reinforcement Fixing clamp)			50	50							) ab Fgst. 7509039) from chassis 7509039)))
117	10 180 737 01 82		Zierstab unten Ornamental bar, bottom			2	2							)))

Bild-Nr. Fig. No.	Teilnummer No. of spare part	Änd.-M. Modif. No.	Benennung Denomination	Fußnote Footnote	Anzahl für Baumuster Quantity for models alle all	010	011	030	037	10 50	11 51	20 60	21 61	Bemerkungen Remarks
-	10 180 727 01 82		Zierstab, oben links gebogen Ornamental bar, top, left, bent			1	1							
119	10 180 727 02 82		Zierstab oben rechts gebogen Ornamental bar, top, right, bent			1	1							
120	10 180 738 02 75		Befestigungsschiene (für Zierstab unten) Fixing rail (for ornamental bar, bottom)			2	2							
121	10 180 728 05 75		Befestigungsstreifen (für Zierstab oben vorn) Fixing strap (for ornamental bar, top, front)			2	2							ab Fgst. 7509039 from chassis 7509039
122	10 180 728 06 75		Befestigungsstreifen (für Zierstab oben hinten) Fixing strap (for ornamental bar, top, rear)			2	2							
-	121 990 22 40		ersetzt durch 000 994 22 45 replaced by			-	-							
123	000 994 22 45		Flachklammer (für Zierstab unten und oben) Flat clip (for ornamental bar, bottom and top)			8	8							
-	B 2, 9x13 DIN 7983 verchromt		Linsensenkblechschraube Lens-hd. countersunk sheet metal screw für Türbelag an Fondtür for door lining to rear door			2	2							
-	000 985 05 62		Blechsenkscheibe Countersunk sheet metal washer			2	2							
-	10 180 720 07 04		Schließbolzen links Striker, left			1	1							bis Fgst. 9503507 up to chassis 9503507
126	10 180 720 08 04		Schließbolzen rechts Striker, right			1	1							

Bild-Nr. Fig. No.	Teilnummer No. of spare part	And.-M. Modif. No.	Benennung Denomination	Fußnote Footnote	Anzahl für Baumuster Quantity for models alle all	010	011	030	037	10 50	11 51	20 60	21 61	Bemerkungen Remarks
-	10 180 720 09 04		Schließkeil links Locking wedge, left			1	1							ab Fgst. 9503508 from chassis 9503508
126a	10 180 720 10 04		Schließkeil rechts Locking wedge, right			1	1							
127	10 180 723 02 99		Stellring (für Schließbolzen) Adjusting ring (for striker)			2	2							
128	10 180 723 00 96		Gummikern (für Schließbolzen) Rubber core (for striker)			2	2							
129	10 180 723 00 76		Scheibe Washer			2	2							bis Fgst. 9503507 up to chassis 9503507
-	AM 5x15 DIN 7988-4 S		Linsensenkschraube Lens-hd. countersunk screw			2	2							
-	V 5,3 DIN 6798		Fächerscheibe Toothed washer			2	2							
-	AM 6x15 DIN 7987-4 S		Senkschraube Countersunk screw			8	8							
130	10 120 723 02 05		Ausgleichplatte 0,50 mm dick Shim 0.50 mm thick			n. B. a. r.	n. B. a. r.							
-	10 120 723 04 05		ersetzt durch 10 120 723 03 05 replaced by			-	-							wahlweise optional
-	10 120 723 03 05		Ausgleichplatte 1,00 mm dick Shim 1.00 mm thick			n. B. a. r	n. B. a. r.							

für Schließbolzen an hintere Kastensäule for striker to rear pillar

für Stellring und Gummikern an Schließbolzen for adjusting ring and rubber core to striker

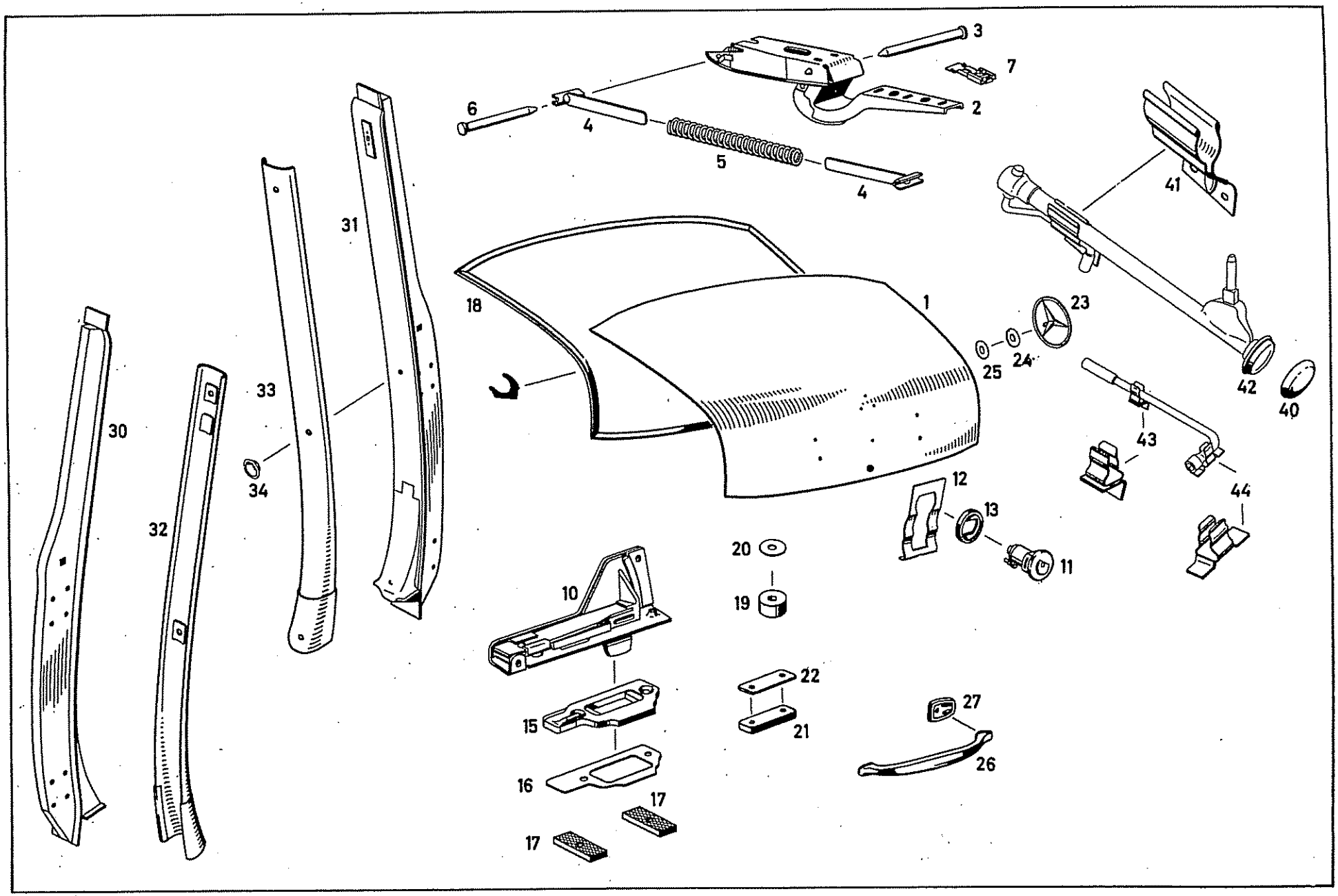
3
7
6
2
4
5
4
41
31
18
1
23
25
24
42
40
30
33
43
34
12
44
32
13
20
11
10
19
22
27
15
21
26
16
17
17

Bild-Nr. Fig.No.	Teilnummer No. of spare part	And.-M. Modif.No.	Benennung Denomination	Fußnote Footnote	Anzahl für Baumuster Quantity for models alle all	010	011	030	037	10 50	11 51	20 60	21 61	Bemerkungen Remarks
			Heckdeckel Rear Lid											
- - - - -	10 120 750 00 75) 10 120 750 03 75) 10 120 750 07 75) 10 120 750 09 75) 10 120 750 10 75)		ersetzt durch 120 750 00 75 replaced by			-	-							
- - - -	30 180 750 01 75) 30 180 750 02 75) 30 180 750 03 75) 30 180 750 04 75)		ersetzt durch 180 750 00 75 replaced by					-	-					
1	120 750 00 75		Heckdeckel-Rohbau) Rear lid shell) ohne Beschläge) without fittings			1	1							
-	180 750 00 75		Heckdeckel-Rohbau) Rear lid shell)					1	1					
2	10 120 750 04 87		Heckdeckelscharnier) Rear lid hinge) mit Druckfeder) links und rechts) with pressure spring,			2	2							
-	30 180 750 01 87		Heckdeckelscharnier) left and right Rear lid hinge)					2	2					
-	10 120 758 00 15		ersetzt durch 120 758 00 15 replaced by		-									
3	120 758 00 15		Lagerbolzen (für Scharnierhebel an Lager-Heck) Pivot pin (for hinge lever to mounting, rear)		2									
4	10 120 750 01 23		Schubstange (für Druckfederführung vorn) Push rod (for pressure spring guide, front)		4									

10023

Bild-Nr. Fig. No.	Teilnummer No. of spare part	And.-M. Modif.No.	Benennung Denomination	Fußnote Footnote	Anzahl für Baumuster Quantity for models: alle all	010	011	030	037	10 50	11 51	20 60	21 61	Bemerkungen Remarks
5	10 120 758 01 27		Druckfeder (für Heckdeckelscharnier) Pressure spring (for rear lid hinge)		2									
-	10 120 758 02 15		ersetzt durch 1 20 758 01 15 replaced by		-									
6	120 758 01 15		Lagerbolzen Pivot pin		2									
-	M 6x15 DIN 933-8 G		Sechskantschraube Hex. -hd. screw		6									
-	B 6 DIN 127		Federring Lock washer		6									
-	A 6,4 DIN 9021		Scheibe Washer		6									
7	000 990 38 91		Steckkäfigmutter Cage clip nut		6									für Scharnier an Heckdeckel for hinge to rear lid
-	M 6x18 DIN 933-8 G		Sechskantschraube Hex. -hd. screw		6									
-	B 6 DIN 127		Federring Lock washer		6									
-	A 6,4 DIN 9021		Scheibe Washer		6									
-	10 120 750 01 85		ersetzt durch 120 750 00 85 zusammen mit 1 Schließkeil 120 758 00 03 replaced by 120 750 00 85 together with 1 locking wedge 120 758 00 03		-									bis Fgst. 8513279 up to chassis 8513279
(10)	120 750 00 85		Schloß (für Heckdeckel) Lock (for rear lid)		1									ab Fgst. 8513280 from chassis 8513280

Bild-Nr. Fig. No.	Teilnummer No. of spare part	And.-M. Modif.No.	Benennung Denomination	Fußnote Footnote	Anzahl für Baumuster Quantity for models alle all	010	011	030	037	10 50	11 51	20 60	21 61	Bemerkungen Remarks
-	AM 6x8 DIN 7988-4 S		Linsensenkschraube Lens-hd. countersunk screw) für Schloß an Heckdeckel) for lock to rear lid		3									
-	V 6,4 DIN 6797		Zahnscheibe Toothed washer) für Schloß an Heckdeckel) for lock to rear lid		3									
11	10 120 750 00 84		Verschluß (für Heckdeckel) Lock (for rear lid)		1									
12	000 994 01 21		Sicherungshlech Locking plate) für Verschluß an Heckdeckel) for lock to rear lid		1									
13	000 987 19 41		Gummischeibe Rubber washer) für Verschluß an Heckdeckel) for lock to rear lid		1									
-	10 120 758 00 03		ersetzt durch 120 758 00 03 zusammen mit 1 Schloß 120 750 00 85 replaced by 120 758 00 03 together with 1 lock 120 750 00 85		-									bis Fgst. 8513279 up to chassis 8513279
15	120 758 00 03		Schließkeil (für Heckdeckel) Locking latch (for rear lid)		1									ab Fgst. 8513280 from chassis 8513280
-	AM 6x15 DIN 7988-4 S		Linsensenkschraube Lens-hd. countersunk screw) für Schließkeil an Heck) for locking latch to body rear end		2									
-	V 6,4 DIN 6797		Zahnscheibe Toothed washer) für Schließkeil an Heck) for locking latch to body rear end		2									
-	10 120 758 03 90		ersetzt durch 120 758 00 90 replaced by		-									
16	120 758 00 90		Unterlegplatte Plate) für Schließkeil) for locking latch		n. B. a. r.									
17	10 120 647 00 37		Gewindeplatte Threaded plate) für Schließkeil) for locking latch		2									

Bild-Nr. Fig. No.	Teilnummer No. of spare part	And.-M. Modif. No.	Benennung Denomination	Fußnote Footnote	Anzahl für Baumuster Quantity for models: alle all	010	011	030	037	10 50	11 51	20 60	21 61	Bemerkungen Remarks
-	10 120 750 00 77		ersetzt durch 120 750 00 77 replaced by			-	-							
18	120 750 00 77		Abdichtungsrahmen) Sealing frame)			1	1							
-	30 180 750 01 77		Abdichtungsrahmen) für Heckdeckel Sealing frame) for rear lid					1	1					
19	183 987 00 40		Gummipuffer) Rubber buffer)			2	2							
-	B 4, 8x16 DIN 7981		Linsenblechschraube) Lens-hd. sheet metal screw)			2	2							
-	5, 3 DIN 125		Scheibe) für Gummipuffer an Heckdeckel neben Schloß Washer) for rubber buffer to rear lid beside lock			2	2							
20	187 990 12 40		Scheibe) Washer)			n. B. a. r.	n. B. a. r.							
-	000 987 96 40		Gummipuffer (zum Verschließen der Wasserablauflöcher im Heckdeckel-Innenblech) Rubber buffer (for locking water drain holes in rear lid, inner plate)			4	4							
21	000 987 31 40		Gummipuffer (für Heckdeckel) Rubber buffer (for rear lid)					2	2					
-	B 3, 9x16 DIN 7981		Linsenblechschraube) Lens-hd. sheet metal screw)					4	4					
-	4, 3 DIN 125		Scheibe) für Gummipuffer an Heckdeckel for rubber buffer to rear lid Washer)					4	4					

Bild-Nr. Fig.No.	Teilnummer No. of spare part	And.-M. Modif.No.	Benennung Denomination	Fußnote Footnote	Anzahl für Baumuster Quantity for models: alle all	010	011	030	037	10 50	11 51	20 60	21 61	Bemerkungen Remarks
22	30 180 757 01 11		Unterlegplatte 1,00 mm dick / Plate 1.00 mm thick) für Gummipuffer an Heckdeckel / for rubber buffer to rear lid					n. B. a. r.	n. B. a. r.					) wahlweise optional
-	30 180 757 02 11		Unterlegplatte 2,00 mm dick / Plate 2.00 mm thick) für Gummipuffer an Heckdeckel / for rubber buffer to rear lid					n. B. a. r.	n. B. a. r.					) wahlweise optional
-	30 180 757 03 11		Unterlegplatte 3,00 mm dick / Plate 3.00 mm thick) für Gummipuffer an Heckdeckel / for rubber buffer to rear lid					n. B. a. r.	n. B. a. r.					) wahlweise optional
23	10 120 750 00 79		Mercedesstern / Mercedes star) für Heckdeckel / for rear lid			1	1							
-	30 180 750 00 79		Mercedesstern / Mercedes star) für Heckdeckel / for rear lid					1	1					
24	000 987 01 41		Gummischeibe / Rubber washer) für Mercedesstern an Heckdeckel / for Mercedes star to rear lid		1									
25	153 990 06 40		Unterlegscheibe / Washer) für Mercedesstern an Heckdeckel / for Mercedes star to rear lid		1									
-	M 8 DIN 934-5 S		Sechskantmutter / Hex. nut) für Mercedesstern an Heckdeckel / for Mercedes star to rear lid		1									
26	10 180 758 00 02		Griff (für Heckdeckel) / Handle (for rear lid)		1									
-	AM 5x10 DIN 7985-4 S		Linsenschraube / Lens-hd. screw) für Griff an Heckdeckel / for handle to rear lid			2	2							
-	AM 5x8 DIN 7987-4 S		Linsensenkschraube / Lens-hd. countersunk screw) für Griff an Heckdeckel / for handle to rear lid					2	2					

10023

Bild-Nr. Fig.No.	Teilnummer No. of spare part	And.-M. Modif.No.	Benennung Denomination	Fußnote Footnote	Anzahl für Baumuster Quantity for models alle all	010	011	030	037	10 50	11 51	20 60	21 61	Bemerkungen Remarks
-	V 5, 3 DIN 6797		Zahnscheibe Toothed washer					2	2					
-	B 5 DIN 127		Federring Lock washer für Griff an Heckdeckel for handle to rear lid			2	2							
27	10 180 758 00 90		Gummiunterlage Rubber pad		2									
			Typenkennzeichen auf Heckdeckel - siehe Gruppe 81 for type designation plate see group 81											

Bild-Nr. Fig. No.	Teilnummer No. of spare part	And.-M. Modif. No.	Benennung Denomination	Fußnote Footnote	Anzahl für Baumuster Quantity for models alle all	010	011	030	037	10 50	11 51	20 60	21 61	Bemerkungen Remarks
			Mittlere Kastensäule Center Pillar											
30	10 120 760 03 10		Mittlere Kastensäule links Center pillar, left			1	1							
31	10 120 760 04 10		Mittlere Kastensäule rechts Center pillar, right			1	1							
-	10 180 760 05 19		ersetzt durch 10 120 760 05 19 replaced by			-	-							
32	10 120 760 05 19		Verkleidungsschiene links Cover rail, left			1	1							) bei Bestellung Farbe angeben) state colour when ordering
-	10 180 760 06 19		ersetzt durch 10 120 760 06 19 replaced by			-	-							
33	10 120 760 06 19		Verkleidungsschiene rechts Cover rail, right			1	1							
-	B 3, 9x16 DIN 7983 verchromt		Linsensenkblechschraube Lens-hd. countersunk sheet metal screw			8	8							
34	000 985 06 62		Blechsenkscheibe Countersunk sheet metal washer			8	8							

) Belag für mittlere Kastensäule cover for center pillar

) für Verkleidungsschiene an mittlere Kastensäule for cover rail to center pillar

Bild-Nr. Fig. No.	Teilnummer No. of spare part	And.-M. Modif. No.	Benennung Denomination	Fußnote Footnote	Anzahl für Baumuster Quantity for models alle all	010	011	030	037	10 50	11 51	20 60	21 61	Bemerkungen Remarks
			Halter für Wagenheber Bracket for Car Jack											
40	10 120 899 00 21		Aufnahmeschale für Wagenheber (an Heck hinten rechts) Pan for car jack (at body rear end floor, rear, right)			1	1							
41	10 120 890 00 92		Halter (für Wagenheber) Bracket (for car jack)			1	1							
-	AM 6x12 DIN 7985-4 S		Linsenschraube Lens-hd. screw			2	2							
-	B 6 DIN 127		Federring Lock washer			2	2							
-	R 7 DIN 440		Scheibe Washer			2	2							für Halter an Heck-Innenblech for bracket to body rear end, inner plate
-	M 6 DIN 934-5 S		Sechskantmutter Hex. nut			2	2							
-	10 120 899 00 97		ersetzt durch 110 899 00 97 replaced by		-									
42	110 899 00 97		Gummiunterlage (für Wagenheber-Aufnahmeschale) Rubber pad (for car jack pan)		1									

Bild-Nr. Fig.No.	Teilnummer No. of spare part	And.-M. Modif.No.	Benennung Denomination	Fußnote Footnote	Anzahl für Baumuster Quantity for models alle all	010	011	030	037	10 50	11 51	20 60	21 61	Bemerkungen Remarks
43	10 120 890 01 10		Halter (für Wagenheberschlüssel vorn rechts) Bracket (for car jack wrench, front, right)			1	1							bis Fgst. 7512634 up to chassis 7512634
44	10 120 890 00 10		Halter (für Wagenheberschlüssel, rechts am Rahmenboden) Bracket (for car jack wrench, right, to floor frame)			1	1							ab Fgst. 7512635 from chassis 7512635

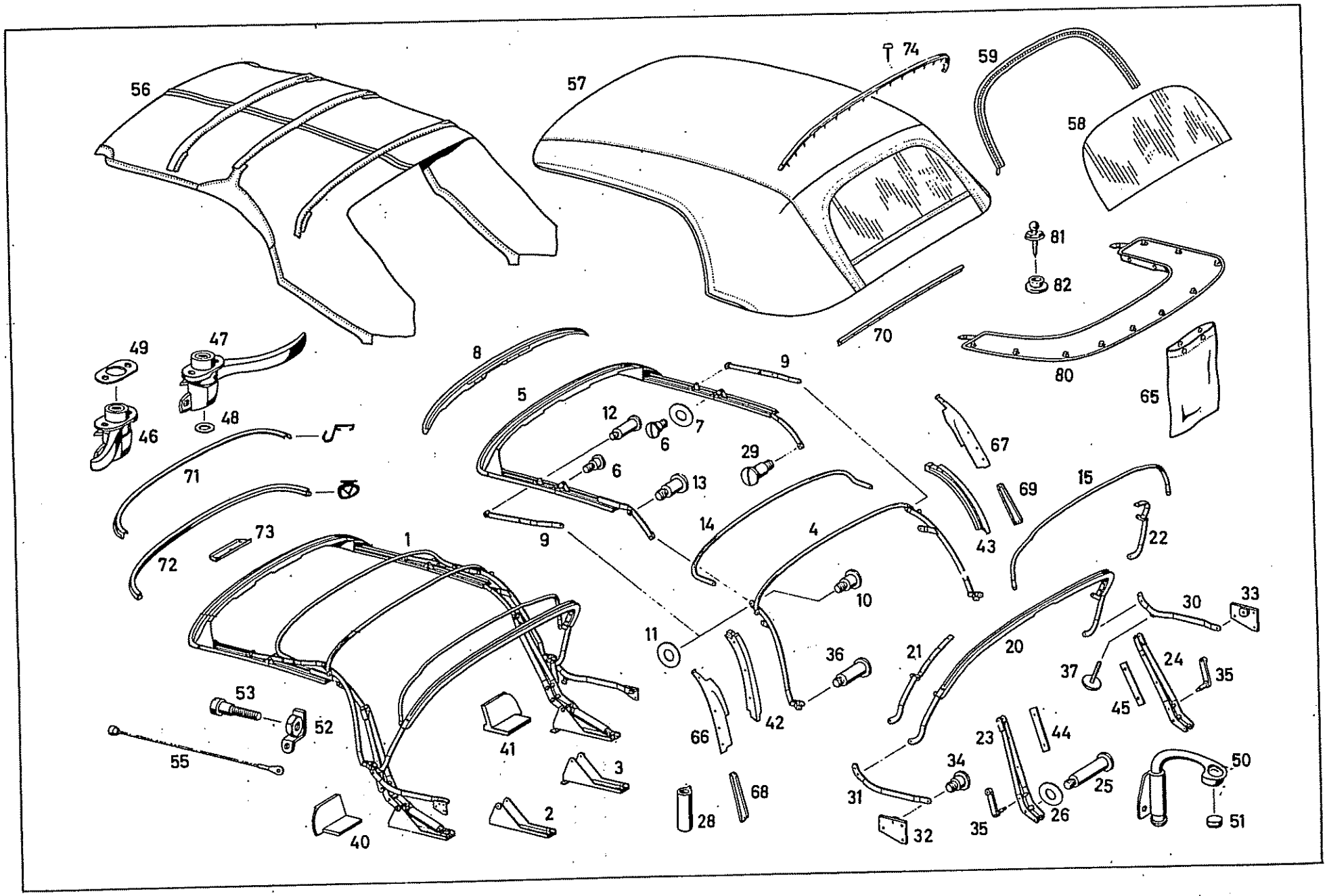
56
57
74
59
58
81
82
70
80
65
49
47
48
46
71
72
73
8
5
9
12
6
7
6
13
29
9
14
4
67
69
43
15
22
1
10
11
36
21
20
30
33
37
24
35
45
53
52
55
41
66
42
23
44
34
31
3
68
28
25
50
26
35
51
2
40
32

Bild-Nr. Fig.No.	Teilnummer No. of spare part	And.-M. Modif.No.	Benennung Denomination	Fußnote Footnote	Anzahl für Baumuster Quantity for models alle all	010	011	030	037	10 50	11 51	20 60	21 61	Bemerkungen Remarks
			Verdeck Top											
1	30 180 770 00 02		Verdeckgestell (Rohbau) Top frame (shell)					1						
2	30 180 770 01 22		Verdecklager links Top mounting, left					1						
3	30 180 770 02 22		Verdecklager rechts Top mounting, right					1						
4	30 180 770 00 04		Verdecksäule mit Spriegel Top pillar with bow					1						
5	30 180 770 00 12		Verdeckrahmen Top främe					1						
6	000 984 65 31		Schaftschraube mit Linsenkopf) für Verdeckrahmen Shoulder stud with lens-hd.) vorn seitlich an) Verdeckrahmen					4						
7	000 984 02 55		Beilegscheibe) hinten seitlich Washer) for top frame,) front, side, at) top frame, rear) side					4						
8	30 180 770 00 39		Futterholz (für Verdeckrahmen über Windschutz) Wood fitting piece (for top frame above wind-screen)					1						
-	5x25 DIN 7997-St		Senkholzschraube (für Futterholz an Verdeckrahmen vorn) Countersunk wood screw (for wood filling piece at top frame, front)					14						

Bild-Nr. Fig.No.	Teilnummer No. of spare part	And.-M. Modif.No.	Benennung Denomination	Fußnote Footnote	Anzahl für Baumuster Quantity for models alle all	010	011	030	037	10 50	11 51	20 60	21 61	Bemerkungen Remarks
9	30 180 770 02 09		Verdeckrahmenlenker links und rechts über Verdeckrahmen Top frame guide, left and right, above top frame					2						
10	000 984 69 31		Schaftschraube mit Linsenkopf Shoulder stud with lens-hd.	) für Verdeckrahmenlenker an) Verdecksäule) for top frame guide at top pillar				2						
11	000 984 34 55		Beilegscheibe Washer					2						
12	000 984 68 31		Schaftschraube mit Linsenkopf Shoulder stud with lens-hd.	) für Verdeckrahmenlenker an Verdeckrahmen vorn) seitlich				2						
-	000 984 02 55		Beilegscheibe Washer	) for top frame guide at top frame, front, side				4						
-	000 984 34 55		Beilegscheibe Washer	)für Verdeckrahmen hinten an)Verdecksäule) for top frame,				4						
13	000 984 64 31		Schaftschraube mit Linsenkopf Shoulder stud with lens-hd.	) rear at top pillar				2						
14	30 180 770 00 38		Spriegel vorn Bow, front					1						
15	30 180 770 00 36		Zwischenspriegel Intermediate bow					1						
-	8 x 25 DIN 660		Halbrundniet Button-hd. rivet	) für Spriegel vorn an Verdeckrahmenlenker) for bow, front at top frame guide				2						
-	000 984 01 55		Beilegscheibe Washer					2						

Bild-Nr. Fig.No.	Teilnummer No. of spare part	And.-M. Modif.No.	Benennung Denomination	Fußnote Footnote	Anzahl für Baumuster Quantity for models									Bemerkungen Remarks
					alle all	010	011	030	037	10 50	11 51	20 60	21 61	
-	6 x 20 DIN 660		Halbrundniet) Button-hd. rivet) für Zwischenspriegel) an Eckspriegel) for intermediate bow					2						
-	180 990 25 40		Scheibe) Washer) at corner bow					2						
20	30 180 770 00 37		Eckspriegel über Rückwandfenster Corner bow above rear wall window					1						
21	30 180 770 01 19		Eckspriegelschiene links Corner bow rail, left					1						
22	30 180 770 02 19		Eckspriegelschiene rechts Corner bow rail, right					1						
-	5x25 DIN 7997-St		Senkholzschraube) Countersunk wood screw) für Eckspriegelschiene) an Eckspriegel) for corner bow rail					8						
-	AM 5x25 DIN 7987-4 S		Senkschraube) Countersunk screw) at corner bow					2						
-	8 x 25 DIN 661		Senknier) Countersunk rivet) für Eckspriegel an) Führungshebel) for corner bow at					2						
-	000 984 01 55		Beilegscheibe) Washer) guide lever					2						
23	30 180 770 01 40		Hauptlenker links Main guide, left					1						
24	30 180 770 02 40		Hauptlenker rechts Main guide, right					1						
25	000 984 62 31		Schaftschraube mit Linsenkopf (für Hauptlenker an Verdecklager) Shoulder stud with lens-hd. (for main guide at top mounting)					2						

Bild-Nr. Fig. No.	Teilnummer No. of spare part	And.-M. Modif.No.	Benennung Denomination	Fußnote Footnote	Anzahl für Baumuster Quantity for models alle all	010	011	030	037	10 50	11 51	20 60	21 61	Bemerkungen Remarks
26	000 984 34 55		Scheibe Washer					4						
-	30 136 779 00 36		Entlastungsfeder Release spring für Hauptlenker an Verdecklager for main guide at top mounting	2				-						
28	30 180 770 00 92		Ledermanschette (für Zugfeder) Leather sleeve (for pull spring)					2						
29	000 984 67 31		Schaftschraube mit Linsenkopf Shoulder stud with lens-hd. für Hauptlenker an Kniehebel for main guide at elbow lever					2						
-	000 984 34 55		Scheibe Washer					4						
30	30 180 770 00 40		Führungshebel rechts Guide lever, right					1						
31	30 180 774 01 35		Führungshebel links Guide lever, left neben Heckseitenteil beside body rear end, side part					1						
32	30 180 770 01 61		Lager links Mounting, left für Führungshebel for guide lever					1						) Befestigungsloch wurde versetzt; bei Montage evtl. neues Loch bohren) Fixing hole was displaced; when mounting bore new hole if necessary
33	30 180 770 02 61		Lager rechts Mounting, right					1						
34	000 984 66 31		Schaftschraube mit Linsenkopf Shoulder stud with lens-hd. für Führungshebel an Lagerplatte for guide lever at mounting plate					2						
-	000 984 34 55		Beilegscheibe Washer					2						

Bild-Nr. Fig.No.	Teilnummer No. of spare part	And.-M. Modif.No.	Benennung Denomination	Fußnote Footnote	Anzahl für Baumuster Quantity for models alle all	010	011	030	037	10 50	11 51	20 60	21 61	Bemerkungen Remarks
35	30 180 770 00 57		Mitnehmerhebel (an Verdecksäule unten) Follower lever (at top pillar, bottom)					2						
-	M 10 x 1 DIN 1816		Kreuzlochmutter Cross-hole nut für Mitnehmerhebel an Hauptlenker for follower lever at main guide					2						
-	000 984 34 55		Beilegscheibe Washer					2						
36	000 984 63 31		Schaftschraube mit Linsenkopf Shoulder stud with lens-hd.					2						
-	000 984 34 55		Beilegscheibe Washer für Mitnehmerhebel und Führungshebel an Verdecksäule for follower lever and guide lever at top pillar					2						
37	000 990 02 21		Linsenschraube (Stellschraube am Führungshebel) Lens-hd. screw (setscrew at guide lever)					1						
-	M 5 DIN 934 - 5 S		Sechskantmutter Hex. nut					1						
-	M 8 x 20 DIN 933-8 G		Sechskantschraube Hex.-hd. screw					8						
-	B 8 DIN 127		Federring Lock washer für Verdecklager an Aufbau for top mounting at body					8						
-	8,4 DIN 125		Scheibe Washer					8						
-	30 180 772 00 12		Unterlegplatte Underlayer wahlweise optional					2						
-	30 180 772 01 12		Unterlegplatte Underlayer für Verdecklager for top mounting					2						

10023

Bild-Nr. Fig. No.	Teilnummer No. of spare part	And.-M. Modif.No.	Benennung Denomination	Fußnote Footnote	Anzahl für Baumuster Quantity for models alle all	010	011	030	037	10 50	11 51	20 60	21 61	Bemerkungen Remarks
-	30 180 772 02 12		Unterlegplatte) wahlweise Underlayer) optional) für Verdecklager) for top mounting					2						
-	30 180 772 03 12		Unterlegplatte) Underlayer)					2						
-	M 6x15 DIN 933-8 G		Sechskantschraube) Hex.-hd. screw) für Lager an Heck) Seitenteil) for mounting at body rear end					6						
-	B 6 DIN 127		Federring) side part Lock washer)					6						
40	30 180 772 01 98		Abdichtung links) Gasket, left) für Verdecksäule) for top pillar					1						
41	30 180 772 02 98		Abdichtung rechts) Gasket, right)					1						
42	30 180 770 01 39		Futterholz (für Verdecksäule links) Wood filling piece (for top pillar, left)					1						
43	30 180 770 02 39		Futterholz (für Verdecksäule rechts) Wood filling piece (for top pillar, right)					1						
-	AM 5x25 DIN 7987-4 S		Senkschraube (für Futterholz an Verdecksäule) Countersunk screw (for wood filling piece at top pillar)					6						
44	30 180 772 03 80		Futterholz (für Hauptlenker links) Wood filling piece (for main guide, left)					1						
45	30 180 772 04 80		Futterholz (für Hauptlenker rechts) Wood filling piece (for main guide, right)					1						
-	B 3,9 x 19 DIN7982		Senkblechschraube (für Futterholz an Hauptlenker) Countersunk sheet metal screw (for wood filling piece at main guide)					4						

Bild-Nr. Fig. No.	Teilnummer No. of spare part	And.-M. Modif. No.	Benennung Denomination	Fußnote Footnote	Anzahl für Baumuster Quantity for models alle all	010	011	030	037	10 50	11 51	20 60	21 61	Bemerkungen Remarks
-	30 180 770 01 26		Verdeckverschluß links Top locking, left					1						bis Fgst. 65 10682 up to chassis 65 10682
-	30 180 770 02 26		Verdeckverschluß rechts Top locking, right					1						
46	30 180 770 03 26		Verdeckverschluß links Top locking, left					1						ab Fgst. 65 10683 from chassis 65 10683
47	30 180 770 04 26		Verdeckverschluß rechts Top locking, right					1						
48	31 136 776 01 97		Druckpolster Pressure padding					2						
-	AM 6x10 DIN 91-4 S verchromt		Linsensenkschraube (für Verdeckverschluß-Führungslager an Vorderwandrahmen oben) Lens-hd. countersunk screw (for top locking, guide bearing, at front wall frame, top)					6						
-	AM 6x15 DIN 91-4 S verchromt		Linsensenkschraube Lens-hd. countersunk screw					4						für Verdeck-Verschlußgriff an Verdeckrahmen quer for top locking, locking handle, at top frame, cross
49	31 136 776 01 22		Ausgleichscheibe Shim wahlweise optional					n.B. a.r.						
-	31 136 776 02 22		Ausgleichscheibe Shim					n.B. a.r.						
50	30 180 770 00 27		Verdeckhalter Top bracket					1						

Bild-Nr. Fig.No.	Teilnummer No. of spare part	And.-M. Modif.No.	Benennung Denomination	Fußnote Footnote	Anzahl für Baumuster Quantity for models									Bemerkungen Remarks
					alle all	010	011	030	037	10 50	11 51	20 60	21 61	
-	M 6x12 DIN 933-8 G		Sechskantschraube) Hex.-hd. screw))) für Verdeckhalter an					2						
-	B 6 DIN 127		Federring) Verdeckkasten Lock washer) for top bracket at top box))					2						
-	6,4 DIN 125		Scheibe) Washer)					2						
51	000 987 93 40		Puffer (für Verdeckhalter) Buffer (for top bracket)					1						
52	30 180 770 00 65		Spanner für Verdeck (an Verdecksäule links und rechts oben) Strainer for top (at top pillar, left and right, top)					2						
53	30 180 776 00 14		Bolzen) Pin)))					2						
-	12 N 55 a		Federscheibe) Spring washer) für Spanner an Verdecksäule) for strainer at top pillar)					2						
-	180 990 26 40		Scheibe) Washer)))					2						
-	M 10x1 DIN 936-5 S		Sechskantmutter) Hex. nut)					2						
55	30 180 770 00 66		Spannseil (für Spanner-Verdeck) Guy rope (for strainer, top)					2						
-	M 4x8 DIN 933-8 G		Sechskantschraube) Hex.-hd. screw) für Spannseil an Spanner) für Verdeck					2						
-	M 4 DIN 934-5 S		Sechskantmutter) Hex. nut) for guy rope at strainer for top					2						

Bild-Nr. Fig. No.	Teilnummer No. of spare part	And.-M. Modif. No.	Benennung Denomination	Fußnote Footnote	Anzahl für Baumuster Quantity for models alle all	010	011	030	037	10 50	11 51	20 60	21 61	Bemerkungen Remarks
-	000 983 31 82		Bezug Lining											)
			für Verdeckrahmen quer vorn for top frame, cross, front					1						) bei Bestellung Farbe und Abmessungen angeben) state measuring and colour when ordering
			innen links, Verdecksäule inside, left, top pillar					1						)
			innen rechts, Verdecksäule inside, right, top pillar					1						)
-	000 984 11 80		Nägel geschnitten Nails, cut					n.B. a.r.						
			für Bezug an Verdeckrahmen quer vorn for lining at top frame, cross, front					n.B. a.r.						
			für Bezug an Verdecksäule innen und außen for lining at top pillar, inside and outside					n.B. a.r.						
-	000 983 01 88		Bezug außen links und rechts (für Verdecksäule) Lining, outside left and right (for top pillar)					2						bei Bestellung Farbe und Abmessungen angeben state measuring and colour when ordering
56	30 180 770 00 80		Himmel (fertig genäht) Dome					1						bei Bestellung Farbe angeben when ordering state colour
-	000 984 12 80		Nägel geschnitten (für Himmel an Eckspriegel und an Verdeckrahmen quer) Nails, cut (for dome at corner bow and at top frame, cross)					n.B. a.r.						

Bild-Nr. Fig.No.	Teilnummer No. of spare part	And.-M. Modif.No.	Benennung Denomination	Fußnote Footnote	Anzahl für Baumuster Quantity for models alle all	010	011	030	037	10 50	11 51	20 60	21 61	Bemerkungen Remarks
-	16 x 16 DIN 1157		Tapeziernägel) Tin tacks.))) für Himmel an Verdeck-					n.B. a.r.						
-	AM 4x8 DIN 7988-4 S verchromt		Linsensenkschraube) rahmen quer Lens-hd. countersunk screw) for dome at top frame,) cross					2						
-	4 N 56 d verchromt		Senkscheibe) Countersunk washer)					2						
-	000 984 11 80		Nägel geschnitten (für Himmel an Verdecksäule) Nails, cut (for dome at top pillar)					n.B. a.r.						
57	000 983 01 88		Verdeckbezug außen 4,10 m) Top lining, outside, 4.10 meters)) wahlweise) optional					1						) kann in lfd. Meter bestellt) werden) bei Bestellung Farbe angeben) can be ordered in meter) state colour when ordering)
-	30 188 770 00 82		Verdeckbezug außen) Top lining, outside)					1						
58	30 180 777 00 10		Scheibe (für Rückwandfenster) Pane (for rear wall window)					1						
-	000 988 01 45		ersetzt durch 180 777 00 40 replaced by					-						
59	180 777 00 40		Reissverschluß, 1680 mm lang Slide fastener, 1,680 mm long					1						
-	000 987 09 32		Gummischlauch 300 mm lang (in Verdeckstoff eingeklebt zur Abdichtung des Rückwandfensters) Rubber hose, 300 mm lang (pasted in top lining for sealing rear wall window)					2						lfd. Meter bestellen order by the meter

Bild-Nr. Fig.No.	Teilnummer No. of spare part	And.-M. Modif.No.	Benennung Denomination	Fußnote Footnote	Anzahl für Baumuster Quantity for models alle all	010	011	030	037	10 50	11 51	20 60	21 61	Bemerkungen Remarks
-	000 989 27 85		Knetgummi 8x1; 1300 mm lang Rubber 8x1; 1,300 mm long für Verdeckbezug an Verdeckgestell for top lining at top frame					7						) lfd. Meter bestellen) order by the meter
-	000 989 19 85		Knetgummi 15x1; 1200 mm lang Rubber 15x1; 1,200 mm long					1						
-	0009989 17 85		Knetgummi 25x1; 1200 mm lang Rubber 25x1;1,100 mm long					n.B. a.r.						
-	000 984 12 80		Nägel, geschnitten Nails, cut					2						
-	4 N 56 d verchromt		Senkscheibe Countersunk washer					2						
-	AM 4x8 DIN 7988-4 S verchromt		Linsensenkschraube Lens-hd.countersunk screw					40						
-	000 990 08 97		Pop-Blind-Niet Rivet					-						
-	000 990 09 97		ersetzt durch 000 990 23 97 replaced by					10						
-	000 990 23 97		Pop-Blind-Niet Rivet					n.B. a.r.						lfd. Meter bestellen order by the meter
-	000 989 46 85		Terostat, 6 Ø mm Terostat, dia. 6 mm					2						) serienmäßig bis Fgst. 65 08522, mit Ausnahme von 65 08171 - 08240; ab Fgst. 65 08523) Sonderwunsch) up to chassis 65 08522 valid) in series (with exception of 65 08171 to 08240); from chassis 6508523 special reques
-	30 180 778 00 76		Strippe 16x2; 200 mm lang Strap 16x2; 200 mm long					-						
-	30 180 770 00 85		Schnallenkappe Catch cap	12										

Bild-Nr. Fig. No.	Teilnummer No. of spare part	And.-M. Modif.No.	Benennung Denomination	Fußnote Footnote	Anzahl für Baumuster Quantity for models									Bemerkungen Remarks
					alle all	010	011	030	037	10 50	11 51	20 60	21 61	
-	B 3,9x13 DIN 7983 verchromt		Linsensenkblechschraube) Lens-hd.countersunk sheet metal screw) für Strippe und Schnallenkappe an Verdeckkasten for strap and catch cap at top box					4						serienmäßig bis Fgst. 65 08522, mit Ausnahme von 65 08171 - 08240; ab Fgst. 65 08523 Sonderwunsch up to chassis 65 08522 valid in series (with exception of 65 08171 to 08240); from chassis No. 65 08523 special request
-	4 N 56 d verchromt		Senkscheibe Countersunk washer					4						
-	30 180 770 01 84		Unterbringungstasche mitte (für Verdeckkastendeckel) Pocket, center (for top box cover) bei Bestellung Farbe angeben state colour when ordering					1						
-	30 180 770 02 84		Unterbringungstasche seitlich links und rechts Pocket, lateral, left and right					2						
65	30 180 770 03 84		Unterbringungstasche (für Verdeckhülle) Pocket (for top casing)					1						ab Fgst. 65 08523 außerdem eingebaut in 65 08171-08240 Sonderwunsch from chassis 65 08523 in addition fitted in 65 08171 to 08240 special request
66	30 180 779 01 20		Abdeckschiene links Cover rail, left an Verdecksäule at top pillar					1						
67	30 180 779 02 20		Abdeckschiene rechts Cover rail, right					1						
68	30 180 779 03 20		Abdeckschiene links Cover rail, left für Hauptlenker for main guide					1						
69	30 180 779 04 20		Abdeckschiene rechts Cover rail, right					1						

Bild-Nr. Fig. No.	Teilnummer No. of spare part	And.-M. Modif.No.	Benennung Denomination	Fußnote Footnote	Anzahl für Baumuster Quantity for models									Bemerkungen Remarks
					alle all	010	011	030	037	10 50	11 51	20 60	21 61	
-	B 2,9x9,5 DIN 7983 verchromt		Linsensenkblechschraube Lens-hd. countersunk sheet metal screw (für Abdeckschiene an Hauptlenker) (for cover rail at main guide)					6						
-	3x20 DIN 7997-St		Senkholzschraube (für Abdeckschiene an Verdecksäule) Countersunk wood screw (for cover rail at top pillar)					30						
70	30 180 779 00 29		Schiene (für Verdeckstoffbefestigung an Heck) Rail (for fixing top lining at body rear end)					1						
-	B 3,9x13 DIN 7981		Linsenblechschraube (für Schiene an Heck) Lens-hd.sheet metal screw (for rail at body rear end)					11						
71	30 180 779 00 21		Abdichtungsschiene vorn Sealing rail, front } an Verdeckrahmen über Windschutz for top frame above windscreen					1						
72	000 987 48 52		Abdichtungsgummi vorn Sealing rubber, front					1						lfd. Meter bestellen order by the meter
-	B 3,9x13 DIN 7982		Senkblechschraube Countersunk sheet metal screw } für Abdichtungsschiene an Verdeckrahmen vorn for sealing rail at top frame, front					4						
-	B 3,9x9,5 DIN 7982		Senkblechschraube Countersunk sheet metal screw					12						
73	30 180 779 00 19		Abdeckplatte mitte an Verdeckrahmen, quer Cover plate, center, at top frame, cross					1						
-	3x15 DIN 7995-St verchromt		Linsensenkholzschraube (für Abdeckplatte an Verdeckrahmen) Lens-hd.countersunk wood screw (for cover plate at top frame)					3						

Bild-Nr. Fig. No.	Teilnummer No. of spare part	And.-M. Modif. No.	Benennung Denomination	Fußnote Footnote	Anzahl für Baumuster Quantity for models alle all	010	011	030	037	10 50	11 51	20 60	21 61	Bemerkungen Remarks
74	30 180 779 01 64		Verdeckstab (für Eckspriegel) Top bar (for corner bow)					1						
-	3x20 DIN 95-St verchromt		Linsensenkholzschraube (für Verdeckstab an Eckspriegel) Lens-hd. countersunk wood screw (for top bar at corner bow)					2						
-	30 180 770 00 83		Deckel mitte (für Verdeckkasten) (muß bei Montage angepasst werden) Cover, center (for top box) (has to be fitted when ordering)					1						)
-	30 180 770 00 46		Raste (für Deckel) Pawl (for cover)					2						)
-	AM 5x12 DIN 63-4 S		Senkschraube Countersunk screw					4						) serienmäßig bis Fgst. 65 08522 mit Ausnahme von 65 08171-08240; ab Fgst. 65 08523 Sonderwunsch up to chassis 65 08522 valid in series (with exception of 65 08171 to 08240); from chassis 65 08523 special request
-	V 5,3 DIN 6793		Fächerscheibe Toothed washer für Raste an Deckel for pawl at cover					4						
-	B 5 DIN 127		Federring Lock washer					4						
-	M 5 DIN 934 - 5 S		Sechskantmutter Hex. nut					4						
-	30 180 770 00 63		Spannverschluß (für Verdeckkastendeckel) Tension lock (for top box cover)					2						
-	AM 5x15 DIN 87-4 S		Senkschraube Countersunk screw für Spannverschluß an Deckelmitte for tension lock at cover, center					4						
-	5,3 DIN 125		Scheibe Washer					4						

Bild-Nr. Fig.No.	Teilnummer No. of spare part	And.-M. Modif.No.	Benennung Denomination	Fußnote Footnote	Anzahl für Baumuster Quantity for models: alle all	010	011	030	037	10 50	11 51	20 60	21 61	Bemerkungen Remarks
-	B 5 DIN 127		Federring / Lock washer } für Spannverschluß an Deckel mitte / for tension lock at cover, center					4						
-	M 5 DIN 934 - 5 S		Sechskantmutter / Hex. nut } für Spannverschluß an Deckel mitte / for tension lock at cover, center					4						
-	000 983 21 82		Bezug (für Deckel innen mitte) / Lining (for cover, inside, center) } bei Bestellung Farbe und Abmessungen angeben / state measuring and colour when ordering					1						
-	000 983 02 84		Bezug (für Deckel außen mitte) / Lining (for cover, outside, center) } bei Bestellung Farbe und Abmessungen angeben / state measuring and colour when ordering					1						serienmäßig bis Fgst. 65 08522, mit Ausnahme von 65 08171 - 08240; ab Fgst. 65 08523 Sonderwunsch / up to chassis 65 08522 valid in series (with exception of 65 08171 to 08240); from chassis 65 08523 special request
-	30 180 779 01 19		Abdeckplatte (an Deckel mitte links und rechts) / Cover plate (at cover, center, left and right)					2						
-	30 180 770 01 83		Deckel links / Cover, left } für Verdeckkasten / for cover box } Deckel müssen bei Montage angepaßt werden / covers have to be fitted when mounting	2				-						
-	30 180 770 02 83		Deckel rechts / Cover, right } für Verdeckkasten / for cover box } Deckel müssen bei Montage angepaßt werden / covers have to be fitted when mounting	2				-						
-	000 983 21 82		Bezug (für Deckel links und rechts innen) / Lining (for cover, left and right, inside) } bei Bestellung Farbe und Abmessungen angeben / state measuring and colour when ordering					2						
-	000 983 02 84		Bezug (für Deckel links und rechts außen) / Lining (for cover, left and right, outside) } bei Bestellung Farbe und Abmessungen angeben / state measuring and colour when ordering					2						
-	30 180 779 01 19		Abdeckplatte (für Deckel links und rechts innen) / Cover plate (for cover, left and right, inside)					2						
-	000 988 14 80		Knopf (für Verdeckkasten) / Knob (for top box)					2						

Bild-Nr. Fig. No.	Teilnummer No. of spare part	And.-M. Modif.No.	Benennung Denomination	Fußnote Footnote	Anzahl für Baumuster Quantity for models									Bemerkungen Remarks
					alle all	010	011	030	037	10 50	11 51	20 60	21 61	
-	AM 4x25 DIN 7988-4 S verchromt		Linsensenkschraube Lens-hd. countersunk screw					2						
-	4,3 DIN 125		Scheibe Washer	für Knopf an Verdeckkasten for knob at top box				2						
-	M 4 DIN 934 - 5 S		Sechskantmutter Hex. nut					2						
-	30 180 779 00 35		Feder Spring					2						
-	30 180 779 01 35		Sicherungsfeder Locking spring					2						serienmäßig bis Fgst. 65 08522 mit Ausnahme von 65 08171 - 08240; ab Fgst. 65 08523 Sonderwunsch up to chassis 65 08522 valid in series (with exception of 65 08171 to 08240); from chassis 65 08523 special request
-	5,3 DIN 125		Scheibe Washer	für Feder und Sicherungsfeder an Halter Verdeckkasten for spring and locking spring at bracket, top box				4						
-	B 5 DIN 127		Federring Lock washer					4						
-	M 5 DIN 934 - 5 S		Sechskantmutter Hex. nut					4						
-	30 180 779 00 05		Rosette (für Betätigungsknopf) Excutcheon (for operation knob)					2						
-	30 180 779 01 73		Betätigungsknopf (für Verdeckkasten) Operation knob (for top box)					2						
-	180 997 10 81		Gummitülle (auf Betätigungsknopf) Grommet (on operation knob)					2						

Bild-Nr. Fig. No.	Teilnummer No. of spare part	And.-M. Modif.No.	Benennung Denomination	Fußnote Footnote	Anzahl für Baumuster Quantity for models alle all	010	011	030	037	10 50	11 51	20 60	21 61	Bemerkungen Remarks
-	30 180 779 03 58		Haken (an Verdeckrahmen links vorn) Hook (at top frame, left, front) zur Halterung der Verdeckkastendeckel for holding top box covers					1						serienmäßig bis Fgst. 65 08522 mit Ausnahme von 65 08171-08240; ab Fgst. 65 08523 Sonderwunsch up to chassis 65 08522 valid in series (with exception of 65 08171 to 08240); from chassis 65 08523 special request
-	30 180 779 04 58		Haken (an Verdeckrahmen rechts vorn) Hook (at top frame, right, front)					1						
-	B 2,9x9,5 DIN 7983 verchromt		Linsensenkblechschraube (für Haken an Verdeckrahmen) Lens-hd. countersunk sheet metal screw (for hook at top frame)					4						
80	30 180 770 06 83		Verdeckhülle Top casing bei Bestellung Farbe angeben; Teil wird zugeschnitten, jedoch nicht genäht geliefert, muß angepasst werden, Druckknöpfe und Riemen lose state colour when ordering; part is delivered cut but not sewn, has to be fitted; push buttons and belts are loose					1						Sonderwunsch special request ab Fgst. 65 08523 außerdem eingebaut in 65 08171-08240 from chassis 65 08523 in addition fitted in 65 08171 to 08240
81	000 988 34 79		Steckklammer Clip					10						
82	136 988 07 81		Kugel Ball für Verdeckhülle an Aufbau for top casing at body					10						
-	A 4x0,5x6 DIN 7340		Rohrniet Tubular rivet					8						
-	4x15 DIN 7996-St		Halbrundholzschraube Button-hd. wood screw					2						

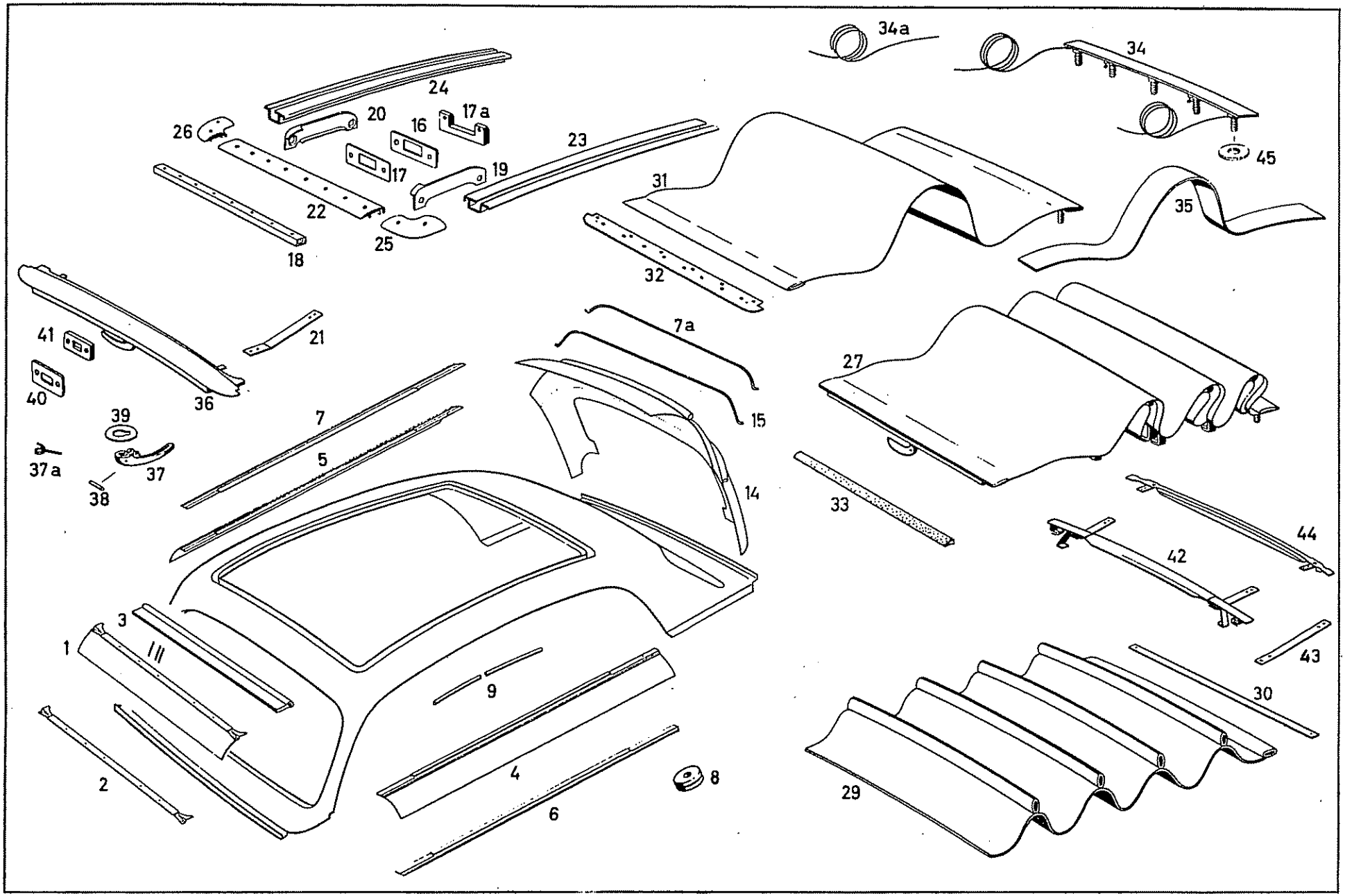
34a
34
24
20
16
17a
26
23
45
17
19
31
22
25
35
18
32
41
21
7a
27
40
36
7
15
39
5
37a
37
14
38
33
44
42
3
1
9
43
30
4
8
2
6
29

Bild-Nr. Fig.No.	Teilnummer No. of spare part	And.-M. Modif.No.	Benennung Denomination	Fußnote Footnote	Anzahl für Baumuster Quantity for models alle all	010	011	030	037	10 50	11 51	20 60	21 61	Bemerkungen Remarks
			Schiebedach Sliding Roof											
-	10 120 690 06 52		Verkleidung vorn an Vorbau) bei Bestellung Covering, front, to body front end) Farbe an-) geben) state colour				1							bis Fgst. 7512705 up to chassis 7512705
1	10 120 690 09 52		Verkleidung vorn an Vorbau) when Covering, front, to body front end) ordering				1							ab Fgst. 7512706 from chassis 7512706
-	10 120 780 03 17		Deckschiene vorn Cover rail, front				1							bis Fgst. 7512705 up to chassis 7512705
2	10 120 780 04 17		Deckschiene vorn Cover rail, front				1							ab Fgst. 7512706 from chassis 7512706
3	10 120 780 01 98		Abdichtung vorn oben an Vorbau Sealing, front, top, to body front end				1							bei Bestellung Farbe angeben state colour when ordering
-	B 3, 9x9, 5 DIN 7981		Linsenblechschraube (für Verkleidung und Abdichtung vorn an Dach) Lens-hd. sheet metal screw (for covering and sealing, front, to roof) .				8							bis Fgst. 7512705 up to chassis 7512705
							7							ab Fgst. 7512706 from chassis 7512706
-	10 180 690 03 52		Verkleidung links an Dach) Covering, left, to roof)											) bis Fgst. 7512705) up to chassis 7512705
-	10 180 690 04 52		Verkleidung rechts an Dach) bei Bestellung Farbe angeben Covering, right, to roof) state colour when ordering				1							
4	10 180 690 07 52		Verkleidung links an Dach) Covering, left, to roof)				1							ab Fgst. 7512706 from chassis 7512706

Bild-Nr. Fig.No.	Teilnummer No. of spare part	And.-M. Modif.No.	Benennung Denomination	Fußnote Footnote	Anzahl für Baumuster Quantity for models alle all	010	011	030	037	10 50	11 51	20 60	21 61	Bemerkungen Remarks
5	10 180 690 06 52		Verkleidung rechts an Dach Covering, right, to roof				1							ab Fgst. 7512706 from chassis 7512706
-	10 180 780 01 17		Deckschiene seitlich links Cover rail, lateral, left				1							) bis Fgst. 7512705) up to chassis 7512705
-	10 180 780 02 17		Deckschiene seitlich rechts Cover rail, lateral, right				1							) bis Fgst. 7512705) up to chassis 7512705
6	10 180 784 07 60		Deckschiene seitlich links Cover rail, lateral, left				1							) ab Fgst. 7512706) from chassis 7512706
7	10 180 784 08 60		Deckschiene seitlich rechts Cover rail, lateral, right				1							) ab Fgst. 7512706) from chassis 7512706
-	B 3, 9x9, 5 DIN 7981		Linsenblechschraube Lens-hd. sheet metal screw				16							) bis Fgst. 7512705) up to chassis 7512705
-	B 3, 9x16 DIN 7983 verchromt		Linsensenkblechschraube Lens-hd. countersunk sheet metal screw				2							) bis Fgst. 7512705) up to chassis 7512705
-	4 N 56 d verchromt		Senkscheibe Countersunk washer	) für Verkleidung seitlich an Dach) for covering, lateral to roof			2							) bis Fgst. 7512705) up to chassis 7512705
-	B 3, 9x13 DIN 7983 verchromt		Linsensenkblechschraube Lens-hd. countersunk sheet metal screw				2							) bis Fgst. 7512705) up to chassis 7512705
							4							ab Fgst. 7512706 from chassis 7512706
-	4 N 56 b		Senkscheibe Countersunk washer				2							bis Fgst. 7512705 up to chassis 7512705

Bild-Nr. Fig. No.	Teilnummer No. of spare part	And.-M. Modif.No.	Benennung Denomination	Fußnote Footnote	Anzahl für Baumuster Quantity for models alle all	010	011	030	037	10 50	11 51	20 60	21 61	Bemerkungen Remarks
-	4 N 56 d verchromt		Senkscheibe / Countersunk washer) für Verkleidung seitlich an Dach / for covering, lateral, to roof				2							
7a	10 120 696 01 03		Spannspriegel / Tightening bow)				1							ab Fgst. 7512706 / from chassis 7512706
8	120 997 06 81		Gummitülle (für Deckschiene seitlich) / Grommet (for cover rail, lateral)				2							ab Fgst. 6506512 / from chassis 6506512
9	000 987 09 32		Gummischlauch 3840 mm lang (für Verkleidung an Dach) / Rubber hose, 3,840 mm long (for covering to roof)				1							laufende Meter bestellen / order by the meter
-	10 120 690 05 52		Dachverkleidung hinten / Roof covering, rear) Himmel / Dome) bei Bestellung Farbe angeben / state colour when ordering				1							bis Fgst. 7512705 / up to chassis 7512705
14	10 120 690 13 52		Dachverkleidung hinten / Roof covering, rear)				1							ab Fgst. 7512706 / from chassis 7512706
15	10 120 696 01 07		Spannspriegel / Tightening bow				1							
-	12 136 781 00 20		Ankerplatte / Anchor plate) für Vorbau oben Mitte / for body front end, top, cente				1							bis Fgst. 6507205 / up to chassis 6507205
16	10 120 781 00 20		Ankerplatte / Anchor plate)				1							ab Fgst. 6507206 / from chassis 6507206
17	10 187 781 01 29		Unterlegplatte / Shim 1,00 mm dick / 1.00 mm thick) wahlweise / optional				a. B. / a. r.							
-	10 187 781 02 29		Unterlegplatte / Shim 1,50 mm dick / 1.50 mm thick)				a. B. / a. r.							

Bild-Nr. Fig. No.	Teilnummer No. of spare part	And.-M. Modif. No.	Benennung Denomination	Fußnote Footnote	Anzahl für Baumuster Quantity for models alle all	010	011	030	037	10 50	11 51	20 60	21 61	Bemerkungen Remarks
17a	10 120 657 00 11		Gewindeplatte Threaded plate				1							ab Fgst. 7512706 from chassis 7512706
-	AM 8x45 DIN 7987-4 S verchromt		Senkschraube Countersunk screw für Ankerplatte an Vorbau for anchor plate to body front end				2							bis Fgst. 7512705 up to chassis 7512705
-	AM 8x15 DIN 7987-4 S verchromt		Senkschraube Countersunk screw				2							ab Fgst. 7512706 from chassis 7512706
-	10 120 781 00 27		ersetzt durch 10 120 781 01 27 replaced by				-							
18	10 120 781 01 27		Abstandleiste vorn (an Vorbau) bis Fgst. 6511509 2 Abstandleisten liefern Spacer moulding, front (to body front end) up to chassis 6511509 2 spacer moulding have to be delivered				2							bis Fgst. 8507863 up to chassis 8507863
-	12 136 781 01 21		Kurvenstück links Curved piece, left				1							bis Fgst. 7512705 up to chassis 7512705
-	12 136 781 02 21		Kurvenstück rechts Curved piece, right an Dachausschnitt vorn mit Aufschrift "Webasto" at roof section, front with inscription "Webasto"				1							
19	10 120 781 03 21		Kurvenstück links Curved piece, left				1							ab Fgst. 7512706 from chassis 7512706
20	10 120 781 04 21		Kurvenstück rechts Curved piece, right				1							
-	AM 6x10 DIN 7987-4 S verchromt		Senkschraube (für Kurvenstück an Dach) Countersunk screw (for curved piece to roof)				4							

Bild-Nr. Fig. No.	Teilnummer No. of spare part	And.-M. Modif.No.	Benennung Denomination	Fußnote Footnote	Anzahl für Baumuster Quantity for models alle all	010	011	030	037	10 50	11 51	20 60	21 61	Bemerkungen Remarks
21	10 180 781 02 17		Faltband (für Verschlußspriegel) Folding strap (for locking bow)				2							
-	10 120 781 00 13		ersetzt durch 120 781 00 33 replaced by				-							
22	120 781 00 13		Abdeckschiene vorn (an Vorbau oben) Cover rail, front (at body front end, top)				1							
-	B 3, 5x19 DIN 7983 verchromt		Linsensenkblechschraube Lens-hd. countersunk sheet metal screw) für Abdeckschiene vorn an Dach) for cover rail, front, to roof				8							
-	B 3, 5x9, 5 DIN 7982 verchromt		Senkblechschraube Countersunk sheet metal screw				2							bis Fgst. 8507863 up to chassis 8507863
-	10 180 782 01 25		ersetzt durch 180 782 01 25 replaced by				-							
23	180 782 01 25		Gleitschiene links Sliding rail, left) für Führungsschiene an Dachausschnitt oben) for guide rail to roof section, top				1							
-	10 180 782 02 25		ersetzt durch 180 782 02 25 replaced by				-							
24	180 782 02 25		Gleitschiene rechts Sliding rail, right				1							
-	B 3, 5x13 DIN 7982 verchromt		Senkblechschraube Countersunk sheet metal screw) für Gleitschiene an Dach) for sliding rail to roof				16							
-	B 3, 5x9, 5 DIN 7982 verchromt		Senkblechschraube Countersunk sheet metal screw				4							bis Fgst. 8507863 up to chassis 8507863

Bild-Nr. Fig. No.	Teilnummer No. of spare part	And.-M. Modif. No.	Benennung Denomination	Fußnote Footnote	Anzahl für Baumuster Quantity for models alle all	010	011	030	037	10 50	11 51	20 60	21 61	Bemerkungen Remarks
-	000 989 19 85		Knetgummi 3670 mm lang (für Gleitschiene am Dach) Rubber, 3,670 mm long (for sliding rail to roof)				n. B. a. r.							laufende Meter bestellen order by the meter
-	10 120 781 01 22		ersetzt durch 120 781 01 22 replaced by				-							
25	120 781 01 22		Eckstück links Corner piece, left				1							
-	10 120 781 02 22		ersetzt durch 120 781 02 22 replaced by				-							an Vorbau oben at body front end, top
26	120 781 02 22		Eckstück rechts Corner piece, right				1							
-	3,5x9,5 DIN 7982 verchromt		Senkblechschraube Countersunk sheet metal screw				4							bis Fgst. 8507863 up to chassis 8507863
-	B 3,5x25 DIN 7983 verchromt		Linsensenkblechschraube Lens-hd. countersunk sheet metal screw				2							für Eckstück an Dach for corner piece to roof ab Fgst. 8507864 from chassis 8507864
-	B 3,5x32 DIN 7983 verchromt		Linsensenkblechschraube Lens-hd. countersunk sheet metal screw				2							
-	000 989 19 85		Knetgummi 150 mm lang Rubber, 150 mm long				n. B. a. r.							laufende Meter bestellen order by the meter

Bild-Nr. Fig.No.	Teilnummer No. of spare part	And.-M. Modif.No.	Benennung Denomination	Fußnote Footnote	Anzahl für Baumuster Quantity for models: alle all	010	011	030	037	10 50	11 51	20 60	21 61	Bemerkungen Remarks
-	10 180 780 02 03		Schiebedach (bewegliches Teil) / Sliding roof (movable part)				1							bis Fgst. 7512705 / up to chassis 7512705
27	10 180 780 03 03		Schiebedach (bewegliches Teil) / Sliding roof (movable part)	bei Bestellung Farbe angeben / state colour when ordering			1							ab Fgst. 7512706 / from chassis 7512706
29	10 180 780 00 40		Himmel (ohne Abschlußschiene) / Dome (without cover rail)				1							
-	10 120 690 00 51		Abschlußschiene / Cover rail	für Himmelbefestigung / for fixing of dome			1							bis Fgst. 7512705 / up to chassis 7512705
30[b]	10 120 695 01 86		Abschlußschiene / Cover rail	für Himmelbefestigung / for fixing of dome			1							ab Fgst. 7512706 / from chassis 7512706
-	10 180 780 02 20		Schiebedachbezug außen / Sliding roof cover, outside	bei Bestellung Farbe angeben / state colour when ordering			1							bis Fgst. 6507159 / up to chassis 6507159
31	10 180 780 03 20		Schiebedachbezug außen / Sliding roof cover, outside	bei Bestellung Farbe angeben / state colour when ordering			1							ab Fgst. 6507160 / from chassis 6507160
-	10 120 781 03 14		Blechhaube vorn / Sheet metal cover, front				1							bis Fgst. 6507159 / up to chassis 6507159
32	10 120 781 04 14		Blechhaube vorn / Sheet metal cover, front				1							ab Fgst. 6507160 / from chassis 6507160

Bild-Nr. Fig.No.	Teilnummer No. of spare part	And.-M. Modif.No.	Benennung Denomination	Fußnote Footnote	Anzahl für Baumuster Quantity for models alle all	010	011	030	037	10 50	11 51	20 60	21 61	Bemerkungen Remarks
33	000 987 32 33		Gummiprofil 1320 mm lang (an Blechhaube vorn) Rubber moulding, 1, 320 mm long (to sheet metal cover, front)				1							laufende Meter bestellen order by the meter
34	10 120 781 02 14		Abschlußschiene (Blechhaube hinten mit Drahtseil) Cover rail (sheet metal cover, rear, with wire cable)				1							
34a	000 781 00 66		Drahtseil 1715 mm lang (mit verlöteten Enden) Wire cable, 1, 715 mm long (with soldered ends)				2							))))))
-	000 987 32 33		ersetzt durch 000 987 09 32 replaced by				-							) laufende Meter bestellen) order by the meter)
-	000 987 09 32		Gummiprofil 1300 mm lang (für Schiebedachbezug außen) Rubber moulding, 1, 300 mm long (for sliding roof cover, outside)				2							)))))
35	10 120 784 01 20		Spriegelstreifen (Rolldachstoff) Bow strip (sliding roof canvas)				2							
36	10 120 781 05 23		Stahl-Verschlußspriegel Steel bow				1							
37	10 120 783 01 84		Verschlußhebel (Griff) Locking lever (handle)				1							
37a	000 783 03 34		Feder (für Verschlußhebel) Spring (for locking lever)				1							

Bild-Nr. Fig. No.	Teilnummer No. of spare part	And.-M. Modif.No.	Benennung Denomination	Fußnote Footnote	Anzahl für Baumuster Quantity for models: alle all	010	011	030	037	10 50	11 51	20 60	21 61	Bemerkungen Remarks
38	10 120 783 00 15		Gelenkbolzen (für Verschlußhebel an Verschlußspriegel) Joint pin (for locking lever to bow)				1							
39	10 120 783 00 85		Rosette (für Verschlußhebel) Escutcheon (for locking lever)				1							
-	AM 2, 6x8 DIN 63-4 S verchromt		Senkschraube (für Rosette an Verschlußspriegel) Countersunk screw (for escutcheon to bow)				2							
40	12 136 783 00 86		Zierplatte Ornamental plate				1							
-	10 120 783 00 97		ersetzt durch 120 783 00 97 replaced by				"							
41	120 783 00 97		Gummiplatte (unter Zierplatte) Rubber plate (under ornamental plate)				1							
42	10 180 781 01 24		Zwischenspriegel Intermediate bow				3							
43	10 180 781 02 17		Faltband Strap				6							
-	10 120 781 02 25		Faltespriegel Folding bow				4							bis Fgst. 6505744 up to chassis 6505744
44	10 120 781 03 25		Faltespriegel Folding bow				4							ab Fgst. 6505745 from chassis 6505745
-	000 781 00 30		Schutzkappe (für Zwischenspriegel) Protective cap (for intermediate bow)				6							

Bild-Nr. Fig. No.	Teilnummer No. of spare part	And.-M. Modif.No.	Benennung Denomination	Fußnote Footnote	Anzahl für Baumuster Quantity for models: alle all	010	011	030	037	10 50	11 51	20 60	21 61	Bemerkungen Remarks
-	000 781 01 20		Schutzkappe (für Falkspiegel) Protective cap (for folding bow)				8							
-	000 989 17 85		Knetgummi 25x1, 1450 mm lang) Rubber, 25x1, 1,450 mm long) für Schiebedach				n. B. a.r.							lfd. Meter bestellen order by the meter
-	120 990 00 50		Bundspringstopmutter) hinten an Aufbau Spring stop nut with collar) for sliding roof, rear, to body				4							
45	130 990 31 40		Scheibe) Washer)				12							
-	M 6x22 DIN 931-8 G		Sechskantschraube) Hex.-hd. screw)				2							
-	B 6 DIN 127		Federring) Lock washer) für Drahtseil an Dachrahmen for wire cable to roof frame				2							
-	A 6,4 DIN 9021		Scheibe) Washer)				4							
-	000 990 27 91		Käfigklammer mit) Springstopmutter) Cage clip with) spring stop nut)				2							ab Fgst. 7512706 from chassis 7512706
			Sonderwunsch - Stahlschiebedach Special Request, Steel Sliding Roof											
-	30 180 782 00 24		ersetzt durch 189 782 00 24 zusammen mit 1 Gummiprofil 189 782 01 98 replaced by 189 782 00 24 together with 1 rubber moulding 189 782 01 98						-					bis Fgst. 8503800 up to chassis 8503800
-	189 782 00 24		Befestigungsschiene (für Abdichtung vorn an Dach) Fixing rail (for sealing, front, to roof)						1					ab Fgst. 85 03801 from chassis 8503801

Bild-Nr. Fig. No.	Teilnummer No. of spare part	And.-M. Modif. No.	Benennung Denomination	Fußnote Footnote	Anzahl für Baumuster Quantity for models: alle all	010	011	030	037	10 50	11 51	20 60	21 61	Bemerkungen Remarks
-	30 180 782 01 24		Bockleiste mit Bogenstück links Support rail with curved piece, left						1					an Verstärkungsrahmen to reinforcement frame
-	30 180 782 02 24		Bockleiste mit Bogenstück rechts Support rail with curved piece, right						1					an Verstärkungsrahmen to reinforcement frame
-	B 3, 9x9, 5 DIN 7981		Linsenblechschraube (für Bockleiste und Befestigungsschiene an Verstärkungsrahmen) Lens-hd. sheet metal screw (for support rail and fixing rail to reinforcement frame)						17					ab Fgst. 8503801 from chassis 8503802
-	189 782 01 98		Gummiprofil 905 mm lang (für Befestigungsschiene vorn an Dach) Rubber moulding, 905 mm long (for fixing rail, front, to roof)						1					
-	003 997 72 82		Schlauch für Wasserablauf seitlich 1100 mm lang für Wasserablauf hinten oben 250 mm lang für Wasserablauf hinten 1140 mm lang Hose for water drain, lateral 1,100 mm long for water drain, rear, top 250 mm long for water drain, rear 1,140 mm long						2 2 2					bis Fgst. 8512054 up to chassis 8512054 ab Fgst. 8512055 from chassis 8512055 laufende Meter bestellen order by the meter
-	002 997 98 82		Schlauch (für Wasserablauf vorn, 1200 mm lang) Hose (for water drain, front, 1,200 mm long)						2					ab Fgst. 8512055 from chassis 8512055
-	002 997 52 82		Schlauch (für Wasserablauf hinten, 710 mm lang) Hose (for water drain, rear, 710 mm long)						2					bis Fgst. 8512054 up to chassis 8512054
-	000 997 28 81		Gummitülle (für Wasserablaufrohrdurchtritt im Verbau.) Grommet (for water drain pipe opening in body front end)						2					ab Fgst. 8512055 from chassis 8512055
-	000 993 00 98		Abdämpfung (Moltopren 5 mm dick) (für Dach und Abdeckung) Antisqueak (moltopren, 5 mm thick) (for roof and covering)						n. B.					laufende Meter bestellen order by the meter

Bild-Nr. Fig. No.	Teilnummer No. of spare part	And.-M. Modif. No.	Benennung Denomination	Fußnote Footnote	Anzahl für Baumuster Quantity for models alle all	010	011	030	037	10 50	11 51	20 60	21 61	Bemerkungen Remarks
-	000 983 30 92		Abdämpfung (Filztuch schwarz, 2 mm dick) Dach vorn an Verstärkungsrahmen hinten Antisqueak (felt cloth, black, 2 mm thick) roof, front to reinforcement frame, rear						1 1					
-	000 983 41 92		Abdämpfung (Jutefilz 8 mm dick) Dach hinten Dach vorn quer Dach seitlich Mitte Dach seitlich hinten an Dachrahmen - Scheuerschutz Antisqueak (jute felt, 8 mm thick) roof, rear roof, front, crosswise roof, lateral, center roof, lateral, rear to roof frame - protection against friction						1 1 2 2 2					laufende Meter bestellen order by the meter
-	000 983 23 92		Unterlage (Waffelfilz 15 mm dick) an Dachrahmen vorn (40x30 mm) Pad (waffle felt, 15 mm thick) to roof frame, front (40x30 mm)						2					
-	30 180 780 00 56		Abdeckung (für Schiebedach hinter Dachöffnung) Covering (for sliding roof behind roof opening)						1					
-	A 4x11x10 DIN 7331		Hohlniet (für Abdeckung an Verstärkungsrahmen) Hollow rivet (for covering to reinforcement frame)						8					
-	30 180 780 00 21		ersetzt durch 180 780 01 21 zusammen mit 1 Muldeneinsatz 110 783 00 60 1 Verschlußhebel 110 783 00 84 replaced by 180 780 01 21 together with 1 recess insert 110 783 00 60 1 locking lever 110 783 00 84						-					bis Fgst. 9509207 up to chassis 9509207

Bild-Nr. Fig.No.	Teilnummer No. of spare part	And.-M. Modif.No.	Benennung Denomination	Fußnote Footnote	Anzahl für Baumuster Quantity for models alle all	010	011	030	037	10 50	11 51	20 60	21 61	Bemerkungen Remarks
-	180 780 01 21		Deckel ohne Beschläge Cover without fittings						1					ab Fgst. 9509208 from chassis 9509208
-	110 780 01 26		Rolle Roller						2					
-	110 783 04 15		Rollenbolzen Roller pin						2					
-	000 983 30 92		Abdämpfung (Filztuch schwarz 2 mm dick) Antisqueak (felt cloth, black, 2 mm thick)						1					) laufende Meter bestellen) order by the meter
-	000 987 32 33		Gummiprofil 510 mm lang (für Halteschiene seitlich) Rubber moulding, 510 mm long (for retaining rail, lateral)						2					
-	30 180 780 00 40		Himmel (Bezug für Deckel, fertig genäht) Dome (lining for cover, completely sewn)						1					bei Bestellung Farbe angeben state colour when ordering
-	110 782 01 35		Blattfeder links Leaf spring, left						1					) zu Dachbeplankung) 180 650 00 70) to roof panel) 180 650 00 70
-	110 782 02 35		Blattfeder rechts Leaf spring, right						1					
-	AM 4x12 DIN 7987-4S verchromt		Senkschraube (für Blattfeder an Dach) Countersunk screw (for leaf spring to roof)						4					
-	10 189 783 00 60		Muldeneinsatz (an Deckel) Recess insert (to cover)						1					bis Fgst. 9509207 up to chassis 9509207

10023

Bild-Nr. Fig. No.	Teilnummer No. of spare part	And.-M. Modif.No.	Benennung Denomination	Fußnote Footnote	Anzahl für Baumuster Quantity for models alle all	010	011	030	037	10 50	11 51	20 60	21 61	Bemerkungen Remarks
-	110 783 00 60		Muldeneinsatz (an Deckel) Recess insert (to cover)						1					ab Fgst. 9509208 from chassis 9509208
-	000 987 98 40		Gummidämpfer) Rubber damper)						1					
-	AM 4x6 DIN 7986-4 S verchromt		Halbrundschraube) für Muldeneinsatz an Deckel Round-hd. screw) for recess insert to cover						1					
-	4,3x8 DIN 433 verchromt		Scheibe) Washer)						1					
-	110 783 00 84		Verschlußhebel an Deckel Locking lever to cover						1					
-	110 783 03 15		Gewindebolzen (für Verschlußhebel an Deckel) Threaded pin (for locking lever to cover)						1					ab Fgst. 9509208 from chassis 9509208
-	189 783 00 15		Arretierbolzen) Arrester pin) in Verschlußhebel) in locking lever						1					
-	189 783 00 34		Rückholfeder) Return spring)						1					ab Fgst. 8503801 from chassis 8503801
-	189 782 00 28		Gleitwinkel hinten) Sliding angle, rear) an Deckel links und rechts) to cover, left and right						2					zu Dachbeplankung 30 180 650 04 70 to roof panel 30 180 650 04 70
-	180 782 00 28		Gleitwinkel hinten) Sliding angle, rear)						2					zu Dachbeplankung 180 650 00 70 to roof panel 180 650 00 70

Bild-Nr. Fig. No.	Teilnummer No. of spare part	And.-M. Modif.No.	Benennung Denomination	Fußnote Footnote	Anzahl für Baumuster Quantity for models: alle all	010	011	030	037	10 50	11 51	20 60	21 61	Bemerkungen Remarks
-	189 782 01 28		Gleitwinkel Sliding angle) vorn links an Deckel) front, left, to cover						1					zu Dachbeplankung 30 180 650 04 70 to roof panel 30 180 650 04 70
-	180 782 01 28		Gleitwinkel Sliding angle						1					zu Dachbeplankung 180 650 00 70 to roof panel 180 650 00 70
-	199 782 02 28		Gleitwinkel Sliding angle) vorn rechts an Deckel) front, right, to cover						1					zu Dachbeplankung 30 180 650 04 70 to roof panel 30 180 650 04 70
-	180 782 02 28		Gleitwinkel Sliding angle						1					zu Dachbeplankung 180 650 00 70 to roof panel 180 650 00 70
-	M 5x6 DIN 933-8 G		Sechskantschraube Hex.-hd. screw						4					
-	A 5,3 DIN 6797		Zahnscheibe Toothed washer						4					
-	AM 4x15 DIN 88-4 S verchromt		Linsensenkschraube Lens-hd. countersunk screw) für Gleitwinkel an Deckel) for sliding angle to cover						2					
-	EM 4x15 DIN 7513		Linsensenkschneidschraube Lens-hd. countersunk tapping screw						2					
-	000 985 06 62		Blechsenkscheibe Countersunk sheet metal washer						4					

10023

Bild-Nr. Fig.No.	Teilnummer No. of spare part	And.-M. Modif.No.	Benennung Denomination	Fußnote Footnote	Anzahl für Baumuster Quantity for models									Bemerkungen Remarks
					alle all	010	011	030	037	10 50	11 51	20 60	21 61	
-	000 987 97 40		Gummipuffer (an Deckel hinten) Rubber buffer (to cover, rear)						7					
-	30 180 782 00 13		Abdeckschiene vorn quer Cover rail, front, cross						1					
-	B 2, 9x9, 5 DIN 7983 verchromt		Linsensenkblechschraube (für Abdeckschiene an Verstärkungsrahmen) Lens-hd. countersunk sheet metal screw (for cover rail to reinforcement frame)						5					
-	30 180 782 01 26		Gleitschiene seitlich links Sliding rail, lateral, left						1					zu Dachbeplankung 30 180 650 04 70 to roof panel 30 180 650 04 70
-	180 782 01 26		Gleitschiene seitlich links Sliding rail, lateral, left						1					zu Dachbeplankung 180 650 00 70 to roof panel 30 180 650 04 70
-	30 180 782 02 26		Gleitschiene seitlich rechts Sliding rail, lateral, right						1					zu Dachbeplankung 30 180 650 04 70 to roof panel 30 180 650 04 70
-	180 782 02 26		Gleitschiene seitlich rechts Sliding rail, lateral, right						1					zu Dachbeplankung 180 650 00 70 to roof panel 180 650 00 70
-	B 3, 9x9, 5 DIN 7982		Senkblechschraube)für Gleitschiene Countersunk sheet metal screw)an Verstärkungs-)rahmen)for sliding rail						10					
-	000 983 06 98		Unterlage (Moltopren 15x20x1000))to reinforce- Pad (moltopren, 15x20x1, 000))ment frame						1					laufende Meter bestellen order by the meter zu Dachbeplankung 180 650 00 70 to roof panel 180 650 00 70

Bild-Nr. Fig. No.	Teilnummer No. of spare part	And.-M. Modif. No.	Benennung Denomination	Fußnote Footnote	Anzahl für Baumuster Quantity for models: alle all	010	011	030	037	10 50	11 51	20 60	21 61	Bemerkungen Remarks
-	000 987 50 52		Abdichtgummi hinten quer 1060 mm lang Sealing rubber, rear, crosswise 1,060 mm long						1					
-	000 985 00 29		Wollplüschprofil seitlich links und rechts und vorn, 2000 mm lang Wool-plush section lateral, left and right and front, 2,000 mm long	laufende Meter bestellen / order by the meter					1					bis Fgst. 8503800 up to chassis 8503800
			seitlich links und rechts 530 mm lang lateral, left and right 530 mm long	laufende Meter bestellen / order by the meter					2					ab Fgst. 8503801 from chassis 8503801
-	110 782 00 28		Keilstück (für Schiebedach) Gib key (for sliding roof)						2					
-	110 782 00 11		Beilageplättchen Shim						2					
-	110 782 01 11		Unterlage links Base plate, left						1					zu Dachbeplankung 180 650 00 70 to roof panel 180 650 00 70
-	110 782 02 11		Unterlage rechts Base plate, right						1					
-	AM 4x20 DIN 7988-4 S		Linsensenkschraube (für Keilstück, Beilageplättchen und Unterlegplatte an Verstärkungsrahmen) Lens-hd. countersunk screw (for gib key, shim and base plate to reinforcement frame)						4					

10023

Bild-Nr. Fig.No.	Teilnummer No. of spare part	And.-M. Modif.No.	Benennung Denomination	Fußnote Footnote	Anzahl für Baumuster Quantity for models alle all	010	011	030	037	10 50	11 51	20 60	21 61	Bemerkungen Remarks
-	000 987 18 40		Gummipuffer (für Deckel-Anschlag) Rubber buffer (for cover stop)						2					zu Dachbeplankung 180 650 00 70 to roof panel 180 650 00 70
-	30 180 690 00 52		Himmel mit Spannspriegel (fertig genäht) Dome with bow (completely sewn)						1					) bei Bestellung Farbe angeben) when ordering state colour)
-	30 180 690 01 52		Himmel ohne Spannspriegel (fertig genäht) Dome without bow (completely sewn)						1					
-	30 180 696 01 06		Spannspriegel, 5. von vorn Bow, 5th from front						1					
-	30 180 696 02 06		Spannspriegel, 4. von vorn Bow, 4th from front						1					
-	30 180 696 03 06		Spannspriegel, 3. von vorn Bow, 3rd from front						2					
-	30 180 696 04 06		Spannspriegel, 2. von vorn Bow, 2nd from front						2					
-	30 180 696 05 06		Spannspriegel, 1. von vorn Bow, 1st from front						2					
-	B 3, 9x9, 5 DIN 7981		Linsenblechschraube (für Spannspriegel an Verstärkungsrahmen) Lens-hd. sheet metal screw (for bow to reinforcement frame)						12					

Bild-Nr. Fig.No.	Teilnummer No. of spare part	And.-M. Modif.No.	Benennung Denomination	Fußnote Footnote	Anzahl für Baumuster Quantity for models									Bemerkungen Remarks
					alle all	010	011	030	037	10 50	11 51	20 60	21 61	
			Innenausstattung Interior Appointments											
-	10 180 810 01 17		ersetzt durch 180 810 00 17) replaced by)	99		-	-							
1	180 810 00 17		Rückblickspiegel Rear view mirror			1	1							
-	30 180 810 00 17		ersetzt durch 40 186 810 00 09) blendfrei zusammen mit) anti-dazzle 1 Fuß 30 180 811 00 25) replaced by 40 186 810 00 09) together with) 1 foot 30 180 811 00 25)				-	-						bis Fgst. 8506555 up to chassis 8506555
-	180 810 01 17		Rückblick-spiegel Rear view mirror)					1	1					ab Fgst. 8506556 from chassis 8506556
2	40 186 810 00 09		Spiegel, blendfrei (mit Kugelbolzen, ohne Spiegelfuß) Mirror, anti-dazzle (with ball pin, without base)		1									
3	000 811 00 63		Kugelbolzen (zum Verstellen des Spiegels) Ball pin (for adjusting of mirror)		1									
-	10 120 811 01 25		ersetzt durch 180 810 00 38) zusammen mit) 1 Grundplatte 180 811 00 11) für Rückblick-spiegel replaced by 180 810 00 38) for rear view mirror together with) 1 base plate 180 811 00 11)			-	-							bis Fgst. 8509396 up to chassis 8509396
4	180 810 00 38		Fuß Base)			1	1							ab Fgst. 8509397 from chassis 8509397

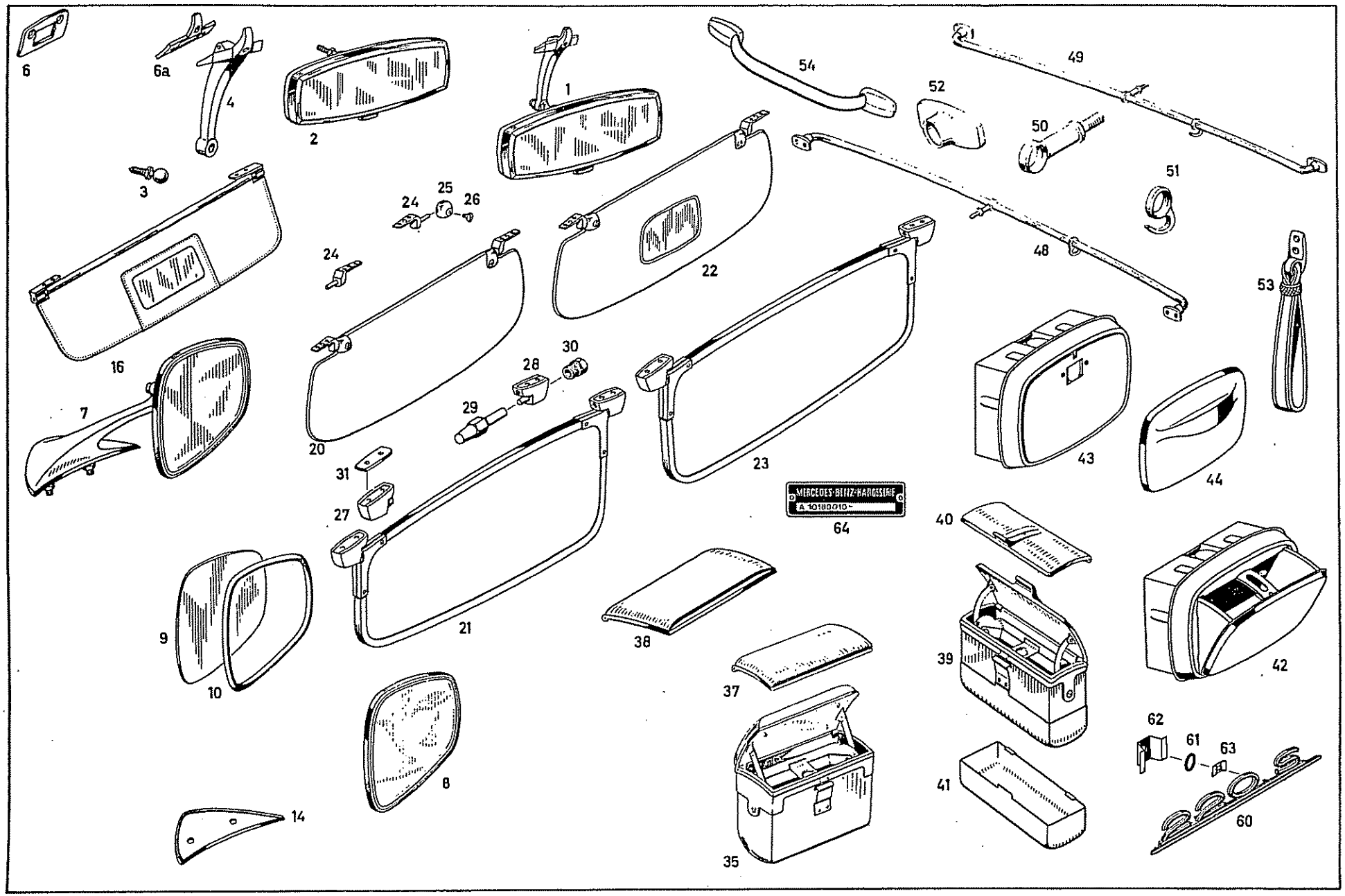
6
6a
4
2
1
54
49
52
50
3
51
24
25
26
48
53
22
16
30
28
29
7
20
23
43
44
31
27
64
40
21
38
9
10
39
42
37
8
62
61
63
14
35
41
60

Bild-Nr. Fig. No.	Teilnummer No. of spare part	And.-M. Modif.No.	Benennung Denomination	Fußnote Footnote	Anzahl für Baumuster Quantity for models									Bemerkungen Remarks
					alle all	010	011	030	037	10 50	11 51	20 60	21 61	
-	00 180 811 00 25		Fuß Base					1	1					bis Fgst. 8506555 up to chassis 8506555
-	180 810 01 88		Fuß Base	2										ab Fgst. 8506556 from chassis 8506556
-	00 180 811 00 18		Abdeckkappe Cap		für Rückblickspiegel for rear view mirror			1	1					bis Fgst. 8506555 up to chassis 8506555
6a	180 811 01 11		Grundplatte Base plate					1	1					ab Fgst. 8506556 from chassis 8506556
6a	180 811 00 11		Grundplatte Base plate			1	1							ab Fgst. 8509397 from chassis 8509397
-	B 4,2x32 DIN 7983 verchromt		Linsensenkblechschraube Lens-hd. countersunk sheet metal screw			3	3							bis Fgst. 8509396 up to chassis 8509396
-	AM 5x18 DIN 7997-4 S		Senkschraube Countersunk screw		für Rückblickspiegel an Vorderwand innen for rear view mirror at front wall, inside			2	2					bis Fgst. 8506555 up to chassis 8506555
-	AM 5x25 DIN 7997-4 S		Senkschraube Countersunk screw					2	2					ab Fgst. 8506556 from chassis 8506556
-	000 994 13 45		Spreizclipsmutter Clip nut			3	3							bis Fgst. 8509396 up to chassis 8509396
-	B 4,2x32 DIN 7982		Senkblechschraube Countersunk sheet metal screw		für Grundplatte an Vorderwand for base plate at front wall	2	2							ab Fgst. 8509397 from chassis 8509397
-	B 4,2x25 DIN 7982		Senkblechschraube Countersunk sheet metal screw			1	1							

Bild-Nr. Fig. No.	Teilnummer No. of spare part	And.-M. Modif.No.	Benennung Denomination	Fußnote Footnote	Anzahl für Baumuster Quantity for models									Bemerkungen Remarks
					alle all	010	011	030	037	10 50	11 51	20 60	21 61	
-	000 994 13 45		Spreizclipsmutter Clip nut			3	3							
-	10 180 810 00 16		ersetzt durch 10 180 810 99 16 replaced by			-	-							
-	10 180 810 99 16		Rückblickspiegel außen links Rear view mirror, outside, left			1	1							für Exportfahrzeuge Sonderwunsch for export cars special request
-	10 180 810 04 16		ersetzt durch 10 180 810 98 16 replaced by			-	-							
-	10 180 810 98 16		Rückblickspiegel außen rechts Rear view mirror, outside, right			1	1							Sonderwunsch special request
-	30 180 810 00 16		ersetzt durch 30 180 810 99 16 replaced by					-	-					
7	30 180 810 99 16		Rückblickspiegel außen links Rear view mirror, outside, left					1	1					für Exportfahrzeuge Sonderwunsch for export cars special request
-	30 180 810 04 16		ersetzt durch 30 180 810 98 16 replaced by					-	-					
-	30 180 810 98 16		Rückblickspiegel außen rechts Rear view mirror, outside, right					1	1					Sonderwunsch special request
8	10 180 810 00 09		Spiegelgehäuse mit Glas und Befestigungsbolzen mirror housing with glass and fixing pin	2	-									
9	10 180 811 01 66		Spiegelglas Mirror glass		1									

Bild-Nr. Fig. No.	Teilnummer No. of spare part	And.-M. Modif. No.	Benennung Denomination	Fußnote Footnote	Anzahl für Baumuster Quantity for models alle all	010	011	030	037	10 50	11 51	20 60	21 61	Bemerkungen Remarks
10	000 811 01 65		Glashaltering (Kunststoffschlauch) Glass holding ring (hose)		1									
-	000 811 01 62		Korkscheibe (hinter Spiegelglas) Cork washer (behind mirror glas)	2	-									
-	000 811 02 62		Druckfeder (hinter Spiegelglas) Pressure spring (behind mirror glass)	2	-									
-	10 180 811 01 25		Spiegelfuß links Mirror base, left	2		-	-							
-	10 180 811 02 25		Spiegelfuß rechts Mirror base, right	2		-	-							
-	30 180 811 01 25		Spiegelfuß links Mirror base, left	2				-	-					
-	30 180 811 02 25		Spiegelfuß rechts Mirror base, right	2				-	-					
-	10 180 811 00 96		Gummiunterlage links Rubber pad, left			1	1							
-	10 180 811 02 96		Gummiunterlage rechts Rubber pad, right			1	1							
14	30 180 811 00 96		Gummiunterlage links Rubber pad, left					1	1					
-	30 180 811 04 96		Gummiunterlage rechts Rubber pad, right					1	1					
-	10 180 811 00 11		Gegenplatte links Counter plate, left	2		-	-							

16023

Bild-Nr. Fig. No.	Teilnummer No. of spare part	And.-M. Modif.No.	Benennung Denomination	Fußnote Footnote	Anzahl für Baumuster Quantity for models									Bemerkungen Remarks
					alle all	010	011	030	037	10 50	11 51	20 60	21 61	
-	10 180 811 02 11		Gegenplatte rechts Counter plate, right	2		-	-							
-	30 180 811 00 11		Gegenplatte Counter plate	2				-	-					
-	B 6 DIN 127		Federring Lock washer		2									für Rückblickspiegel an Vorderkotflügel for rear view mirror at front mudguard
-	M 6 DIN 934-5 S		Sechskantmutter Hex. nut		2									
-	10 120 810 05 10		Sonnenblende links (wird bei RL rechts montiert) (austauschbar mit 10 180 810 09 10, wenn die rechte Blende 10 180 810 10 10 mitgeliefert wird) Sun visor, left (is mounted on right side in case of right-hand drive) (exchangeable with 10 180 810 09 10, if the right sun visor 10 180 810 10 10 is delivered in addition)			1	1							bis Fgst. 7505263 up to chassis 7505263
-	10 180 810 01 10		Sonnenblende links Sun visor, left			1	1					+		bei Bestellung Farbe angeben when ordering state colour
16	10 180 810 02 10		Sonnenblende rechts (austauschbar mit 10 180 810 10 10, wenn die linke Blende 10 180 810 09 10 mitgeliefert wird) Sun visor, right (exchangeable with 10 180 810 10 10, if the left sun visor 10 180 810 09 10 is delivered in addition)			1	1			+	+			mit Spiegel with mirror
-	10 120 811 00 41		Lagerbock außen Support, outside			2	2							bis Fgst. 7505263 up to chassis 7505263

Bild-Nr. Fig. No.	Teilnummer No. of spare part	And.-M. Modif.No.	Benennung Denomination	Fußnote Footnote	Anzahl für Baumuster Quantity for models: alle all	010	011	030	037	10 50	11 51	20 60	21 61	Bemerkungen Remarks
-	10 120 811 00 52		Lagerbock innen Support, inside			2	2							)
-	10 191 811 00 15		Kegelstift Tapered pin			2	2							) bis Fgst. 7505263) up to chassis 7505263
-	10 191 811 00 42		Druckfeder rohe Pressure spring raw			2	2							)
20	10 180 810 09 10		Sonnenblende links (wird bei RL rechts montiert) Sun visor, left (is mounted on right side in case of right-hand drive)			1	1							ab Fgst. 7505264 from chassis 7505264
21	30 180 810 01 10		Sonnenblende links Sun visor, left	bei Bestellung Farbe angeben when ordering state colors				1	1	+	+			) bis Fgst. 8505117) up to chassis 8505117
-	30 180 810 03 10		Sonnenblende links Sun visor, left						1			+	+	)
22	10 180 810 10 10		Sonnenblende rechts mit Spiegel (wird bei RL links montiert) Sun visor, right with mirror (is mounted on left side in case of right-hand drive)			1	1							ab Fgst. 7505264 from chassis 7505264
23	30 180 810 02 10		Sonnenblende rechts Sun visor, right					1	1			+	+	) bis Fgst. 8505117) up to chassis 8505117
-	30 180 810 04 10		Sonnenblende rechts mit Spiegel Sun visor, right, with mirror						1	+	+			)

Bild-Nr. Fig. No.	Teilnummer No. of spare part	And.-M. Modif.No.	Benennung Denomination	Fußnote Footnote	Anzahl für Baumuster Quantity for models: alle all	010	011	030	037	10 50	11 51	20 60	21 61	Bemerkungen Remarks
24	10 180 811 00 51		Anschraublager Mounting			4	4							
25	10 180 811 00 61		Kappe Cap			4	4							ab Fgst. 7505264 from chassis 7505264
26	10 180 811 00 43		Mutter Nut			4	4							
-	M 3x12 DIN 91-4 S verchromt		Linsensenkschraube (für Kappe und Mutter an Sonnenblende) Lens-hd. countersunk screw (for cap and nut at sun visor)			4	4							
-	10 186 811 00 66		Spiegel Mirror						1					
-	10 186 811 00 60		Halterahmen (für Spiegel) Fixing frame (for mirror)						1					bei LL rechts montiert, bei RL links montiert is mounted on right side in case of left-hand drive, is mounted on left side in case of right-hand drive
-	A 3x6x8 DIN 7331		Hohlniet (für Halterahmen mit Spiegel an Blende) Hollow rivet (for fixing frame with mirror at sun visor)						4					bis Fgst. 8505117 up to chassis 8505117
27	10 186 810 01 12		Lager außen Mounting, outside					2	2					
28	10 186 810 02 12		Lager innen Mounting, inside					2	2					
29	10 186 811 03 15		Kegelstift Tapered pin					2	2					für Lager innen links und rechts for mounting, inside, left and right
30	10 186 811 01 42		Druckschraube Pressure screw					2	2					

Bild-Nr. Fig. No.	Teilnummer No. of spare part	And.-M. Modif.No.	Benennung Denomination	Fußnote Footnote	Anzahl für Baumuster Quantity for models: alle all	010	011	030	037	10 50	11 51	20 60	21 61	Bemerkungen Remarks
-	N 4,2x16 DIN 7983		Linsensenkblechschraube / Lens-hd. countersunk sheet metal screw) für Sonnenblende an Vorderwand / for sun visor at front wall			8	8							
-	000 994 13 45		Spreizclipsmutter / Clip nut)			8	8							
31	40 1[illegible] 811 01 96		Unterlage / Underlayer) für Sonnenblende an Windschutzrahmen / for sun visor at windscreen frame					4	4					) bis Fgst. 8505117 / up to chassis 8505117
-	AM 4x15 DIN 63-4 S		Senkschraube / Countersunk screw)					8	8					
-	30 180 810 13 10		ersetzt durch / replaced by 180 810 05 10					-		✣	✣			
N -	180 810 05 10		Sonnenblende links / Sun visor, left					1		✣	✣			
-	30 180 810 14 10		ersetzt durch / replaced by 180 810 06 10) bei Bestellung Farbe angeben / when ordering state colour					-		✣	✣			
N -	180 810 06 10		Sonnenblende rechts / Sun visor, right					1		✣	✣			ab Fgst. 8505118 / from chassis 8505118
-	30 180 810 17 10		ersetzt durch / replaced by 180 810 09 10) mit Lederbezug / with leather covering						-	✣	✣			
N -	180 810 09 10		Sonnenblende links / Sun visor, left						1	✣	✣			
-	30 180 810 18 10		ersetzt durch / replaced by 180 810 10 10						-			✣	✣	
N -	180 810 10 10		Sonnenblende rechts / Sun visor, right						1			✣	✣	

	Bild-Nr. Fig. No.	Teilnummer No. of spare part	And.-M. Modif.No.	Benennung Denomination	Fußnote Footnote	Anzahl für Baumuster Quantity for models: alle all	010	011	030	037	10 50	11 51	20 60	21 61	Bemerkungen Remarks
	-	30 180 810 08 10		ersetzt durch 180 810 02 10 replaced by						-	+	+			bei Bestellung Farbe angeben when ordering state colour
N	-	180 810 02 10		Sonnenblende rechts Sun visor, right						1	+	+			mit Spiegel with mirror
	-	30 180 810 07 10		ersetzt durch 180 810 01 10 replaced by						-			+	+	
N	-	180 810 01 10		Sonnenblende links Sun visor, left						1			+	+	mit Lederbezug with leather covering
	-	30 180 811 00 41		Anschraublager links an rechter Blende links an linker Blende Mounting on the left, at right sun visor on the left, at left sun visor					1	1 1					ab Fgst. 8505118 from chassis 8505118
	-	30 180 811 02 41		Anschraublager rechts an linker Blende Mounting on the right, at left sun visor rechts an rechter Blende on the right, at right sun visor					1	1 1					
	-	180 811 01 41		Anschraublager links an linker Blende Mounting on the left, at left sun visor					1						
	-	180 811 02 41		Anschraublager rechts an rechter Blende Mounting on the right, at right sun visor					1						
	-	180 811 00 63		Klemmschraube Clamping screw	2				-	-					
	-	180 811 00 96		Stoffschutzscheibe Canvas protection	2				-	-					

Bild-Nr. Fig. No.	Teilnummer No. of spare part	And.-M. Modif.No.	Benennung Denomination	Fußnote Footnote	Anzahl für Baumuster Quantity for models alle all	010	011	030	037	10 50	11 51	20 60	21 61	Bemerkungen Remarks
-	AM 4x1f DIN 7998-4 S verchromt		Linsenschraube Lens-hd. countersunk screw) für Scharnierblende an Windschutzrahmen for hinge plate at windscreen frame					6	8					))))
-	180 811 01 96		Unterlage Underlayer)					2						) ab Fgst. 8505118) from chassis 8505118))
-	180 811 02 96		Unterlage Underlayer)					2						)))
-	10 180 810 04 30		ersetzt durch 10 180 810 05 30 zusammen mit 1 Deckel 10 180 813 00 05 replaced by 10 180 810 05 30 together with 1 cover 10 180 813 00 05			-	-							))))))))))
-	30 180 810 02 30		ersetzt durch 10 180 810 05 30 zusammen mit 1 Deckel 30 180 810 00 29 replaced by 10 180 810 05 30 together with 1 cover 30 180 810 00 29					-	-					) Ersatzteilvereinfachung) spare part simplification))))))))))
(35)	10 180 810 05 30		Aschenbecher mit Drehbolzen (an Vorbau) Ash-tray with swivel pin (at body front end)		1									))
37	10 180 813 00 09		Deckel Cover) für Aschenbecher for ash-tray			1	1							) bei Bestellung Musterstück) des Furniers mit ein-) senden) when ordering sample) sample of veneer)
38	30 180 810 00 29		Deckel Cover)					1	1					
-	3x7 DIN 7997-St verchromt		Senkholzschraube (für Deckel an Aschenbecher) Countersunk wood screw (for cover at ash-tray)		4									

Bild-Nr. Fig. No.	Teilnummer No. of spare part	And.-M. Modif.No.	Benennung Denomination	Fußnote Footnote	Anzahl für Baumuster Quantity for models									Bemerkungen Remarks
					alle all	010	011	030	037	10 50	11 51	20 60	21 61	
39	10 180 810 01 30		Aschenbecher mit Deckel (an Fondtür) Ash-tray with cover (at rear door)			2	2							) bei Bestellung Musterstück) des Fourniers mit einsenden) when ordering enclose) sample of veneer))
40	10 180 813.01 03		Deckel Cover			2	2							
41	12 136 813 01 04		Metallschale, auswechselbar Metal container, exchangeable			2	2							
42	30 180 810 00 30		Aschenbecher, Fond (an Seitenteilverkleidung Ash-tray, rear compartment (at side part covering)	14				2	2					bei Bestellung Musterstück des Fourniers mit einsenden when ordering enclose sample of veneer
43	30 180 810 01 30		Aschenbecher Ash-tray	14				2	2					
44	30 180 810 01 29		Aschenbecherdeckel Ash-tray cover	14				2	2					bei Bestellung Musterstück des Fourniers mit einsenden when ordering enclose sample of veneer
-	3x10 DIN 7997-St		Halbrundholzschraube (für Deckel an Aschenbecher) Button-hd. wood screw (for cover at ash-tray)	14				4	4					
-	B 4,2x22 DIN 7981		Linsenblechschraube Lens-hd. sheet metal screw) für Aschenbecher an Kasten.) for ash-tray at box	14				4						
-	B 3,5x25 DIN 7971		Zylinderblechschraube Cylindrical sheet metal screw	14					4					
48	10 180 810 07 51		Haltestange links (über Fahrer-und Fondtür) Rod, left (over driver's door and rear door)			1	1							

Bild-Nr. Fig.No.	Teilnummer No. of spare part	And.-M. Modif.No.	Benennung Denomination	Fußnote Footnote	Anzahl für Baumuster Quantity for models alle all	010	011	030	037	10 50	11 51	20 60	21 61	Bemerkungen Remarks
49	10 180 810 08 51		Haltestange rechts (über Fahrer-und Fondtür) Rod, right (over driver's door and rear door)			1	1							
50	10 180 810 01 62		Mittelstütze Support, center			2	2							) bei Bestellung Farbe angeben) state colour when ordering
51	10 180 810 00 67		Kleiderhaken mit Plasticprofil Hook for clothes with plastic section			2	2							)
52	10 180 815 00 43		Abdeckkappe Cap			4	4							
-	B 4,8x16 DIN 7982		Senkblechschraube Countersunk sheet metal screw) für Haltestange an Dachrahmen) for rod at roof frame			8	8							
-	000 994 14 45		Steckclipsmutter Clip nut			8	8							
53	30 180 810 00 57		Halteschlaufe (Lederausführung) Handle (leather design)) wahlweise) optional					2	2					) bei Bestellung Farbe angeben) state colour when ordering
-	30 180 810 01 57		Halteschlaufe (Stoffausführung) Handle (canvas design)						2					)
-	AM 4x10 DIN 7987-4 S verchromt		Senkschraube (für Halteschlaufe an Fahrertür) Countersunk screw (for handle at driver's door)					4	4					
54	10 189 810 00 51		Haltegriff (an Dachrahmen seitlich) Holding grip (at roof frame, lateral)						2					bei Bestellung Farbe angeben state colour when ordering
-	B 4,8x22 DIN 7981		Linsenblechschraube (für Haltegriff an Dachrahmen seitlich) Lens-hd. sheet metal screw (for holding grip at roof frame, lateral)						8					

Bild-Nr. Fig.No.	Teilnummer No. of spare part	And.-M. Modif.No.	Benennung Denomination	Fußnote Footnote	Anzahl für Baumuster Quantity for models alle all	010	011	030	037	10 50	11 51	20 60	21 61	Bemerkungen Remarks
-	10 180 817 01 15)		ersetzt durch 111 817 01 15		-									
-	10 180 817 05 15)		replaced by											
60	111 817 01 15		Typenkennzeichen 220 S (auf Heckdeckel) Type indication "220 S" (on rear lid)		1									
61	000 997 11 41		Dichtring) Sealing ring)		2									
62	136 403 03 02		Befestigungsbügel) Fixing clamp) für Typenkennzeichen an Heckdeckel) for type indication at rear lid		2									) bis Fgst. 7500107) up to chassis 7500107
-	AM 3x8 DIN 7985-4 S		Linsenschraube) Lens-hd. screw)		2									
63	000 994 01 45		Flachklammer) Flat clip)		2									ab Fgst. 7500108 from chassis 7500108
64	N 202 K		Aufbau-Nummernschild (an Vorderwandsäule) Plate for body No. (at front wall pillar)		1									
-	B 2,9x6,5 DIN 7981 verchromt		Linsenblechschraube (für Aufbau-Nummernschild an Vorderwandsäule) Lens-hd. sheet metal screw (for body No. plate at front wall pillar)		2									

Bild-Nr. Fig.No.	Teilnummer No. of spare part	And.-M. Modif.No.	Benennung Denomination	Fußnote Footnote	Anzahl für Baumuster Quantity for models alle all	010	011	030	037	10 50	11 51	20 60	21 61	Bemerkungen Remarks
			Elektrische Anlage Electric System											
-	120 540 00 44		ersetzt durch 000 545 06 11 replaced by		-									
-	000 545 06 11		Schubschalter, 1-stufig Push-pull switch, one-stage only für Gebläse und Scheibenwischer for blower and windscreen wiper		2									bis Fgst. 7509038 up to chassis 7509038
(1)	000 545 19 11		Schubschalter, 2-stufig Push-pull switch, two stage für Gebläse und Scheibenwischer for blower and windscreen wiper		2									ab Fgst. 7509039 from chassis 7509039
-	120 545 00 72		Rosette Escutcheon		2									bis Fgst. 7509038 up to chassis 7509038
2	198 545 05 72		Rosette Escutcheon		2									ab Fgst. 7509039 from chassis 7509039
-	120 545 02 37		Knopf Button		2									bis Fgst. 7509038 up to chassis 7509038
3	120 302 04 01		Knopf Button		2									ab Fgst. 7509039 from chassis 7509039
4	000 997 20 40		Filzring Felt ring		2									
5	10 180 820 01 12		Kabelabdeckung Cable covering hinter Befestigungsplatte für Bedienknöpfe behind fixing plate for operating knobs			1	1			*	+			
-	10 180 820 02 12		Kabelabdeckung Cable covering			1	1					*	+	

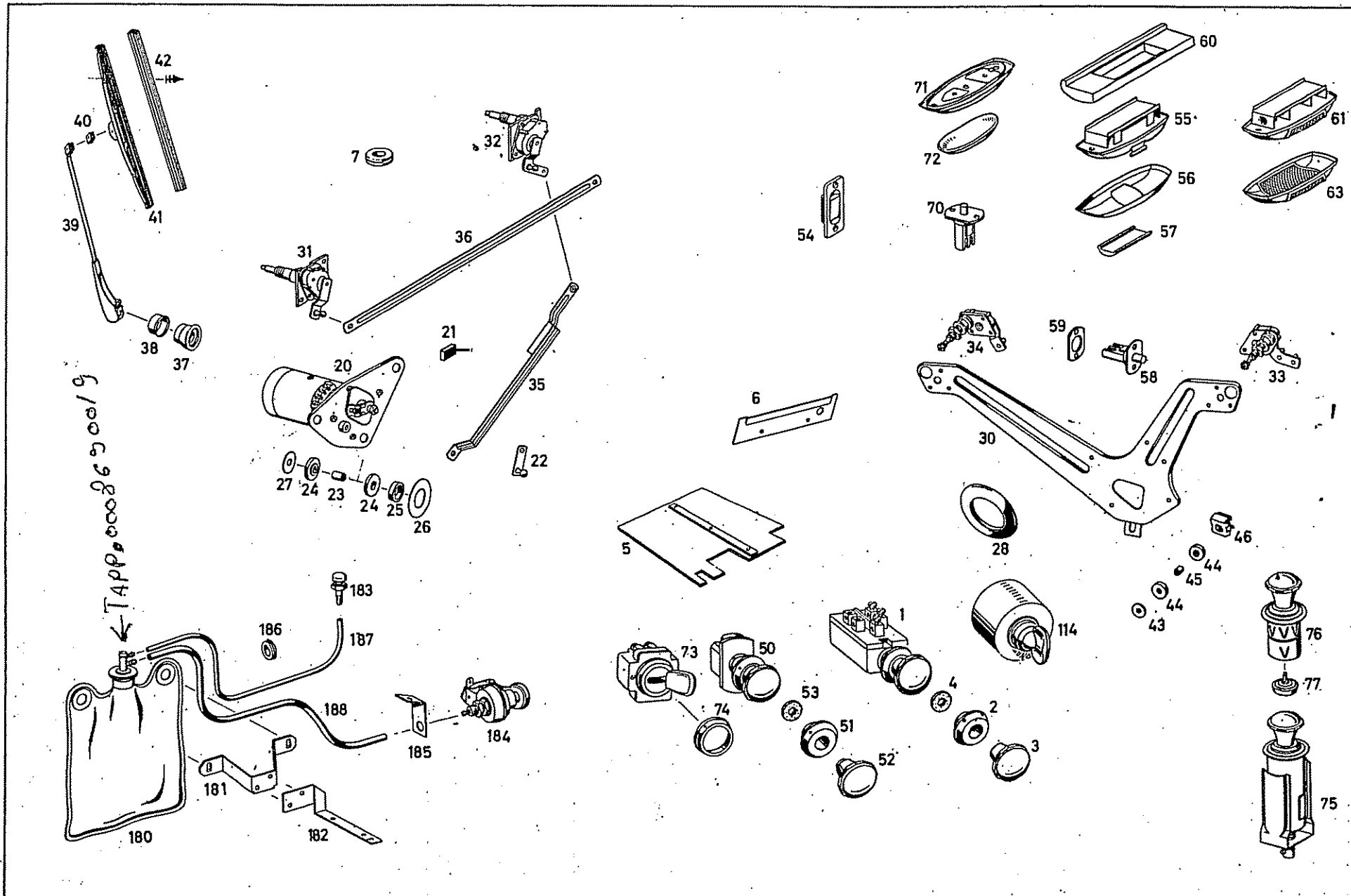
42
40
41
39
38
37
7
32
31
36
21
20
35
22
27
24
23
24
25
26
54
71
72
70
60
55
56
57
61
63
59
34
58
33
6
30
5
28
46
44
45
44
43
1
114
73
50
53
4
2
3
74
51
52
76
77
75
183
186
187
188
185
184
181
180
182

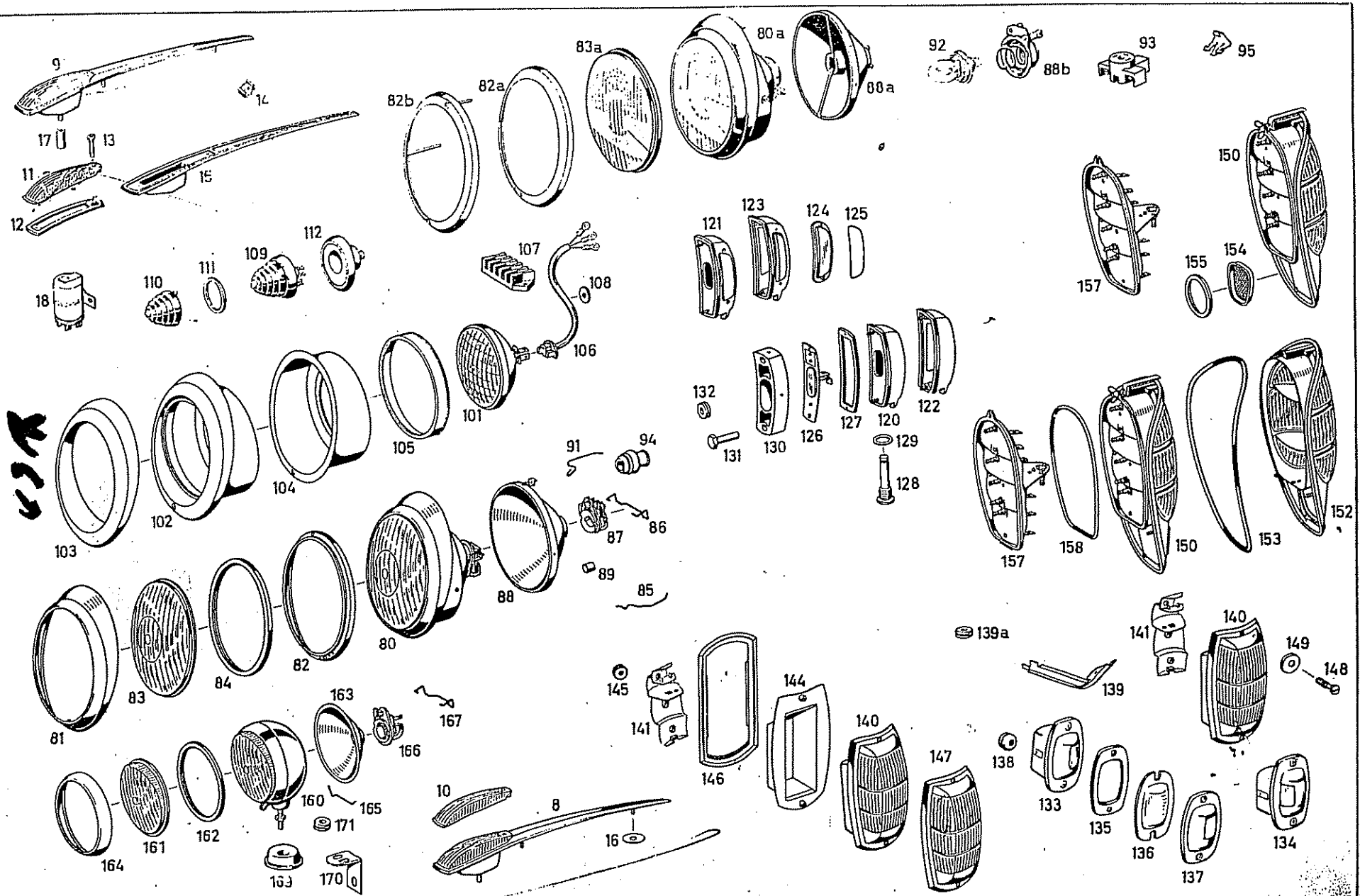
9
14
17
13
11
15
12
82b
82a
83a
80a
88a
92
88b
93
95
150
157
155
154
121
123
124
125
112
109
111
110
18
107
108
106
101
105
104
102
103
132
131
130
126
127
120
122
129
128
91
94
87
86
89
85
88
80
81
83
84
82
157
158
150
153
152
139a
141
140
149
148
139
145
141
146
144
140
147
138
133
135
136
137
134
163
167
166
160
165
171
164
161
162
163
170
10
8
16

Bild-Nr. Fig. No.	Teilnummer No. of spare part	And.-M. Modif.No.	Benennung Denomination	Fußnote Footnote	Anzahl für Baumuster Quantity for models alle all	010	011	030	037	10 50	11 51	20 60	21 61	Bemerkungen Remarks
-	40 121 820 00 13		ersetzt durch 10 186 821 00 35 replaced by					-	-			+	+	
6	10 186 821 00 35		Abdeckblech (für Sicherungsdose) Screening plate (for fuse box)			1	1	1	1			+	+	
-	AM 4x12 DIN 7985-4 S		Linsenschraube Lens-hd. screw			2	2	2	2			+	+	
-	B 4 DIN 127		Federring Lock washer			2	2	2	2			+	+	
-	000 994 04 45		Steckklammer Clip			2	2	2	2			+	+	
-	B 4,2x9,5 DIN 7981		Linsenblechschraube Lens-hd. sheet metal screw			2	2	2	2			+	+	
7	000 997 17 81		Gummitülle rechts an Heckseitenteil (für Leitung Spriegellampe) Grommet, right, at rear end side part (for pipe dome lamp)					1						
-	000 546 18 41		Kabelverbinder, 2-polig Cable connector, 2-pole			2	2							
-	B 4,2x13 DIN 7981		Linsenblechschraube (für Kabelverbinder an Heckkonsole unten) Lens-hd. sheet metal screw (for cable connector at rear base plate, bottom)			4	4							

Bild-Nr. Fig.No.	Teilnummer No. of spare part	And.-M. Modif.No.	Benennung Denomination	Fußnote Footnote	Anzahl für Baumuster Quantity for models alle all	010	011	030	037	10 50	11 51	20 60	21 61	Bemerkungen Remarks
	180 820 0120		Blinkleuchte Blinker Light											
-	(10 180 820 01 20)		ersetzt durch 000 544 25 30 replaced by		-									
8	180 820 0520 (000 544 25 30)		Blinkleuchte vorn mit Parklicht links Blinker light, front with clearance light, left		1									
-	180 820 0220 (10 180 820 02 20)		ersetzt durch 000 544 26 30 replaced by		-									
9	180 820 0620 (000 544 26 30)		Blinkleuchte vorn mit Parklicht rechts Blinker light, front with clearance light, right		1									
-	180 822 0127 (10 180 822 01 27)		ersetzt durch 000 544 93 90 replaced by		-									
10	180 822 0927 (000 544 93 90)		Lichtscheibe links Light pane, left		1									
-	180 822 0227 (10 180 822 02 27)		ersetzt durch 000 544 94 90 replaced by		-									
11	180 822 1027 (000 544 94 90)		Lichtscheibe rechts Light pane, right		1									
-	(10 180 822 00 98)		ersetzt durch 000 544 51 80 replaced by		-									
12	(000 544 51 80) 180 822 0025		Gummiabdichtung (zwischen Lichtscheibe und Lampenunterteil) Rubber sealing (between light pane and lamp socket)		2									

Bild-Nr. Fig. No.	Teilnummer No. of spare part	And.-M. Modif.No.	Benennung Denomination	Fußnote Footnote	Anzahl für Baumuster Quantity for models: alle all	010	011	030	037	10 50	11 51	20 60	21 61	Bemerkungen Remarks
13	000 990 09 21		Linsensenkschraube M 4 (für Lichtscheibenbefestigung) Lens-hd. countersunk screw (for fixing light pane)		2									
14	000 990 22 91		Käfigklammer mit Mutter M 6 Cage clip with nut		2									
-	10 180 822 00 25		ersetzt durch 000 544 54 80 replaced by		-									
15	180822025 (000 544 54 80)		Gummiunterlage (für Blinkleuchte vorn) Rubber pad (for blinker light, front)		2									
16	000 987 02 41		Gummischeibe Rubber washer		4									
-	A 6,4 DIN 9021		Scheibe Washer		4									für Blinkleuchte an Vorderkotflügel for blinker light at front mudguard
-	M 6 DIN 934-5 S		Sechskantmutter Hex. nut		4									
-	B 6 DIN 127		Federring Lock washer		4									
-	AM 6x15 DIN 7988-4 S verchromt		Linsensenkschraube Lens-hd. countersunk screw		2									
17	181 464 01 24		Gummihülse (für Kabelschutzrohr) Rubber sleeve (for cable protective tube)		2									
-	000 989 46 85		Terostatschnur, 6 Ø "Terostat" lace dia. 6 mm		n.B. a.r.									laufende Meter bestellen order by the meter

Bild-Nr. Fig.No.	Teilnummer No. of spare part	And.-M. Modif.No.	Benennung Denomination	Fußnote Footnote	Anzahl für Baumuster Quantity for models: alle all	010	011	030	037	10 50	11 51	20 60	21 61	Bemerkungen Remarks
-	R 12 V 18 W DIN 72601		Glühlampe (für Blinklicht) Bulb (for blinker light)		2									
-	H 12 V 2 W DIN 72601		Glühlampe (für Parklicht) Bulb (for parking light)		2									
- -	000 544 30 32) 000 544 33 32)		ersetzt durch 000 544 55 32 replaced by		-									
18	000 544 55 32		Blinkgeber) Blinker transmitter) wahlweise) optional		1									
-	000 544 69 32		Blinkgeber) Blinker transmitter)		1									
			Scheibenwischeranlage Windscreen Wiper System											
-	11 120 824 03 01		ersetzt durch 11 120 824 01 01 replaced by			-	-					+	+	
-	11 120 824 01 01		Motor) Motor)) 1-stufig, mit Kurbel, 12 Volt) one-stage only, with crank, 12 volt			1	1							) bis Fgst. 7509038) up to chassis 7509038
-	30 180 824 00 01		Motor) Motor)					1	1					
20	10 180 824 00 01		Motor) Motor)			1	1			+	+			
-	10 180 824 01 01		Motor) Motor) 2-stufig, mit Kurbel, 12 Volt) two-stage, with crank, 12 volt			1	1					+	+	) ab Fgst. 7509039) from chassis 7509039
-	40 [illegible] 824 00 01		Motor) Motor)					1	1					

Bild-Nr. Fig. No.	Teilnummer No. of spare part	And.-M. Modif.No.	Benennung Denomination	Fußnote Footnote	Anzahl für Baumuster Quantity for models									Bemerkungen Remarks
					alle all	010	011	030	037	10 50	11 51	20 60	21 61	
21	000 824 04 75		Kohlebürste Carbon brush		2									
-	10 120 824 02 10		ersetzt durch 10 120 824 05 10 replaced by		-									
22	10 120 824 05 10		Kurbel (an Motor) Crank (at motor)		1									
23	120 991 19 40		Abstandrohr Spacer tube			3	3	2	2					
24	000 987 69 40		Gummipuffer Rubber buffer		6									
25	40 121 824 01 98		Dichtring Sealing ring					1	1					
26	40 121 824 02 98		Dichtscheibe Gasket					3	3					für Motor an Platte for motor at plate
27	000 984 03 55		Scheibe Washer		3									
-	M 6x22 DIN 933-8 G		Sechskantschraube Hex.-hd. screw		3									
-	B 6 DIN 127		Federring Lock washer		3									
-	M 6 DIN 934-5 S		Sechskantmutter Hex. nut			3	3							
28	10 120 824 01 23		Manschette (über Wischermotor) Sleeve (over wiper motor)			1	1							

Bild-Nr. Fig. No.	Teilnummer No. of spare part	Änd.-M. Modif.No.	Benennung Denomination	Fußnote Footnote	Anzahl für Baumuster Quantity for models									Bemerkungen Remarks
					alle all	010	011	030	037	10 50	11 51	20 60	21 61	
-	10 120 820 16 43)		ersetzt durch 10 120 824 05 11			-	-							
-	10 120 820 10 43)		replaced by											
30	10 120 824 05 11		Platte) Plate) für Scheiben-) wischer			1	1			+	+			
-	10 120 820 18 43		ersetzt durch 10 120 820 20 43) for windsc-) creen wiper replaced by)			-	-					+	+	
-	10 120 820 20 43		Platte) Plate)			1	1					+	+	
31	30 180 820 01 43		Befestigungsplatte links) mit Getriebe und Wischer- Fixing plate, left) achse für Scheiben-) wischer					1	1					
32	30 180 820 02 43		Befestigungsplatte rechts) with transmission and Fixing plate, right) wiper axle for windo-) creen wiper					1	1					
33	10 120 824 11 07		Getriebe links) Transmission, left)			1	1			+	+			
34	10 120 824 12 07		Getriebe links) Transmission, left) mit Kurbel und Wischerachse) with crank and wiper axle			1	1					+	+	
			Getriebe rechts) Transmission, right)			1	1			+	+			
-	10 120 824 15 07		Getriebe rechts) Transmission, right)			1	1					+	+	
-	3x8 DIN 660		Halbrundniet (für Getriebe an Platte) Button-hd. rivet (for transmission at plate)		6									
-	10 120 824 05 06		Antriebsstange (von Motor zur linken Getriebe- kurbel) Driving rod (from motor to left transmission crank)			1	1							

10023

Bild-Nr. Fig. No.	Teilnummer No. of spare part	And.-M. Modif. No.	Benennung Denomination	Fußnote Footnote	Anzahl für Baumuster Quantity for models									Bemerkungen Remarks
					alle all	010	011	030	037	10 50	11 51	20 60	21 61	
35	30 180 824 00 06		Antriebsstange) Driving rod) von Motor zur rechten Getriebe-kurbel) from motor to right transmission crank					1	1	+	+			
-	30 180 824 02 06		Antriebsstange) Driving rod)					1	1			+	+	
36	10 120 824 03 05		Kuppelstange (von Getriebe links zu Getriebe rechts) Coupling rod (from transmission, left, to transmission, right)		1									
-	10 120 824 00 98		Abdichtungsgummi (auf Achse zwischen Kappe und Vorbau) Sealing rubber (on axle between cap and body front end)			2	2							
37	30 180 824 00 98		Abdichtungsgummi (für Scheibenwischerachse) Sealing rubber (for windscreen wiper axle)					2	2					
38	31 136 824 03 99		Kappe (über Abdichtungsgummi auf Wischerachse) Cap (over sealing rubber of wiper axle)		2									
39	10 120 824 02 28		Wischerarm Wiper arm			2	2							
-	30 180 824 00 28		Wischerarm Wiper arm					2	2					
40	10 186 824 00 97		Zwischenlage Intermediate layer		2									
41	10 120 824 00 26		Wischerblatt Wiper blade			2	2							
-	30 180 824 00 26		Wischerblatt Wiper blade					2	2					

Bild-Nr. Fig.No.	Teilnummer No. of spare part	And.-M. Modif.No.	Benennung Denomination	Fußnote Footnote	Anzahl für Baumuster Quantity for models alle all	010	011	030	037	10 50	11 51	20 60	21 61	Bemerkungen Remarks
-	000 824 00 27		ersetzt durch 000 824 01 27 replaced by											
42	000 824 01 27		Profilgummi, 280 mm lang Profile rubber, 280 mm long		2									nach Bedarf kürzen has to be shortened as required
-	M 6x22 DIN 933-8 G		Sechskantschraube) Hex.-hd. screw)			1	1							
-	B 6 DIN 127		Federring) Lock washer)			1	1							
43	000 984 03 55		Scheibe) Washer) für Scheibenwischer an Vorbau for windscreen wiper			1	1							
44	000 987 69 40		Gummipuffer) Rubber buffer) at body front end			2	2							
45	120 991 19 40		Abstandrohr) 8x0,75, 13 mm lang) Spacer tube) 8x0.75, 13 mm long)			1	1							
46	000 990 22 91		Käfigklammer mit Mutter) Cage clip with nut)			1	1							
-	120 540 00 44		ersetzt durch 000 545 06 11 replaced by			1	1							
(50)	000 545 06 11		Schubschalter (für Deckenlampe) Pull-push switch (for dome lamp)			1	1							
51	120 545 00 72		Rosette Escutcheon			1	1							

16623

Bild-Nr. Fig. No.	Teilnummer No. of spare part	And.-M. Modif. No.	Benennung Denomination	Fußnote Footnote	Anzahl für Baumuster Quantity for models									Bemerkungen Remarks
					alle all	010	011	030	037	10 50	11 51	20 60	21 61	
52	120 545 02 37		Knopf Button			1	1							
53	000 997 20 40		Filzring Felt ring			1	1							
54	000 821 13 51		Schalter (für Spriegellampe) Switch (for dome lamp)					1	1					
-	B 2,9x13 DIN 7983 verchromt		Linsenblechschraube (für Schalter Spriegellampe an Armlehne Fond rechts) Lens-hd. sheet metal screw (for switch dome lamp to armrest, rear, right)					2	2					
-	000 987 17 41		Gummischeibe (zwischen Schalter und Befestigungsplatte) Rubber washer (between switch and fixing plate)			1	1							
-	10 120 821 00 86		Kabelführung (in Windschutzsäule) Cable guide (in windscreen pillar)			1	1							bis Fgst. 7509038 up to chassis 7509038
						2	2							ab Fgst. 7509039 from chassis 7509039
55	708 820 00 52 (10 186 820 01 52)		Leseleuchte (an Vorbau oben zwischen Sonnenblende) Reading lamp (at body front end, top, between sun visor)		1									
56	10 186 825 00 89		Deckel Cover		1									
57	10 186 825 00 10		Glas Glass		1									
-	L 12 V 5 W. DIN 72601		Glühlampe (für Leselampe) Bulb (for reading lamp)		1									

Bild-Nr. Fig. No.	Teilnummer No. of spare part	And.-M. Modif.No.	Benennung Denomination	Fußnote Footnote	Anzahl für Baumuster Quantity for models: alle all	010	011	030	037	10 50	11 51	20 60	21 61	Bemerkungen Remarks
-	AM 4x10 DIN 7987-4 S		Senkschraube Countersunk screw			2	2							
-	BZ 3,9x9,5 DIN 7982		Senkblechschraube (für Leselampe an Lampenblech Vorbau) Countersunk sheet metal screw (for reading lamp at lamp plate, body front end)			2	2							
-	3,5x15 DIN 7997-St		Senkholzschraube (für Leseleuchte an Fensterschlitzeck) Countersunk wood screw (for reading lamp at window moulding)					2	2					—
58	000 821 02 52		Kontaktschalter Contact switch			1	1							bis Fgst. 7509038 up to chassis 7509038
						2	2							ab Fgst. 7509039 from chassis 7509039
								2	2					
59	10 120 825 00 96		Gummiunterlage (für Türkontakt) Rubber pad (for door contact)					n.B. a.r.	n.B. a.r.					
-	B 2,9x9,5 DIN 7982		Senkblechschraube (für Türkontakt an Vorderwandsäule) Countersunk sheet metal screw (for door contact at front wall pillar)		4									
60	30 180 820 00 91		Klotz (für Leseleuchte) Base (for reading lamp)					1	1					bei Bestellung Musterstück des Furniers einsenden. when ordering enclose sample of veneer
-	B 3,9x32 DIN 7982		Senkblechschraube (Klotz für Leseleuchte an Querbügel oben) Countersunk sheet metal screw (to fix base for reading lamp to cross clamp, top)					2	2					

Bild-Nr. Fig. No.	Teilnummer No. of spare part	And.-M. Modif. No.	Benennung Denomination	Fußnote Footnote	Anzahl für Baumuster Quantity for models: alle all	010	011	030	037	10 50	11 51	20 60	21 61	Bemerkungen Remarks
			Deckenlampe Dome Lamp											
c1	108 820 01 52 (10 180 820 01 52)		Deckenlampe (über Rückwandfenster) Dome lamp (over rear wall window)			1	1		1					
-	10 180 825 01 11		Sockelblech Base plate	2		-	-		-					
63	10 180 825 01 09		Deckel mit Riffelglas (Gehäuse) Cover with glass (housing)			1	1		1					
-	AM 4x10 DIN 7987-4 S		Senkschraube Countersunk screw			2	2		2					
-	BZ 3,9x9,5 DIN 7982		Senkblechschraube (für Deckenlampe an Rückwandfensterrahmen) Countersunk sheet metal screw (for dome lamp at rear wall window frame)			2	2		2					
-	L 12 V 5 W DIN 72601		Glühlampe (für Deckenlampe) Bulb (for dome lamp)			1	1		1					
70	000 821 02 52		Kontaktschalter (für Spriegellampe an Heckseitenteil rechts) Contact switch (for dome lamp at body rear end side part, right)					1						
-	B 2,9x9,5 DIN 7973 verchromt		Linsensenkblechschraube (für Kontaktschalter an Konsole) Lens.-hd. countersunk sheet metal screw (for contact switch at base plate)					2						
71	31 136 825 00 02		Spriegellampe Dome lamp					1						

Bild-Nr. Fig. No.	Teilnummer No. of spare part	And.-M. Modif.No.	Benennung Denomination	Fußnote Footnote	Anzahl für Baumuster Quantity for models									Bemerkungen Remarks
					alle all	010	011	030	037	10 50	11 51	20 60	21 61	
72	31 136 825 00 10		Cellonscheibe Glass					1						
-	3,5x15 DIN 7997-St		Senkholzschraube (für Spiegellampe an Eckspiegel) Countersunk wood screw (for dome lamp on angle bow)					6						
-	L 12 V 5 W DIN 72601		Glühlampe (für Spiegellampe) Bulb (for dome lamp)					1						
73	120 540 02 44		Kippschalter (für Parkleuchte) Switch (for parking lamp)		1									
74	120 545 02 72		Rosette Escutcheon		1									
			Zigarrenanzünder Cigar Lighter											
75	000 825 09 53		Zigarrenanzünder Cigar lighter		1									
76	11 120 825 04 51		Einsatz mit Glühspirale und Knopf Insert with glow spiral and button		1									
77	000 825 02 52		Zündpille (Glühspirale) Glow spiral		1									

Bild-Nr. Fig. No.	Teilnummer No. of spare part	And.-M. Modif.No.	Benennung Denomination	Fußnote Footnote	Anzahl für Baumuster Quantity for models: alle all	010	011	030	037	10 50	11 51	20 60	21 61	Bemerkungen Remarks
			Einbauscheinwerfer Headlight											
80	000 544 18 02		Einbauscheinwerfer (Fabrikat Bosch) Headlight (make Bosch) wahlweise optional		2									bis Fgst. 7511237 up to chassis 7511237
-	000 544 05 02		Einbauscheinwerfer (Fabrikat Hella) Headlight (make Hella)		2									für Länder mit Linksverkehr bis Fgst. 8517807 for countries with left-hand traffic up to chassis 8517807
-	000 544 20 02		Einbauscheinwerfer (Fabrikat Bosch) Headlight (make Bosch) wahlweise optional	21	2									
-	000 544 14 02		Einbauscheinwerfer (Fabrikat Hella) Headlight (make Hella)	21	2									
-	000 544 19 02		Einbauscheinwerfer mit Dreistiftsockel (Fabrikat Bosch) Headlight with three-socket base (make Bosch)	22	2									
80a	000 544 32 02		Einbauscheinwerfer (Fabrikat Bosch) Headlight (make Bosch) wahlweise optional	23 24	2									ab Fgst. 7511238 from chassis 7511238
-	000 544 31 02		ersetzt durch 000 544 44 02 replaced by asymmetrisch asymmetric		-									für Länder mit Rechtsverkehr for countries with right-hand traffic
-	120 820 0361 000 544 44 02		Einbauscheinwerfer (Fabrikat Hella) Headlight (make Hella)	23 24	2									
-	000 544 39 02		Einbauscheinwerfer (Fabrikat Bosch) Headlight (make Bosch) wahlweise optional für Länder mit Linksverkehr		2									ab Fgst. 8517808 bei Bestellung angeben, ob asymmetr. oder nicht asymmetr. Scheinwerfer eingebaut ist from chassis 8517808 when ordering state kind of headlight installed
-	000 544 49 02		Einbauscheinwerfer (Fabrikat Hella) Headlight (make Hella) for countries with left-hand traffic asymmetrisch asymmetric		2									

Bild-Nr. Fig. No.	Teilnummer No. of spare part	And.-M. Modif.No.	Benennung Denomination	Fußnote Footnote	Anzahl für Baumuster Quantity for models: alle all	010	011	030	037	10 50	11 51	20 60	21 61	Bemerkungen Remarks
81	1208260189 (000 544 09 89)		Zierring (Fabrikat Bosch) Ornamental ring (make Bosch)		2									
-	000 544 38 89		Zierring (Fabrikat Hella) Ornamental ring (make Hella)		2									
-	000 544 42 89		ersetzt durch 001 544 29 89 replaced by		-									
82	000 544 29 89		Deckelring, schwarz lackiert Cover ring, black	21 22	2									bis Fgst. 7511237 up to chassis 7511237
82a	000 544 91 89		Tragring (Fabrikat Hella)) Supporting ring (make Hella)) für asymmetr. Scheinwerfer) for asymmetr. headlight	23 24	2									ab Fgst. 7511238 bis 8516112 from chassis 7511238 to 8516112
82b	000 544 92 89		Deckelring (Fabrikat Bosch)) Cover ring (make Bosch))	23 24	2									ab Fgst. 7511238 from chassis 7511238
-	000 544 29 89		Deckelring, schwarz lackiert (für Scheinwerfer 000 544 44 02) Cover ring, black (for headlight 000 544 44 02)		2									ab Fgst. 8516113 from chassis 8516113
83	(000 544 10 90) 000 826 63 90		Glasscheibe (Fabrikat Bosch) Glass (make Bosch)		2									) bis Fgst. 7511237) up to chassis 7511237) für Länder mit Linksverkehr) bis Fgst. 8517807) for countries with left-hand) traffic) up to chassis 8517807
-	000 544 38 90		Glasscheibe (Streuscheibe) (Fabrikat Hella) Glass (lens) (make Hella)		2									
-	000 544 27 90		Glasscheibe (Fabrikat Bosch) (für Scheinwerfer mit Dreistiftsockel) Glass (make Bosch) (for headlight with three-socket base)	22	2									
-	000 544 44 90		Glasscheibe (Fabrikat Bosch) Glass (make Bosch)	21	2									

10023

Bild-Nr. Fig. No.	Teilnummer No. of spare part	And.-M. Modif.No.	Benennung Denomination	Fußnote Footnote	Anzahl für Baumuster Quantity for models alle all	010	011	030	037	10 50	11 51	20 60	21 61	Bemerkungen Remarks
-	000 544 45 90		Glasscheibe (Fabrikat Hella) / Glass (make Hella)	21	2									ab Fgst. 7511238 / from chassis 7511238
83a	000 544 81 90		Glasscheibe (Fabrikat Bosch) / Glass (make Bosch) für asymmetr. Scheinwerfer / for asymmetric headlight	23 24	2									für Länder mit Rechtsverkehr / for countries with right-hand traffic
-	000 544 87 90		Glasscheibe (Fabrikat Hella) / Glass (make Hella) für asymmetr. Scheinwerfer / for asymmetric headlight	23 24	2									
-	000 544 99 90		Glasscheibe (Fabrikat Bosch) / Glass (make Hella)		2									ab Fgst. 8517808 / from chassis 8517808 / für Länder mit Linksverkehr / for countires with left-hand traffic
-	001 544 09 90		Glasscheibe (Fabrikat Hella) / Glass (make Hella)		2									
84	000 544 11 80		Dichtring (Fabrikat Bosch) / Sealing ring (make Bosch)		2									
-	000 544 28 80		Dichtring (Fabrikat Hella) / Sealing ring (make Hella)		2									
85	000 544 03 91		Sperrfeder (Fabrikat Bosch) / Retaining spring (make Bosch) zum Halten des Spiegels / for holding of mirror		16									
-	000 544 23 91		Sperrfeder (Fabrikat Hella) / Retaining spring (make Hella)		8									
86	000 544 16 91		Spannbügel (Fabrikat Bosch) / Tightening clamp (make Bosch) für Lampenfassung / for lamp socket	21 22	2									bis Fgst. 7511237 / up to chassis 7511237 / für Länder mit Linksverkehr / for countries with left-hand traffic
-	000 544 14 91		Spannfeder (Fabrikat Hella) / Tightening spring (make Hella)	21 22	2									bis Fgst. 8517807 / up to chassis 8517807

Bild-Nr. Fig. No.	Teilnummer No. of spare part	And.-M. Modif.No.	Benennung Denomination	Fußnote Footnote	Anzahl für Baumuster Quantity for models: alle all	010	011	030	037	10 50	11 51	20 60	21 61	Bemerkungen Remarks
87	000 544 05 93		Lampenfassung (Fabrikat Bosch) Lamp socket (make Bosch)	21	2									) bis Fgst. 7511237) up to chassis 7511237)) für Länder mit Linksverkehr) bis Fgst. 8517807) for countries with left-hand) traffic) up to chassis 8517807
-	000 544 17 93		Lampenfassung (Fabrikat Hella) Lamp socket (make Hella)	21	2									
-	000 544 06 93		Lampenfassung (Fabrikat Bosch) (für Scheinwerfer mit Dreistiftsockel) Lamp socket (make Bosch) (for headlight with three-socket base)	22	2									
-	000 544 03 92		Reflektor (Fabrikat Bosch) (Spiegel ohne Gummilagerung) (gültig für Scheinwerfer ohne Gummilagerung) Reflector (make Bosch) (mirror without rubber bedding) (for headlights without rubber bedding)			2	2							
88	000 544 22 92		Reflektor (Fabrikat Bosch) (Spiegel gummigelagert) Reflector (make Bosch) (mirror rubber bedded)	21 22	2									) bis Fgst. 7511237) up to chassis 7511237)) für Länder mit Linksverkehr) bis Fgst. 8517807) for countries with left-hand) traffic) up to chassis 8517807
-	000 544 16 92		Reflektor (Fabrikat Hella) Reflector (make Hella)	21 22	2									
88a	000 544 34 92		Reflektor (Fabrikat Bosch)) für Länder mit Reflector (make Bosch)) Rechtsverkehr) for countries with) right-hand traffic	23 24	2									ab Fgst. 7511238 from chassis 7511238
-	000 544 37 92		Reflektor (Fabrikat Hella)) Reflector (make Hella)) für asymmetr.) Scheinwerfer) for asymmetr.) headlight	23 24	2									ab Fgst. 7511238 bis 8516112 from chassis 7511238 to 8516112

Bild-Nr. Fig. No.	Teilnummer No. of spare part	And.-M. Modif. No.	Benennung Denomination	Fußnote Footnote	Anzahl für Baumuster Quantity for models: alle all	010	011	030	037	10 50	11 51	20 60	21 61	Bemerkungen Remarks
-	000 544 41 92		Reflektor (Fabrikat Hella) (für Länder mit Rechtsverkehr) / Reflector (make Hella) (for countries with right-hand traffic)		2									ab Fgst. 8516113 / from chassis 8516113
-	000 544 40 92		Reflektor (Fabrikat Bosch) Reflector (make Bosch) für Länder mit Linksverkehr / for countries with left-hand traffic — für asymmetr. Scheinwerfer / for asymmetr. headlight		2									ab Fgst. 8517808 / bei Bestellung angeben, ob asymmetr. oder nicht asymmetr. Scheinwerfer eingebaut ist / from chassis 8517808 / when ordering state kind of headlight, asymmetr. or not
-	000 544 49 92		Reflektor (Fabrikat Hella) Reflector (make Hella) für Länder mit Linksverkehr / for countries with left-hand traffic — für asymmetr. Scheinwerfer / for asymmetr. headlight		2									
-	000 544 31 93		Lampenhalter (Fabrikat Hella) / Lamp switch (make Hella) für Hauptscheinwerfer / for main headlight	23 24	2									ab Fgst. 7511258 / from chassis 7511258
88b	000 544 32 93		Lampenhalter (Fabrikat Bosch) / Lamp switch (make Bosch) für Hauptscheinwerfer / for main headlight	23 24	2									
-	000 544 00 74		ersetzt durch 000 544 02 74 / replaced by — für symmetr. Scheinwerfer / for symmetr. headlight		-									
-	000 544 01 74		ersetzt durch 000 544 02 74 / replaced by — für symmetr. Scheinwerfer / for symmetr. headlight		-									
89	000 544 02 74		Buchse (Fabrikat Bosch) (für Spiegeleinstellung und im Tragring) / Bushing (make Bosch) (for adjustment of mirror and in supporting ring) — für symmetr. Scheinwerfer / for symmetr. headlight	21 22	4									bis Fgst. 7511237 / up to chassis 7511237

Bild-Nr. Fig. No.	Teilnummer No. of spare part	And.-M. Modif. No.	Benennung Denomination	Fußnote Footnote	Anzahl für Baumuster Quantity for models									Bemerkungen Remarks
					alle all	010	011	030	037	10 50	11 51	20 60	21 61	
-	000 544 02 76		Anschlußteil (für Buchse)) für symmetr. Joining piece (for bushing)) Scheinwerfer) for symmetr.	21 22	2									))) bis Fgst. 7511237) up to chassis 7511237
91	000 544 21 91		Haltefeder (Fabrikat Bosch)) headlight Fixing spring (make Bosch))	21	4									))
-	B 12 V 35/35 W DIN 72601		Glühlampe (für Hauptscheinwerfer) Bulb (for main headlight)	21	2									)) bis Fgst. 7511237) up to chassis 7511237
-	G 12 V 5 W DIN 72601		Glühlampe) wahlweise B 35) optional)) für Standlicht	21	2									)) für Länder mit Linksverkehr) bis Fgst. 8517807) for countries with left-hand) traffic
-	G 12 V 3 W DIN 72601		Glühlampe) for parking light Bulb)	21	2									) up to chassis 8517807)
-	000 544 06 94		Glühlampe mit Dreistiftsockel Bulb with three-socket base	22	2									
92	000 544 37 94		Glühlampe (für Hauptscheinwerfer)) Bulb (for main headlight)))	23 24	2									))))
-	000 544 38 94		Glühlampe (für Standlicht)) Bulb (for parking light)) für asymmetr.) Scheinwerfer) for asymmetr.	23 24	2									))) ab Fgst. 7511238) from chassis 7511238)
93	000 544 03 86		Steckdose (Fabrikat Bosch)) headlight Socket (make Bosch)))	23 24	2									))))
-	000 545 19 28		Schraubstecker (Fabrikat Hella)) Screw plug (make Hella))	23 24	2									)))
94	120 987 00 37		Muffe (für Kabelschutzrohr, Radlaufblech) Sleeve (for cable protective tube, wheel arch pan)		2									
95	000 988 98 78		Steckklammer mit Widerhaken (zur Halterung des Scheinwerfers an Gehäuse, Kotflügel) Clip with hook (for holding of headlight at housing, mudguard)		4									ab Fgst. 7512614 from chassis 7512614

30023

Bild-Nr. Fig. No.	Teilnummer No. of spare part	And.-M. Modif.No.	Benennung Denomination	Fußnote Footnote	Anzahl für Baumuster Quantity for models alle all	010	011	030	037	10 50	11 51	20 60	21 61	Bemerkungen Remarks
			Sealed-Beam-Scheinwerfer Headlight, Sealed Beam											
101	000 544 25 02		Sealed-Beam-Einsatz (Fabrikat Bosch) Insert, sealed beam (make Bosch)		2									
- -	000 540 12 56) 000 540 18 56)		ersetzt durch 000 540 27 56 replaced by		-									
102	000 540 27 56		Scheinwerfer ohne Sealed-Beam-Einsatz (Fabrikat Bosch) Headlight, without insert sealed beam (make Bosch) für Exportfahrzeuge nach USA		2									
103	000 544 26 89		Zierring Ornamental ring for cars exported to USA		2									
-	000 544 27 89		Deckelring Cover ring		2									bis Fgst. 8510925 up to chassis 8510925
104	000 544 88 89		Tragring Supporting ring		2									ab Fgst. 8510926 from chassis 8510926
-	000 544 02 97		Überwurfring Ring		2									bis Fgst. 8510925 up to chassis 8510925
105	000 544 05 97		Deckelring Cover ring		2									ab Fgst. 8510926 from chassis 8510926
106	000 544 01 86		Anschlußstecker mit Kabel und Kabelschuh Connection plug with cable and terminal		2									bis Fgst. 7511237 up to chassis 7511237

Bild-Nr. Fig.No.	Teilnummer No. of spare part	And.-M. Modif.No.	Benennung Denomination	Fußnote Footnote	Anzahl für Baumuster Quantity for models: alle all	010	011	030	037	10 50	11 51	20 60	21 61	Bemerkungen Remarks
[illegible]	000 545 19 41		Kabelverbinder (an Scheinwerfergehäuse) / Cable connector (at headlight housing)		2									
-	SZ 4,2x16 DIN 7981		Linsenblechschraube / Lens-hd. sheet metal screw — für Kabelverbinder an Scheinwerfergehäuse / for cable connector at headlight housing		4									bis Fgst. 7511237 / up to chassis 7511237
108	000 987 02 41		Gummischeibe / Rubber washer — für Kabelverbinder an Scheinwerfergehäuse / for cable connector at headlight housing		4									
-	000 544 00 29		Anbauleuchte ersetzt durch / 2 Blink-Standleuchte 000 544 29 30 zusammen mit / 2 Glühlampe S 12 V 18/5 W DIN 72601 / 2 Abdichtung 000 544 07 23 unter Nacharbeit an Vorderkotflügel	für Exportfahrzeuge nach USA / for cars exported to USA	-									
			Parking light replaced by / 2 blinker and parking light 000 544 29 30 together with / 2 bulb S 12 V 18/5 W DIN 72601 / 2 gasket 000 544 07 23 front mudguard hast to be reworked											bis Fgst. 7505384 / up to chassis 7505384
-	G 12 V 5 W DIN 72601		Glühlampe (für Anbauleuchte) / Bulb (for blinker and parking light)		2									
-	B 6x7,2 sw. DIN 40621		Isolierschlauch 180 mm lang (laufende Meter bestellen) / Insulating hose, 180 mm long (order by the meter)		2									

Bild-Nr. Fig. No.	Teilnummer No. of spare part	And.-M. Modif.No.	Benennung Denomination	Fußnote Footnote	Anzahl für Baumuster Quantity for models: alle all	010	011	030	037	10 50	11 51	20 60	21 61	Bemerkungen Remarks
-	181 997 02 81		Gummitülle (für Kabeldurchgang) (an Scheinwerfergehäuse) (für Export-Fahrzeuge nach USA) Grommet (for cable passage) (at headlight housing) (for cars exported to USA)		2									
-	000 997 04 81		Gummitülle, Grommet) zum Verschließen der Kabelenden für Blinkleuchte) for locking of cable terminals for blinker light		2									ab Fgst. 7511230 from chassis 7511230
-	000 997 06 81		Gummitülle, Grommet)		1									
-	000 544 24 30		ersetzt durch 2 Blink-Stand Parkleuchte 000 544 29 30 zusammen mit 2 Abdichtung 000 544 07 23 replaced by 2 blinker-parking clearance light 000 544 29 30 together with 2 gasket 000 544 07 23) für Export-Fahrzeuge nach USA		-									ab Fgst. 7505385 bis 8511735 from chassis 7505385 to 8511735
109	000 544 29 30		Blink-Stand-Parkleuchte, Blinker-parking-clearance light) for cars exported to USA		2									
-	000 544 72 90		Glasscheibe, Glass) Plexigum, Farbe glasklar, plexigum, colour)	2	-									
110	(000 544 96 90) (000 826 026 67) Rosso 000 826 076 Arancione	Bianco	Glasscheibe, Glass) crystal-clear 000 826 087 Bianco		2									ab Fgst. 8511736 from chassis 8511736
-	000 544 45 89		Fassung, Socket)	12	-									

Bild-Nr. Fig.No.	Teilnummer No. of spare part	And.-M. Modif.No.	Benennung Denomination	Fußnote Footnote	Anzahl für Baumuster Quantity for models: alle all	010	011	030	037	10 50	11 51	20 60	21 61	Bemerkungen Remarks
-	000 544 32 80		Gummidichtring / Rubber seal) zwischen Scheibe und Fassung / between glass and escutcheon	2	-									
111	000 544 56 80		Gummidichtring / Rubber seal)		2									ab Fgst. 8511736 / from chassis 8511736
-	000 544 08 23		Abdichtung / Gasket) zwischen Blink-Standleuchte und Vorderkotflügel / between blinker and parking light and front mudguard	2	-									
112	000 544 07 23		Abdichtung / Gasket) für Exportfahrzeuge nach USA / for cars exported to USA		2									
-	000 544 19 94		ersetzt durch S 12 V 18/5 W DIN 72601 / replaced by		-									
-	S 12 V 18/5 W DIN 72601		Glühlampe (für Blink- und Standleuchte) / Bulb (for blinker and parking light)		2									ab Fgst. 7505385 / from chassis 7505385
-	4x0,8 N 261		Krallenkabelschuh / Cable terminal		10									ab Fgst. 7505385 bis 7511237 / from chassis 7505385 to 7511237
-	000 997 02 81		Hellermanntülle / Grommet		10									
-	000 546 40 41		Kabelverbinder, 3-polig / Cable connector, 3-pole		2									ab Fgst. 7511238 / from chassis 7511238
114	120 540 00 58		Drehschalter (für Scheinwerfer, Nebellampe und Parkleuchte) / Rotary switch (for headlight, foglight and clearance light)		1									
-	120 545 01 37		Knopf mit Rosette / Knob with escutcheon	2	-									

Bild-Nr. Fig. No.	Teilnummer No. of spare part	And.-M. Modif.No.	Benennung Denomination	Fußnote Footnote	Anzahl für Baumuster Quantity for models alle all	010	011	030	037	10 50	11 51	20 60	21 61	Bemerkungen Remarks
-	000 987 17 41		Scheibe (zwischen Schalter und Befestigungsplatte) Washer (between switch and fixing plate)			1	1							
-	M 5 DIN 934-5 S		Sechskantmutter) für Blink-Stand-Parkleuchte Hex. nut) an Vorderkotflügel) for blinker-parking-clearance		4									
-	B 5 DIN 127		Federring) light to front mudguard Lock washer)		4									
			Kennzeichenschildbeleuchtung Licence Plate Light											
120	10 120 820 01 62		Kennzeichenschildbeleuchtung links Licence plate light, left		1									)
121	10 120 820 02 62		Kennzeichenschildbeleuchtung rechts (mit doppelseitigem Lichtaustritt) Licence plate light, right (with light opening at two sides)		1									)
-	10 120 820 03 62		Kennzeichenschildbeleuchtung links) für Export- Licence plate light, left) fahrzeuge) nach Italien,		1									) bis Fgst. 7509038
-	10 120 820 04 62		Kennzeichenschildbeleuchtung, rechts) Kanada, USA Licence plate light, right) und in die) Schweiz) for cars exported to Italy,) Canada, USA) and Swizerland		1									) up to chassis 7509038
122	10 120 820 01 63		Gehäuse links Housing, left		1									)
123	10 120 820 02 63		Gehäuse rechts Housing, right		1									)

Bild-Nr. Fig. No.	Teilnummer No. of spare part	And.-M. Modif. No.	Benennung Denomination	Fußnote Footnote	Anzahl für Baumuster Quantity for models alle all	010	011	030	037	10 50	11 51	20 60	21 61	Bemerkungen Remarks
124	10 120 826 00 66		Lichtscheibe (für Kennzeichen-und Nationalitätszeichenbeleuchtung) Glass (for lighting of licence plate and sign of nationality)		3									
-	10 120 826 01 66		Scheibe) für Exportfahrzeuge Glass) nach Italien, Kanada,) USA und in die) Schweiz		2									
-	10 120 826 02 66		Scheibe, lichtundurchlässig) for cars exported to Glass, not transparent) Italy, Canada, USA) and Switzerland		1									
-	10 186 826 00 69		ersetzt durch 10 186 826 01 69 replaced by		-									
125	10 186 826 01 69		Abdichtung (zwischen Gehäuse und Scheibe) Gasket (between housing and glass)		3									
-	AM 3x8 DIN 7988-4 S		Linsensenkschraube (für Lichtscheibe an Gehäuse) Lens-hd. countersunk screw (for glass at housing)		6									bis Fgst. 7509038 up to chassis 7509038
126	10 120 820 00 66		Rückplatte mit Lampenhalter und Scheibe (für Kofferraumbeleuchtung) Rear plate with lamp socket and glass (for luggage compartment lighting)		2									
127	10 186 826 00 68		Abdichtung (für Rückplatte) Gasket (for rear plate)		2									
128	10 186 820 00 84		Verschlußschraube (Halterung für Glühlampe) Locking screw (for holding of bulb)		2									
129	10 186 826 00 91		Dichtring (unter Verschlußschraube) Sealing ring (under locking screw)		2									

Bild-Nr. Fig. No.	Teilnummer No. of spare part	And.-M. Modif. No.	Benennung Denomination	Fußnote Footnote	Anzahl für Baumuster Quantity for models: alle all	010	011	030	037	10 50	11 51	20 60	21 61	Bemerkungen Remarks
-	L 12 V 5 W DIN 72601		Glühlampe (für Kennzeichenschildbeleuchtung) Bulb (for licence plate light)		2									bis Fgst. 7509038 up to chassis 7509038
-	000 984 03 55		Scheibe Washer		2									) bis Fgst. 7505069) up to chassis 7505069
-	M 5 DIN 934-5 S		Sechskantmutter Hex. nut		4									
130	10 180 826 06 97		Unterlage (Gummi) Pad (rubber)		2									
131	120 990 01 63		Sechskant-Hohlschraube Hex.-hd. hollow screw		4									) ab Fgst. 7505070) bis 7509038) from chassis 7505070) to 7509038
-	B 8 DIN 127		Federring Lock washer		4									
-	8,4 DIN 433		Scheibe Washer		2									
-	A 8,4 DIN 9021		Scheibe Washer		2									
132	000 997 18 81		Gummitülle Grommet		2									bis Fgst. 7509038 up to chassis 7509038
-	10 120 820 00 97		Unterlage Underlayer	2	-									) bis Fgst. 7509038) up to chassis 7509038
-	10 120 826 05 97		Unterlage (ohne Zierring) Underlayer (without ornamental ring)		2									) für Exportfahrzeuge nach Italien, Kanada, USA und die Schweiz) for cars exported to Italy, Canada, USA and Switzerland

für Kennzeichenschild-beleuchtung an Heckdeckel / for licence plate light at rear lid

Bild-Nr. Fig. No.	Teilnummer No. of spare part	And.-M. Modif.No.	Benennung Denomination	Fußnote Footnote	Anzahl für Baumuster Quantity for models: alle all	010	011	030	037	10 50	11 51	20 60	21 61	Bemerkungen Remarks
-	10 120 826 00 76		Zierring (für Gummiunterlage) Ornamental ring (for rubber underlayer)		2									bis Fgst. 7509038 up to chassis 7509038
-	120 999 00 03		Sechskanthohlschraube Hex.-hd. hollow screw		4									für Exportfahrzeuge nach Italien, Kanada, USA und in die Schweiz for cars exported to Italy, Canada, USA and Switzerland
-	B 9 DIN 127		Federring Lock washer	für Kennzeichenschildbeleuchtung an Heckdeckel for licence plate light at rear lid	2									
-	8/14x1,2 N 261		Krallenkabelschuh Terminal		2									
-	000 988 17 78		Steckklammer mit Widerhaken Clip with hook		2									
133	180 540 00 04		Kennzeichenschildleuchte links Licence plate light, left			1	1							
134	180 540 01 04		Kennzeichenschildleuchte rechts Licence plate light, right	für Stoßfängerhorn hinten for bumperette, rear		1	1							
-	180 540 02 04		Kennzeichenschildleuchte links Licence plate light, left					1	1					ab Fgst. 7509039 from chassis 7509039
-	180 540 03 04		Kennzeichenschildleuchte rechts Licence plate light, right					1	1					
135	000 544 50 80		Unterlage Pad		2									
136	000 544 80 90		Scheibe (für Lichtaustritt) Glass (for light)		2									

16023

Bild-Nr. Fig.No.	Teilnummer No. of spare part	And.-M. Modif.No.	Benennung Denomination	Fußnote Footnote	Anzahl für Baumuster Quantity for models alle all	010	011	030	037	10 50	11 51	20 60	21 61	Bemerkungen Remarks
	000826017													
137	(000 544 03 97)		Blende (auf Lichtscheibe) Light stop (on glass)		2									)
-	AM 4x10 DIN 7984-4 S verchromt		Linsensenkschraube (für Kennzeichenleuchte mit Scheibe und Blende an Stoßfängerhorn) Countersunk screw (for licence plate light with glass and light stop at bumperette)		4									)
138	000 997 18 81		Gummitülle (an Kabel) Grommet (at cable)		2									) ab Fgst. 7509039) from chassis 7509039
-	000 544 36 94		ersetzt durch G 12 V 10 W DIN 72601 replaced by		-									)
-	G 12 V 10 W DIN 72601		Glühlampe (für Kennzeichenleuchte) Bulb (for licence plate light)		2									)
139	10 120 826 01 24		Abdeckblech (für Kabel-Kennzeichenleuchte) Cover plate (for cable, licence plate light)			2	2							)
-	312 995 10 40		Befestigungsschelle (für Kabelhalterung) Fixing clamp (for cable fixing)					2	2					
139a	000 997 31 81		Gummitülle (für Kabeldurchgang an Kofferboden) Rubber sleeve (for cable passage, at luggage compartment floor)		2									
			(für Kabeldurchgang an Heckkonsole) (for cable passage at rear base plate)		1									
			- (für Kabeldruchgang an Stoßfänger hinten) (for cable passage at bumper, rear)					2	2					

Bild-Nr. Fig. No.	Teilnummer No. of spare part	And.-M. Modif.No.	Benennung Denomination	Fußnote Footnote	Anzahl für Baumuster Quantity for models: alle all	010	011	030	037	10 50	11 51	20 60	21 61	Bemerkungen Remarks
			Brems- und Schlußleuchte Stop and Tail Light											
-	10 180 820 06 64)		ersetzt durch 2 Stück paarweise austauschbar zusammen mit 2 Glühlampe S 12 V 18/5 W DIN 72601			-	-							bis Fgst. 8511164
-	10 180 820 04 64)		replaced by (2 pieces) exchangeable in pairs together with 2 bulb S 12 V 18/5 W DIN 72601											up to chassis 8511164
140	10 180 820 06 64 - Porro 10180820036 4 - Replacing		Brems-Schluß-Blink-Park und Rückfahrleuchte Stop light, tail light, blinker, clearance light and reverse drive light)			2	2							ab Fgst. 8511165 from chassis 8511165 bis Fgst. 8511164 für Exportfahrzeuge nach USA up to chassis 8511164 for cars exported to USA
-	10 180 820 01 22)		ersetzt durch 10 180 820 03 22			-	-							
-	10 180 820 02 22)		replaced by											
141	10 180 820 03 22		Grundplatte links und rechts (mit Lampenhalter und Reflektor) Base plate, left and right (with lamp socket and reflector)			2	2							
144	10 180 820 00 59		Gehäuse (für Halterung der Grundplatte) Housing (for holding of base plate)			2	2							
145	000 997 22 81		Gummitülle (für Kabeldurchgang) Rubber sleeve (for cable passage)			2	2							

Bild-Nr. Fig.No.	Teilnummer No. of spare part	And.-M. Modif.No.	Benennung Denomination	Fußnote Footnote	Anzahl für Baumuster Quantity for models alle all	010	011	030	037	10 50	11 51	20 60	21 61	Bemerkungen Remarks
146	20 180 826 04 97		Abdichtung) wahlweise Gasket) optional) zwischen Gehäuse und Deckel			2	2							)) bei Bestellung Farbe) angeben
-	10 180 826 05 97		Abdichtung) between housing and cover Gasket)			2	2							)state colour when ordering))
-	10 180 820 01 71		Deckel) Cover)) mit eingespritzten Lichtaustritt-			2	2							bis Fgst. 8511164 up to chassis 8511164
147	10 180 820 02 71		Deckel) scheiben Cover) with fixed glasses			2	2							ab Fgst. 8511165 from chassis 8511165
-	10 180 826 00 71		ersetzt durch 000 990 17 31 replaced by			-	-							
148	000 990 17 31		Linsensenkschraube (für Deckel an Gehäuse) Lens-hd. countersunk screw (for cover at housing)			4	4							
-	M 6 DIN 934-5 S		Sechskantmutter) Hex. nut) für Brems-und Schlußleuchte an			2	2							
-	A 6,4 DIN 9021		Scheibe) Hinterkotflügel Washer) for stop and tail light at) mudguard, rear			2	2							
149	000 987 02 41		Gummischeibe (für Abdichtung Brems- und Schlußleuchte an Hinterkotflügel) Rubber washer (for gasket stop and tail light at mudguard, rear)			2	2							
- -	30 180 820 01 64) 30 180 820 02 64)		ersetzt durch 30 180 820 03 64 paarweise austauschbar replaced by 30 180 820 03 64 exchangeable in pairs					-	-					bis Fgst. 9502777 up to chassis 9502777

Bild-Nr. Fig.No.	Teilnummer No. of spare part	And.-M. Modif.No.	Benennung Denomination	Fußnote Footnote	Anzahl für Baumuster Quantity for models: alle all	010	011	030	037	10 50	11 51	20 60	21 61	Bemerkungen Remarks
150	30 180 820 05 64		Brems-Schluß-Blink-Park und Rückfahrleuchte Stop light, tail light, blinker, clearance light and reverse drive light					2	2					ab Fgst. 9502778 from chassis 9502778 bis Fgst. 9502777 für Exportfahrzeuge nach USA up to chassis 9502777 for cars exported to USA
-	30 180 820 00 71		ersetzt durch 30 180 820 02 71 replaced by					-	-					
-	30 180 820 02 71		Deckel mit eingespritzten Lichtaustrittscheiben Cover with fixed glasses bis Fgst. 9511004 2 Grundplatte 30 180 820 05 22 mitliefern up to chassis 9511004 2 base plate 30 180 820 05 22 have to be delivered					2	2					bis Fgst. 9502777 up to chassis 9502777
152	30 180 820 01 71 Ruoso		Deckel mit eingespritzten Lichtaustrittscheiben Cover with fixed glasses					2	2					ab Fgst. 9502778 from chassis 9502778
153	30 180 826 00 58		Abdichtung (Moosgummi 6 ϕ) Gasket (crepe rubber 6 mm dia.)					2	2					
154	30 180 826 00 40		Rückstrahler Reflector					2	2					
155	30 180 826 02 58		Abdichtung (für Rückstrahler) Gasket (for reflector)					2	2					
-	M 5 DIN 315		Flügelmutter Wing nut					2	2					

Bild-Nr. Fig. No.	Teilnummer No. of spare part	And.-M. Modif.No.	Benennung Denomination	Fußnote Footnote	Anzahl für Baumuster Quantity for models alle all	010	011	030	037	10 50	11 51	20 60	21 61	Bemerkungen Remarks
-	30 180 820 01 22) 30 180 820 02 22) - 30 180 820 05 22) - 30 180 820 04 22)		ersetzt durch 30 180 820 03 22 replaced by					-	-					
157	30 180 820 03 22		Grundplatte links und rechts (Reflektor mit Lampenhalter) Base plate, left and right (reflector with lamp socket) bis Fgst. 7511004 2 Deckel 30 180 820 02 71 mitliefern up to chassis 7511004 2 cover 30 180 820 02 71 have to be delivered					2	2					
158	30 180 826 01 58		Abdichtung (Moosgummi 6 Ø) Gasket (crepe rubber 6 mm dia.)					2	2					
-	R 12 V 18 W DIN 72601		Glühlampe) Bulb)			2	2							
-	000 544 18 94		ersetzt durch K 12 V 18 W DIN 72601) für Blinklicht replaced by) for blinker					-	-					
-	K 12 V 18 W DIN 72601		Glühlampe) Bulb)					2	2					
-	L 12 V 5 W DIN 72601		Glühlampe (für Schlußlicht) Bulb (for tail light)		2									) bis Fgst. 8511164) up to chassis 8511164
-	R 12 V 18 W DIN 72601		Glühlampe (für Bremslicht) Bulb (for stop light)			2	2							

Bild-Nr. Fig. No.	Teilnummer No. of spare part	Änd.-M. Modif. No.	Benennung Denomination	Fußnote Footnote	Anzahl für Baumuster Quantity for models: alle all	010	011	030	037	10 50	11 51	20 60	21 61	Bemerkungen Remarks
-	000 544 19 94		ersetzt durch S 12 V 18/5 W DIN 72601 replaced by			-	-							
-	S 12 V 18/5 W DIN 72601		Glühlampe (für Schluß-und Bremslicht) Bulb (for tail light and stop light)			2	2							ab Fgst. 8511165 from chassis 8511165
-	000 544 18 94		ersetzt durch K 12 V 18 W DIN 72601 replaced by					-	-					
-	K 12 V 18 W DIN 72601		Glühlampe (für Bremslicht) Bulb (for stop light)					2	2					
-	H 12 V 2 W DIN 72601		Glühlampe (für Parklicht) Bulb (for parking light)		2									
-	R 12 V 18 W DIN 72601		Glühlampe Bulb für Rückfahrlicht for reverse drive light			1 2	1 2							für Exportfahrzeuge nach USA for cars exported to USA
-	000 544 18 94		ersetzt durch K 12 V 18 W DIN 72601 replaced by					-	-					
-	K 12 V 18 W DIN 72601		Glühlampe Bulb					1 2	1 2					für Exportfahrzeuge nach USA for cars exported to USA
-	M 5 DIN 934-5 S		Sechskantmutter Hex. nut für Brems-Schluß-Blink-und Rückfahrleuchte an Heck for stop light, tail light, blinker and reverse drive light at body rear end					4	4					
-	B 5 DIN 127		Federring Lock washer					4	4					

Bild-Nr. Fig.No.	Teilnummer No. of spare part	And.-M. Modif.No.	Benennung Denomination	Fußnote Footnote	Anzahl für Baumuster Quantity for models alle all	010	011	030	037	10 50	11 51	20 60	21 61	Bemerkungen Remarks
-	5,3 DIN 128		Scheibe (für Brems-Schluß-Blink-und Rückfahrleuchte am Heck) Washer (for stop light, tail light, blinker and reverse drive light at body rear end)					4	4					
			Sonderwunsch - Nebelleuchte Special Request - Foglight											für Exportfahrzeuge nach USA werden nur Nebelleuchten der Fa. "Hella" geliefert for cars exported to the USA foglight make "Hella" only are delivered
160	000 544 30 06		Nebelleuchte, glasklar Foglight, clear		2									) Fabrikat Bosch wahlweise mit Fabrikat Hella make Bosch, optional with make Hella
-	000 544 31 06		Nebelleuchte, gelb Foglight, yellow		2									
161	000 544 29 90		Glasscheibe, glasklar Glass, clear		2									
-	000 544 42 90		Glasscheibe, gelbgrün Glass, yellow-green		2									
162	000 544 22 80		Dichtring (für Glasscheibe) Sealing ring (for glass)		2									
163	000 544 10 92		Reflektor (Spiegel) mit Abdeckspiegel Reflector (mirror) with cover mirror		2									
164	000 544 41 89		Deckelring mit Kreuzschlitzschraube Cover ring with cross slotted screw		2									
165	000 544 05 81		Sperrfeder (zum Halten der Spiegels) Lock spring (for holding mirror)		10									

Bild-Nr. Pig. No.	Teilnummer No. of spare part	And.-M. Modif.No.	Benennung Denomination	Fußnote Footnote	Anzahl für Baumuster Quantity for models: alle all	010	011	030	037	10 50	11 51	20 60	21 61	Bemerkungen Remarks
166	000 544 12 93		Lampenfassung mit Anschlußplatte Lamp socket with connection plate		2									
167	000 544 11 91		Spannbügel (zum Halten der Lampenfassung) Tightening clamp (for holding lamp socket)		2									
-	000 544 32 06		Nebelleuchte, glasklar Foglight, clear		2									) Fabrikat Hella, wahlweise mit Fabrikat Bosch make Hella, optional with make Bosch
-	000 544 33 06		Nebelleuchte, gelb Foglight, yellow		2									
-	000 544 40 90		Streuscheibe, glasklar Glass, clear		2									
-	000 544 41 90		Streuscheibe, gelb. Glass, yellow		2									
-	000 544 40 89		Glashaltering mit Befestigungsschraube Glass holding ring with fixing screw		2									
-	000 544 19 91		Sprengfeder (zum Halten der Kalotte) Spring (for holding cup)		2									
-	000 544 24 80		Dichtung Gasket		2									
-	000 544 18 93		Lampenfassung Lamp socket		2									
-	000 544 18 92		Reflektor mit Spannbügel Reflector with tightening clamp		2									
-	D 12 V 35 W DIN 72601		Glühlampe (für Nebelleuchte) Bulb (for foglight)		2									

Bild-Nr. Fig. No.	Teilnummer No. of spare part	And.-M. Modif.No.	Benennung Denomination	Fußnote Footnote	Anzahl für Baumuster Quantity for models alle all	010	011	030	037	10 50	11 51	20 60	21 61	Bemerkungen Remarks
169	180 544 01 15		Befestigungsfuß) Fixing base)) für Nebelleuchte an Halter) for foglight at bracket		2									
-	10,5 DIN 125		Scheibe) Washer)		2									
170	10 180 826 00 19		Halter (für Nebelleuchte) Bracket (for foglight)		2									
-	M 8x20 DIN 933-8 G		Sechskantschraube) Hex.-hd. screw))) für Halter an Querrohr-Rahmen		2									
-	B 8 DIN 127		Federring) for bracket, cross tube, frame Lock washer)))		2									
-	8,4 DIN 125		Scheibe) Washer)		2									
171	000 997 18 81		Gummitülle (für Leitung durch vorderes Abdeckblech) Rubber sleeve (for cable through front cover plate)		2									

Bild-Nr. Fig.No.	Teilnummer No. of spare part	And.-M. Modif.No.	Benennung Denomination	Fußnote Footnote	Anzahl für Baumuster Quantity for models: alle all	010	011	030	037	10 50	11 51	20 60	21 61	Bemerkungen Remarks
			Sonderwunsch - Windschutzscheibenwaschanlage mit Fußbedienung Special Request, Windscreen Sprayer with Foot Operation											
-	000 869 07 20		ersetzt durch 000 869 09 20 zusammen mit 1 Schlauch 002 997 59 82 replaced by 000 869 09 20 together with 1 hose 002 997 59 82		-									bis Fgst. 9507634 up to chassis 9507634
-	000 869 08 20		ersetzt durch 000 869 09 20 replaced by		-									
180	000 869 09 20		Flüssigkeitsbehälter Liquid tank		1									ab Fgst. 9507635 from chassis 9507635
181 182	000 869 01 14) 10 180 860 01 14)		ersetzt durch 120 860 00 14 replaced by		-									
-	120 860 00 14		Halter (für Behälterbügel) Bracket (for container clamp)		1									bei Einbau der autom. Kupplung ist der Halter auf der rechten Seite montiert if automatic clutch is installed, the bracket is mounted on right side
-	M 5x12 DIN 933-8 G		Sechskantschraube) Hex.-hd. screw)		2									
-	B 5 DIN 127		Federring) für Halter an Behälterbügel Lock washer) for bracket at container clamp		2									
-	M 5 DIN 934-5 S		Sechskantmutter) Hex. nut)		2									

Bild-Nr. Fig. No.	Teilnummer No. of spare part	And.-M. Modif.No.	Benennung Denomination	Fußnote Footnote	Anzahl für Baumuster Quantity for models alle all	010	011	030	037	10 50	11 51	20 60	21 61	Bemerkungen Remarks
183	000 869 06 47		Spritzdüse (Doppeldüse) Spraying nozzle (double nozzle)		1									
-	000 869 04 21		ersetzt durch 000 869 06 21 zusammen mit 1 Schlauch 002 997 59 82 replaced by 000 869 06 21 together with 1 hose 002 997 59 82		-									
184	000 869 03 21		Fußpumpe (mit Schalter für Scheibenwischer) Foot pump (with switch for windscreen wiper)		1									
-	10 180 869 00 14		ersetzt durch 120 869 01 14 replaced by		-									
185	120 869 01 14		Halter) Bracket)		1					+	+			
-	10 180 869 04 14		) für Fußpumpe) for foot pump Halter) Bracket)			1	1					+	+	
-	M 6x70 DIN 931-8 G		Sechskantschraube (für Halter an Heizkanal) Hex.-hd. screw (for bracket at heating duct)			1	1							
-	30 180 869 02 14		Halter (für Fußpumpe) Bracket (for foot pump)					1	1			+	+	
-	B 4,8x19 DIN 7981		Linsenblechschraube (für Halter an Pedalboden) Lens-hd. sheet metal screw (for bracket at pedal floor)					3	3			+	+	
186	120 997 06 81		Gummitülle (für Durchgang der Schläuche an Stirnwand) Rubber sleeve (for passage of hose at front wall)		2									

Bild-Nr. Fig.No.	Teilnummer No. of spare part	And.-M. Modif.No.	Benennung Denomination	Fußnote Footnote	Anzahl für Baumuster Quantity for models alle all	010	011	030	037	10 50	11 51	20 60	21 61	Bemerkungen Remarks
187	002 997 59 82		Gummischlauch 1400 mm lang (vom Wasserbehälter zur Düse)			n. B.	n. B.							)
			Pressure hose 1400 mm long (from water container to nozzle)			a. r.	a. r.							)
			1000 mm lang 1000 mm long					n. B. a. r.	n. B. a. r.					)
-	002 997 58 82		ersetzt durch 002 997 59 82 replaced by		-									)
188	002 997 59 82		Gummischlauch 800 mm lang (vom Wasserbehälter zur Pumpe)		n. B. a. r.					÷		+		) laufende Meter bestellen order by the meter
			Suction hose 800 mm long (from water container to pump)											)
			Gummischlauch 1800 mm lang (vom Wasserbehälter zur Pumpe)		n. B. a. r.						÷		+	)
			Rubber hose 1800 mm long (from water container to pump)											)

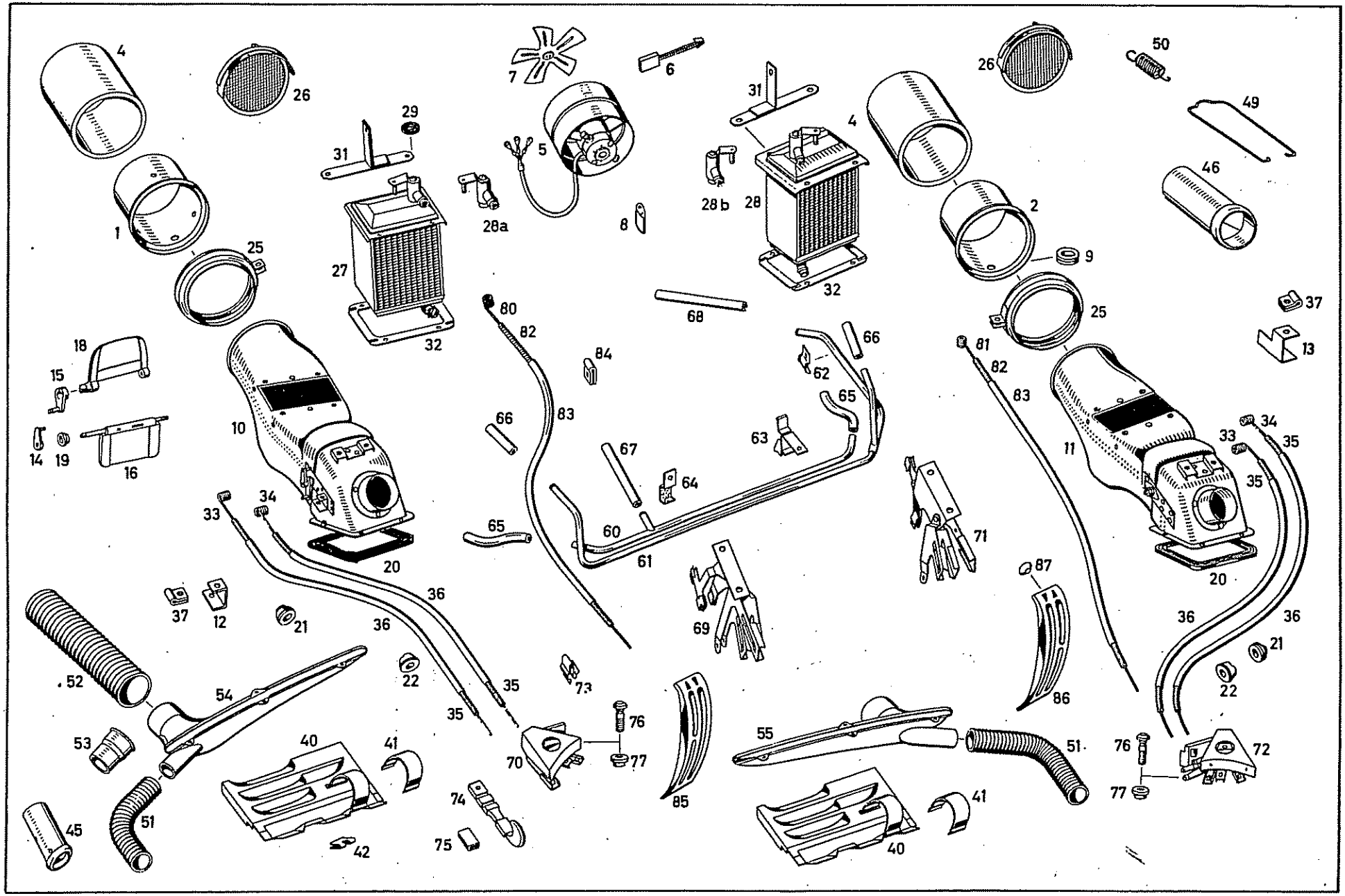
4
26
1
25
29
31
27
32
7
6
5
28a
8
31
28b
28
4
26
50
49
46
2
9
25
32
68
37
13
18
15
14
19
16
10
80
82
84
66
83
66
62
65
63
67
64
65
60
61
81
82
83
11
33
34
35
35
20
33
34
20
36
36
37
12
21
52
54
53
22
35
73
76
77
70
85
87
86
36
36
21
22
55
51
76
77
72
45
51
40
41
42
74
75
40
41

Bild-Nr. Fig.No.	Teilnummer No. of spare part	And.-M. Modif.No.	Benennung Denomination	Fußnote Footnote	Anzahl für Baumuster Quantity for models: alle all	010	011	030	037	10 50	11 51	20 60	21 61	Bemerkungen Remarks
			Heizung und Lüftung Heating and Ventilation											
1	10 180 830 01 21		Anschlußstück links (für Gebläse) Connecting fitting, left (for blower) zwischen Schlauch und Luftkanal zur Aufnahme des Gebläses between hose and air duct for mounting of blower		1									
-	10 180 830 00 21		ersetzt durch 10 180 830 01 21 replaced by		-									
2	10 180 830 01 21		Anschlußstück rechts (für Gebläse) Connecting fitting, right (for blower)		1									
-	000 987 01 44		Verschlußscheibe (für Kabeldurchgang, Gebläse) Locking washer (for cable passage, blower)		1									
4	10 180 831 01 88		Schlauch (zwischen Hutze und Anschlußstück) Hose (between scoop and connecting fitting)		2									
-	9x0,4 N 263		Schlauchband Hose strap für Schlauch an Luftkanal und Hutze for hose to air duct and scoop		n. B. a. r.									laufende Meter bestellen order by the meter
-	WSN 9 N 262		Schlauchbinder Hose clamp		4									
-	11 120 830 02 08		Gebläse 12 Volt, 1-stufig Blower, 12 volt, single-stage 2. Gebläse Sonderwunsch 2nd blower on special request		1									bis Fgst. 7509038 up to chassis 7509038
5	10 180 830 00 08		Gebläse 12 Volt, 2-stufig Blower, 12 volt, two-stage		1									ab Fgst. 7509039 from chassis 7509039

Bild-Nr. Fig.No.	Teilnummer No. of spare part	And.-M. Modif.No.	Benennung Denomination	Fußnote Footnote	Anzahl für Baumuster Quantity for models alle all	010	011	030	037	10 50	11 51	20 60	21 61	Bemerkungen Remarks
6	000 835 01 75		Kohlebürste Carbon brush		2									
7	10 120 835 01 85		Windflügel Fan blade		1									
-	10 120 835 01 28		Gummilager) Rubber mounting) für Gebläsebefestigung) for blower mounting		3									bis Fgst. 7509038 up to chassis 7509038
8	10 180 835 00 28		Gummilager) Rubber mounting)		3									ab Fgst. 9509039 from chassis 9509039
-	AM 5x15 DIN 7985-4 S		Linsenschraube) Lens-hd. screw) für Gebläse an Anschluß-) stück) for blower to connecting		3									
-	B 5 DIN 127		Federring) fitting Lock washer)		3									
9	000 997 19 81		Gummitülle (in Anschlußstück) Grommet (in connecting fitting)		1									
10	10120830062 (10 180 830 07 62)		Luftkanal links Air duct, left		1									
11	10120830162 (10 180 830 08 62)		Luftkanal rechts Air duct, right		1									
12	10 180 831 03 14		Halter (für Bowdenzug links) Bracket (for bowden cable, left)		1									
13	10 180 831 04 14		Halter (für Bowdenzug rechts) Bracket (for bowden cable, right)		1									

Bild-Nr. Fig.No.	Teilnummer No. of spare part	And.-M. Modif.No.	Benennung Denomination	Fußnote Footnote	Anzahl für Baumuster Quantity for models alle all	010	011	030	037	10 50	11 51	20 60	21 61	Bemerkungen Remarks
-	10 120 830 00 20		Halter (für Sicherungsdose am Luftkanal links) Bracket (for fuse box to air duct, left)	2	-									
14	10 180 830 00 56		Hebel (für untere Klappe) Lever (for lower flap)		2									
15	10 180 830 01 56		Hebel (für obere Klappe) Lever (for upper flap)		2									
16	10 180 830 00 42		Achse mit Klappe Axle with flap		2									
18	10 180 831 00 43		Klappe oben (für Luftkanal) Flap, top (for air duct)		2									
19	10 180 831 00 82		Ring (zwischen Hebel und Kanal auf Achse) Ring (between lever and duct on axle)		2									
-	5,3 DIN 125		Scheibe Washer) für Achse an Luftkanal) for axle to air duct		2									
-	AM 5 DIN 439-5 S		Sechskantmutter Hex. nut		4									
-	M 4x6 DIN 553-5 S		Gewindestift (für Hebel an Achse) Threaded pin (for lever to shaft)		2									
20	10 180 831 01 99		Abdichtungsgummi Sealing rubber) für Luftkanal an Vorderbau) for air duct to front wall		2									
-	AM 6x15 DIN 7985-4 S		Linsenschraube Lens-hd. screw		6									

Bild-Nr. Fig. No.	Teilnummer No. of spare part	And.-M. Modif.No.	Benennung Denomination	Fußnote Footnote	Anzahl für Baumuster Quantity for models: alle all	010	011	030	037	10 50	11 51	20 60	21 61	Bemerkungen Remarks
-	M 6x65 DIN 931-8 G		Sechskantschraube Hex.-hd. screw) für Luftkanal an Vorderbau) for air duct to front wall		2									
-	6,4 DIN 125		Scheibe Washer		8									
21	180 997 08 81		Gummitülle für Bowdenzug, Luftklappe (für Durchgang an Vorderwand) Grommet for bowden cable, air flap (for passage at front wall)		2									bis Fgst. 7509599 up to chassis 7509599
-	000 997 18 81		Gummitülle Grommet) für Bowdenzug, Regulierhahn) for bowden cable, control cock		2									bis Fgst. 7509599 up to chassis 7509599
22	180 997 11 81		Gummitülle Grommet		2									ab Fgst. 7509600 from chassis 7509600
25	10 120 830 01 29		Spannband (für Luftkanal) Tightening strap (for air duct)		2									
-	AM 6x22 DIN 7985-4 S		Linsenschraube Lens-hd. screw		2									
-	B 6 DIN 127		Federring Lock washer) für Luftkanal an Anschlußstück vorn) for air duct to connecting fitting, front		2									
-	M 6 DIN 934-5 S		Sechskantmutter Hex. nut		2									
-	10 180 830 00 18		Insektengitter Insect screen		2									bis Fgst. 6512596 up to chassis 6512596
26	10 180 830 04 18		Insektengitter Insect screen		2									ab Fgst. 6512597 from chassis 6512597

Bild-Nr. Fig.No.	Teilnummer No. of spare part	And.-M. Modif.No.	Benennung Denomination	Fußnote Footnote	Anzahl für Baumuster Quantity for models alle all	010	011	030	037	10 50	11 51	20 60	21 61	Bemerkungen Remarks
-	M 6x12 DIN 316-4 D		Flügelschraube Wing screw		2									
-	000 990 22 91		Käfigklammer mit Mutter Cage clip with nut für Insektengitter an Hutze vorn for insect screen to scoop, front		2									
-	B 6 DIN 127		Federring Lock washer		2									
27	10 120 835 05 01		Wärmetauscher links Heat exchanger, left		1									
28	10 120 835 06 01		Wärmetauscher rechts Heat exchanger, right		1									
28a	120 835 01 20		Regulierventil links Control valve, left		1									
28b	120 835 02 20		Regulierventil rechts Control valve, right		1									
29	000 835 00 98		Dichtung (O-Ring in Regulierventil links und rechts) Gasket (O-ring in control valve, left and right)		2									
- -	000 983 21 92) 10 120 831 01 93)		ersetzt durch 000 983 02 98 replaced by		-									
-	000 983 02 98		Zwischenlage (für Wärmetauscher) Moltopren 12x60x125 mm Intermediate layer (for heat exchanger) moltopren 12x60x125 mm		2									laufende Meter bestellen order by the meter

Bild-Nr. Fig. No.	Teilnummer No. of spare part	And.-M. Modif.No.	Benennung Denomination	Fußnote Footnote	Anzahl für Baumuster Quantity for models alle all	010	011	030	037	10 50	11 51	20 60	21 61	Bemerkungen Remarks
-	10 180 697 00 12		Winkel Angle		2									siehe Gruppe 68, Tafel 43 see group 68, table 43
-	10 120 830 00 50		ersetzt durch 120 830 00 50 replaced by		-									
31	120 830 00 50		Halter (für Bowdenzug) Bracket (for bowden cable)		2									
32	10 120 835 00 92		Abdichtungsgummi Sealing rubber		2									
-	B 4, 8x19 DIN 7981		Linsenblechschraube Lens-hd. sheet metal screw		4									für Wärmetauscher und Halter an Luftkanal for heat exchanger and bracket to air duct
-	B 4, 8x22 DIN 7981		Linsenblechschraube Lens-hd. sheet metal screw		4									
-	A 5, 3 DIN 9021		Scheibe Washer		2									
- -	10 180 833 01 31) 30 180 833 01 31)		ersetzt durch 40 121 833 03 31 replaced by		-									
33	40 121 833 03 31		Drahtzug links oben und rechts unten Wire cable, left, top and right, bottom		2									nach Bedarf kürzen shorten as requested
- -	10 180 833 02 31) 30 180 833 02 31)		ersetzt durch 40 121 833 04 31 replaced by		-									
34	40 121 833 04 31		Drahtzug links unten und rechts oben Wire cable, left, bottom and right, top		2									nach Bedarf kürzen shorten as requested

Bild-Nr. Fig.No.	Teilnummer No. of spare part	And.-M. Modif.No.	Benennung Denomination	Fußnote Footnote	Anzahl für Baumuster Quantity for models alle all	010	011	030	037	10 50	11 51	20 60	21 61	Bemerkungen Remarks
35	000 988 01 72		Drahtspirale 360 mm lang 470 mm lang Wire spiral 360 mm long 470 mm long			4	4	4	4					laufende Meter bestellen order by the meter
36	B 5x6,2 sw DIN 40621		Isolierschlauch 320 mm lang 450 mm lang Insulating hose 320 mm long 450 mm long			4	4	4	4					
37	136 995 06 01		Befestigungsschelle Fixing clamp		4									für Drahtzug an Luftkanal for wire cable to air duct
-	AM 4x8 DIN 7985-4 S		Linsenschraube Lens-hd. screw		4									
-	B 4 DIN 127		Federring Lock washer		4									
-	4 DIN 6799		Sicherungsscheibe (für Drahtzug an Klappe) Locking washer (for wire cable to flap)		4									
40	10 120 830 05 42		Regulierklappe links und rechts (in Querkanal, Vorbau) Regulating flap, left and right (in cross duct, body front end)		2									
41	10 120 831 00 34		Feder (für Regulierklappe) Spring (for regulating flap)		2									

Bild-Nr. Fig. No.	Teilnummer No. of spare part	And.-M. Modif.No.	Benennung Denomination	Fußnote Footnote	Anzahl für Baumuster Quantity for models alle all	010	011	030	037	10 50	11 51	20 60	21 61	Bemerkungen Remarks
-	B 4, 8x13 DIN 7981		Linsenblechschraube) Lens-hd. sheet metal screw) für Regulierklappe an Querkanal) for regulating flap to		4									
42	000 994 06 45		Steckclipsmutter) Clip nut) cross duct		4									
45	10 180 830 05 54		Ringdüse links) Ring nozzle, left) an Schaltbrett zur Seitenscheibenbelüftung) at instrument panel for side window ventilation			1	1							
46	10 180 830 06 54		Ringdüse rechts) Ring nozzle, right)			1	1							
-	10 186 831 02 24		Klappe Flap	2		-	-							
-	10 186 831 00 34		Druckfeder Pressure spring	2		-	-							
-	10 180 831 00 15		Bolzen Pin	2		-	-							
49	10 120 831 00 32		Drahtbügel (Ringdüsenhalterung)) Wire clamp (ring nozzle bracket)) für Ringdüse an Vorderwand) for ring nozzle to front wall			2	2							
50	120 993 16 10		Rückzugfeder) Return spring)			2	2							
51	10 120 831 01 88		Schlauch 160 mm lang (für Ringdüse an Entfrosterdüse) Hose, 160 mm long (for ring nozzle to defroster nozzle)			2	2							

Bild-Nr. Fig.No.	Teilnummer No. of spare part	And.-M. Modif.No.	Benennung Denomination	Fußnote Footnote	Anzahl für Baumuster Quantity for models									Bemerkungen Remarks
					alle all	010	011	030	037	10 50	11 51	20 60	21 61	
-	30 180 831 01 88		Schlauch Hose) von Entfrosterdüse zur Seitenscheibenbelüftung) from defroster nozzle to side pane ventilation					2	2					bis Fgst. 7514061 up to chassis 7514061
-	30 180 831 03 88		Schlauch Hose					2	2					)
-	B 2, 9x9, 5 DIN 7982		Senkblechschraube Countersunk sheet metal screw) für Schlauch an Windschutzsäule) for hose to windscreen pillar					6	6					) ab Fgst. 7514062) from chassis 7514062
-	000 985 02 62		Blechsenkscheibe Countersunk sheet metal washer					6	6					)
-	30 180 831 02 88		Schlauch Hose) von Luftkanal an Entfrosterdüse) from air duct to defroster nozzle					2	2					
-	10 120 831 02 88		ersetzt durch 10 120 831 03 88 replaced by			-	-							
52	10 120 831 03 88		Schlauch Hose			2	2							
53	10 120 831 00 26		Übergangsstück (für Schlauch an Entfrosterdüse) Connecting fitting (for hose to defroster nozzle)			2	2							
54	30 180 830 01 19		Entfrosterdüse links Defroster nozzle, left					1	1					
55	30 180 830 02 19		Entfrosterdüse rechts Defroster nozzle, right					1	1					

Bild-Nr. Fig. No.	Teilnummer No. of spare part	And.-M. Modif. No.	Benennung Denomination	Fußnote Footnote	Anzahl für Baumuster Quantity for models alle all	010	011	030	037	10 50	11 51	20 60	21 61	Bemerkungen Remarks
-	000 989 45 85		Terostat 20x2 mm Terostat, 20x2 mm					n. B. a. r.	n. B. a. r.					laufende Meter bestellen order by the meter
-	AM 4x12 DIN 7985-4 S		Linsenschraube Lens-hd. screw					8	8					
-	B 4 DIN 127		Federring Lock washer					8	8					für Entfrosterdüse an Querbügel for defroster nozzle to cross clamp
-	4,3 DIN 125		Scheibe Washer					8	8					
-	10 120 830 01 15		ersetzt durch 10 180 830 02 15 replaced by		-									
60	10 180 830 02 15		Vorlaufleitung Feed pipe		1					+	+			
-	10 180 830 01 15		Vorlaufleitung Feed pipe		1							+	+	
61	10 180 830 00 16		Rücklaufleitung Return pipe		1					+	+			
-	10 180 830 01 16		Rücklaufleitung Return pipe		1							+	+	
62	186 995 00 37		Befestigungsschelle Fixing clamp		1									für Rücklaufleitung an Radeinbau for return pipe to wheel arch
-	AM 6x15 DIN 7985-4 S		Linsenschraube Lens-hd. screw		1									

Bild-Nr. Fig.No.	Teilnummer No. of spare part	And.-M. Modif.No.	Benennung Denomination	Fußnote Footnote	Anzahl für Baumuster Quantity for models alle all	010	011	030	037	10 50	11 51	20 60	21 61	Bemerkungen Remarks
-	B 6 DIN 127		Federring Lock washer für Rücklaufleitung an Radeinbau for return pipe to wheel arch		1									
-	M 6 DIN 934-5 S		Sechskantmutter Hex. nut		1									
-	10 180 830 07 50		ersetzt durch 10 180 830 06 50 replaced by		-									
63	10 180 830 06 50		Halter Bracket		1					÷	÷			
-	10 180 830 09 50		ersetzt durch 10 180 830 10 50 replaced by			-	-							
-	10 180 830 10 50		Halter Bracket für Heizungsrohr for heating tube			1	1					+	+	
-	10 180 830 08 50		ersetzt durch 10 120 830 00 68 replaced by					-	-					
(64)	10 120 830 00 68		Befestigungsschelle Fixing clamp					1	1	÷	÷			
-	B 10x11,4 sw DIN 40621		Isolierschlauch 15 mm lang Insulating hose, 15 mm long		1									laufende Meter bestellen order by the meter
-	000 983 31 92		Zwischenlage 1x20x50 mm (Filz, schwarz) Intermediate layer, 1x20x50 mm (felt, black)		1									
-	30 180 830 00 50		Halter (für Heizungsrohr) Bracket (for heating tube)					1	1			+	+	
-	30 180 831 00 99		Gummitülle (für Heizungsdurchgang an der Stirnwand) Grommet (for heating passage to front wall)					2	2					

Bild-Nr. Fig. No.	Teilnummer No. of spare part	And.-M. Modif.No.	Benennung Denomination	Fußnote Footnote	Anzahl für Baumuster Quantity for models alle all	010	011	030	037	10 50	11 51	20 60	21 61	Bemerkungen Remarks
-	AM 6x15 DIN 7987-4 S		Senkschraube (für Halter an Vorbau) Countersunk screw (for bracket to body front end)		1									
-	10 180 830 05 50		Befestigungsschelle Fixing clamp					1	1			+	+	
-	10 120 830 01 68		ersetzt durch 10 120 830 00 68 replaced by			-	-							
-	10 120 830 00 68		Befestigungsschelle Fixing clamp			1	1							
-	AM 6x12 DIN 7985-4 S		Linsenschraube Lens-hd. screw			1	1	1	1			+	+	
-	6,4 DIN 125		Scheibe Washer			1	1	1	1			+	+	
-	B 6 DIN 127		Federring Lock washer			1	1	1	1			+	+	
-	000 990 22 91		Käfigklammer mit Mutter M 6 Cage clip with nut					1	1			+	+	
			für Befestigungsschelle an Vorbau for fixing clamp to body front end											
65	10 120 831 00 94		Schlauch 175 mm lang (für Vorlauf) (von Rohrleitung zum Wärmetauscher unten) Hose, 175 mm long (for feed pipe) (from pipe line to heat exchanger, bottom)		2									
66	10 120 831 01 94		Schlauch 80 mm lang (für Rücklauf) (von Rohrleitung zum Wärmetauscher oben) Hose, 80 mm long (for return pipe) (from pipe line to heat exchanger, top)		2									

Bild-Nr. Fig. No.	Teilnummer No. of spare part	And.-M. Modif. No.	Benennung Denomination	Fußnote Footnote	Anzahl für Baumuster Quantity for models: alle all	010	011	030	037	10 50	11 51	20 60	21 61	Bemerkungen Remarks
-	5x0,35 N 263		Schlauchband für Vorlauf 210 mm lang; für Rücklauf 310 mm lang) für Schlauch an Vorlauf- und Rücklaufleitung Hose strap for feed pipe 210 mm long; for return pipe 310 mm long) for hose to feed pipe and return pipe		n. B. a. r.									laufende Meter bestellen order by the meter
-	WSN 5 N 262		Schlauchbinder Hose clamp		8									
-	10 180 831 00 97		ersetzt durch 10 180 831 01 97 replaced by		-									
67	10 180 831 01 97		Schlauch 220 mm lang (für Vorlauf) (von Rohrleitung zum Motor oben) Hose, 220 mm long (for feed pipe) (from pipe line to engine, top)		1									
68	10 180 831 01 97		Schlauch 250 mm lang (für Rücklauf) (von Rohrleitung zum Motor unten) Hose, 250 mm long (for return pipe) (von pipe line to engine, bottom)		1									
-	5x0,35 N 263		Schlauchband Hose strap) für Schlauch an Rücklauf- und Vorlaufleitung) for hose to return pipe and feed pipe		n. B. a. r.									laufende Meter bestellen order by the meter
-	WSN 5 N 262		Schlauchbinder Hose clamp		6									
69	10 180 830 03 33		Bedienung links Operation, left) für Lüftungs- und Heizungsregulierung) for ventilation regulating and			1	1							
70	30 180 830 03 33		Bedienung links Operation, left) for heating regulating					1	1					

Bild-Nr. Fig. No.	Teilnummer No. of spare part	And.-M. Modif. No.	Benennung Denomination	Fußnote Footnote	Anzahl für Baumuster Quantity for models alle all	010	011	030	037	10 50	11 51	20 60	21 61	Bemerkungen Remarks
71	10 180 830 04 33		Bedienung rechts Operation, right) für Lüftungs- und Heizungs-regulierung) for ventilation regulating and heating regulating			1	1							
72	30 180 830 04 33		Bedienung rechts Operation, right					1	1					
73	000 988 69 78		Steckklammer mit Widerhaken (für Drahtzüge-Lüftung und Regulierhahn an Halter) Clip with hook (for wire cables, ventilation and control cock to bracket)		6									
-	M 4x12 DIN 933-8 G		Sechskantschraube Hex.-hd. screw			4	4							
-	M 6x20 DIN 7985-4 S		Linsenschraube Lens-hd. screw					4	4					
-	B 4 DIN 127		Federring Lock washer			4	4							
-	B 6 DIN 127		Federring Lock washer) für Bedienung an Schaltrafel) for operation at instrument panel					4	4					
-	000 990 25 91		Käfigklammer mit Mutter Cage clip with nut			4	4							
-	A 6,4 DIN 9021		Scheibe Washer					4	4					
-	120 833 01 14		Lager links Mounting, left		1									ab Fgst. 9507821 from chassis 9507821
-	120 833 02 14		Lager rechts Mounting, right		1									

Bild-Nr. Fig.No.	Teilnummer No. of spare part	And.-M. Modif.No.	Benennung Denomination	Fußnote Footnote	Anzahl für Baumuster Quantity for models alle all	010	011	030	037	10 50	11 51	20 60	21 61	Bemerkungen Remarks
-	M 4x12 DIN 933-8 G		Sechskantschraube Hex.-hd. screw für Lager an Mantelblech-Handschuhkasten for mounting to cover plate, glove compartment		4									
-	B 4 DIN 127		Federring Lock washer		4									
74	10 180 830 00 36		Griff (für Bedienung von Heizung und Lüftung) Handle (for operation of heating and ventilation)		6									
75	10 180 833 00 91		Gummihülle über Griff Rubber sleeve over handle		6									
76	12 136 831 00 89		Befestigungsschraube Fixing screw		6									
77	136 072 00 50		Buchse Bushing		6									
-	4,3 DIN 433		Scheibe Washer für Drahtzugklappe und Regulierhahn an Bedienhebel for wire cable flap and control cock to operation lever		6									
-	B 4 DIN 127		Federring Lock washer		6									
-	M 4 DIN 934-5 S		Sechskantmutter Hex. nut		6									
- -	10 180 833 03 31) 30 180 833 03 31)		ersetzt durch 40 121 833 03 31 replaced by		-									
80	40 121 833 03 31		Drahtzug links (für Regulierhahn) Wire cable, left (for control cock)		1									

Bild-Nr. Fig.No.	Teilnummer No. of spare part	And.-M. Modif.No.	Benennung Denomination	Fußnote Footnote	Anzahl für Baumuster Quantity for models alle all	010	011	030	037	10 50	11 51	20 60	21 61	Bemerkungen Remarks
-	10 180 833 04 31)		ersetzt durch 40 121 833 04 31		-									
-	30 180 833 04 31)		replaced by											
81	40 121 833 04 31		Drahtzug rechts (für Regulierhahn) Wire cable, right (for control cock)		1									
82	000 988 01 72		Drahtspirale 545 mm lang 635 mm lang Wire spiral 545 mm long 635 mm long			2	2	2	2					) laufende Meter bestellen) order by the meter
83	B 5x6, 2 sw DIN 40621		Isolierschlauch 510 mm lang 620 mm lang Insulating hose 510 mm long 620 mm long			2	2	2	2					
-	4 DIN 6799		Sicherungsscheibe (für Drahtzug an Regulierhahn) Locking washer (for wire cable to control cock)		2									
84	136 995 06 01		Befestigungsschelle Fixing clamp		2									
-	AM 4x10 DIN 7985-4 S		Linsenschraube Lens-hd. screw		2									für Drahtzug an Wärmetauscher for wire cable to heat exchanger
-	B 4 DIN 127		Federring Lock washer		2									
-	M 4 DIN 934-5 S		Sechskantmutter Hex. nut		2									

Bild-Nr. Fig. No.	Teilnummer No. of spare part	Änd.-M. Modif. No.	Benennung Denomination	Fußnote Footnote	Anzahl für Baumuster Quantity for models: alle all	010	011	030	037	10 50	11 51	20 60	21 61	Bemerkungen Remarks
85	10 180 830 03 89		Rosette (für Bedienhebel links) / Escutcheon (for operation lever, left)) für Verkleidung Schalttafel / for covering, instrument panel			1	1							
86	10 180 830 04 89		Rosette (für Bedienhebel rechts) / Escutcheon (for operation lever, right)			1	1							
-	AM 4x12 DIN 7987-4 S		Senkschraube / Countersunk screw) für Rosette an Verkleidung für Schalttafel / for escutcheon to covering for instrument panel			2	2							
87	000 985 10 62		Blechsenkscheibe / Countersunk sheet metal washer			4	4							
-	AM 4x10 DIN 7987-4 S		Senkschraube / Countersunk screw			2	2							

Fahrgestellblechteile
Chassis Sheet Metal Parts

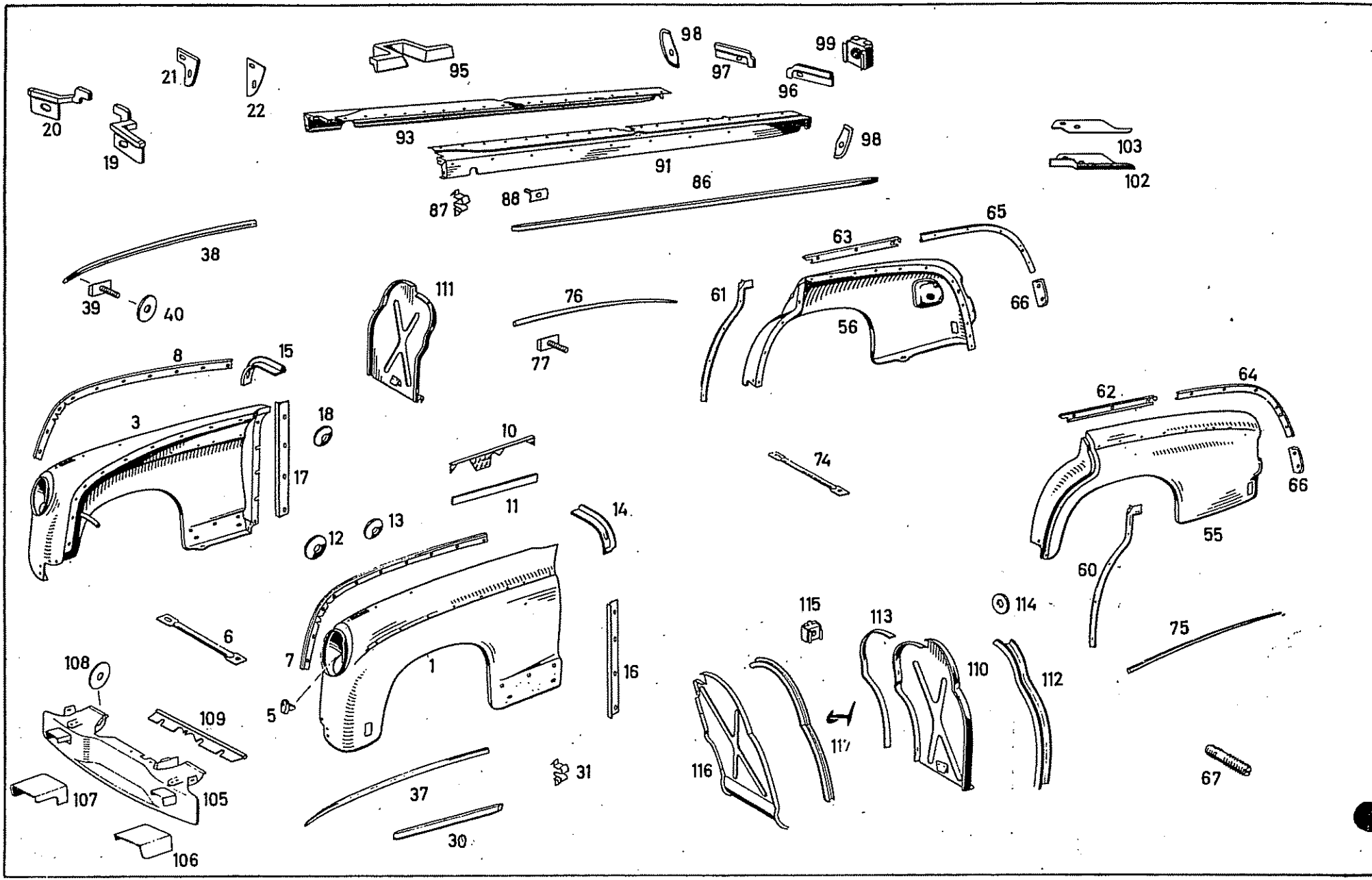

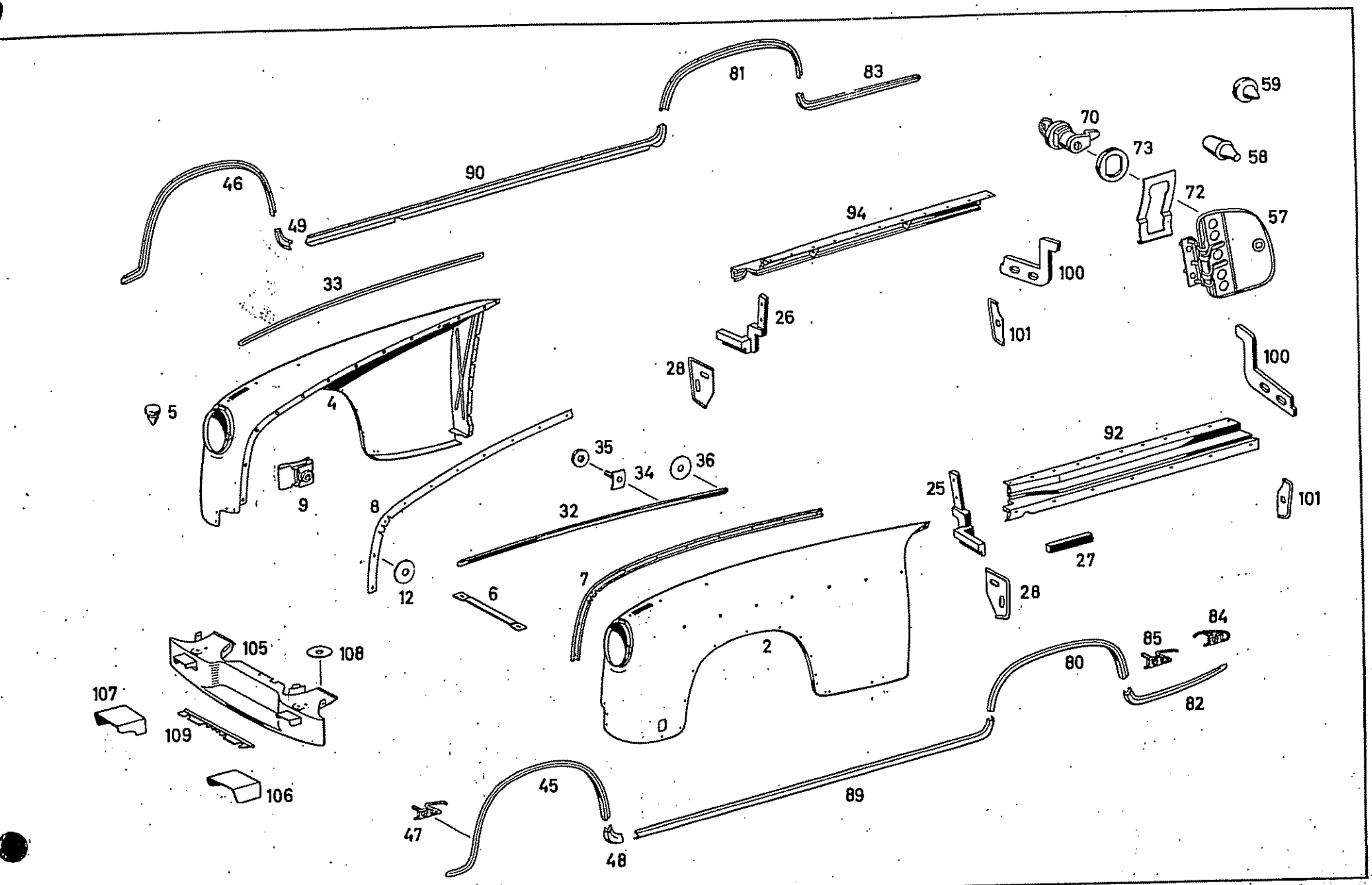
81
83
59
70
73
58
46
90
72
49
94
57
33
100
26
101
28
100
5
4
92
35
34
36
25
101
9
8
32
27
12
6
7
28
84
105
108
85
2
80
107
82
109
106
45
89
47
48

Bild-Nr. Fig. No.	Teilnummer No. of spare part	And.-M. Modif. No.	Benennung Denomination	Fußnote Footnote	Anzahl für Baumuster Quantity for models alle all	010	011	030	037	10 50	11 51	20 60	21 61	Bemerkungen Remarks
			Vorderkotflügel Front Mudguard											
-	10 180 880 11 18		Vorderkotflügel links Front mudguard, left			1	1							
-	30 180 880 01 18		Vorderkotflügel links Front mudguard, left ohne Ausschnitt für Stoßfängerstütze without segment for bumper support					1	1					bis Fgst. 75 09038 up to chassis 75 09038
-	10 180 880 12 18		Vorderkotflügel rechts Front mudguard, right			1	1							
-	30 180 880 02 18		Vorderkotflügel rechts Front mudguard, right					1	1					
1	10 180 880 15 18		Vorderkotflügel links Front mudguard, left			1	1							
2	30 180 880 07 18		Vorderkotflügel links Front mudguard, left mit Ausschnitt für Stoßfängerstütze with segment for bumper support					1	1					ab Fgst. 75 09039 from chassis 75 09039
3	10 105 880 08 18 (10 180 880 16 18)		Vorderkotflügel rechts Front mudguard, right			1	1							
4	30 180 880 08 18		Vorderkotflügel rechts Front mudguard, right					1	1					
5	000 987 18 40		Gummipuffer (für Scheinwerfergehäuse) Rubber buffer (for headlight housing)		4									
6	10 120 882 00 18		Strebe (für Vorderkotflügel) Strut (for front mudguard)		2									

Bild-Nr. Fig. No.	Teilnummer No. of spare part	And.-M. Modif.No.	Benennung Denomination	Fußnote Footnote	Anzahl für Baumuster Quantity for models alle all	010	011	030	037	10 50	11 51	20 60	21 61	Bemerkungen Remarks
-	M 6x15 DIN 933-8 G		Sechskantschraube / Hex.-hd. screw		4									
-	000 990 01 48		Federscheibe / Spring washer		6									
-	M 6 DIN 934-5 S		Sechskantmutter / Hex. nut		4									
7	10 180 881 01 94		Abdichtköder an Radlauf links / Seal at wheel arch pan, left		1									
8	10 180 881 02 94		Abdichtköder an Radlauf rechts / Seal at wheel arch pan, right		1									
-	M 6x18 DIN 933-8 G		Sechskantschraube / Hex.-hd. screw		18									
-	000 990 08 48		Federscheibe / Spring washer		18									
9	000 990 42 91		Steckkäfigmutter M 6 / Cage clip nut			18	18	20	20					ab Fgst. 75 02990 / from chassis 75 02990
10	10 120 881 04 94		Abdichtköder / Seal			2	2							
-	30 180 881 00 94		Abdichtköder / Seal					2	2					bei Bestellung Farbe angeben / state colour when ordering
11	000 989 46 85		Terostat Typ IV 6mm / Terostat type IV 6 mm			n.B. a.r.	n.B. a.r.							laufende Meter bestellen / order by the meter
-	M 6x15 DIN 933-8 G		Sechskantschraube / Hex.-hd. screw			6	6							

für Strebe an Vorderkotflügel und Rahmen / for strut at front mudguard and frame

für Vorderkotflügel / for front mudguard

für Vorderkotflügel an Radlauf links und rechts / for front mudguard at wheel arch pan, left and right

für Vorderkotflügel an Vorderwand / for front mudguard at front wall

Bild-Nr. Fig. No.	Teilnummer No. of spare part	And.-M. Modif.No.	Benennung Denomination	Fußnote Footnote	Anzahl für Baumuster Quantity for models alle all	010	011	030	037	10 50	11 51	20 60	21 61	Bemerkungen Remarks
-	M 6x20 DIN 933-8 G		Sechskantschraube Hex.-hd. screw					6	6					
12	000 990 08 48		Federscheibe Spring washer		6									
13	000 990 01 48		Federscheibe Spring washer			6	6							
-	M 6 DIN 934-5 S		Sechskantmutter Hex. nut		6									
14	10 120 883 07 91		Abdichtung links Seal, left			1	1							
15	10 120 883 08 91		Abdichtung rechts Seal, right			1	1							
16	10 120 881 13 94		Abdichtköder links Seal, left			1	1							
17	10 120 881 14 94		Abdichtköder rechts Seal, right			1	1							
-	M 6x15 DIN 933-8 G		Sechskantschraube Hex.-hd. screw			4	4							
18	000 990 01 48		Federscheibe Spring washer			8	8							
-	M 6 DIN 934-5 S		Sechskantmutter Hex. nut			4	4							

für Vorderkotflügel an Vorderwand
for front mudguard at front wall

für Vorderkotflügel an Vorderwand seitlich
for front mudguard at front wall, lateral

für Vorderkotflügel an Einstiegblech
for front mudguard at entrance sill

Bild-Nr. Fig.No.	Teilnummer No. of spare part	And.-M. Modif.No.	Benennung Denomination	Fußnote Footnote	Anzahl für Baumuster Quantity for models									Bemerkungen Remarks
					alle all	010	011	030	037	10 50	11 51	20 60	21 61	
-	M 6x15 DIN 933-8 G		Sechskantschraube) Hex.-hd. screw)					8	8					
-	M 6x10 DIN 933-8 G		Sechskantschraube) Hex.-hd. screw) für Vorderkotflügel an Vorderwandsäule					2	2					
-	A 6,4 DIN 9021		Scheibe) Washer) for front mudguard at front wall pillar					10	10					
-	B 6 DIN 127		Federring) Lock washer)					10	10					
-	M 6 DIN 934-5 S		Sechskantmutter) Hex. nut)					10	10					
19	10 120 883 09 91		Abdichtung (Moosgummi schwarz) (zwischen Einstiegblech und Vorderkotflügel links innen) Seal (rubber, black) (between entrance sill and front mudguard, left, inside)			1	1							
20	10 120 883 10 91		Abdichtung (Moosgummi schwarz) (zwischen Einstiegblech und Vorderkotflügel rechts innen) Seal (rubber, black) (between entrance sill and front mudguard, right, inside)			1	1							
21	10 120 883 02 91		Abdichtung (Gummi schwarz) (zwischen Einstiegblech und Vorderkotflügel links und rechts außen) Seal (rubber, black) (between entrance sill and front mudguard, left and right, outside)			2	2							
22	10 120 881 00 13		Beilagscheibe (für Vorderkotflügel an Einstiegblech) Shim (for front mudguard at entrance sill)			n.B. a.r.	n.B. a.r.							

Bild-Nr. Fig. No.	Teilnummer No. of spare part	And.-M. Modif. No.	Benennung Denomination	Fußnote Footnote	Anzahl für Baumuster Quantity for models: alle all	010	011	030	037	10 50	11 51	20 60	21 61	Bemerkungen Remarks
25	30 180 883 03 91		Abdichtung links Seal, left					1	1					
26	30 180 883 04 91		Abdichtung rechts Seal, right					1	1					
-	000 987 20 33		ersetzt durch 000 989 57 85 replaced by					-	-					
27	000 989 57 85		Abdichtung Seal					2	2					lfd. Meter bestellen order by the meter
-	B 3,5x9,5 DIN 7981 verchromt		Linsenblechschraube Lens-hd. sheet metal screw					4	4					
28	30 180 883 00 91		Abdichtung Seal					2	2					
-	M 6x15 DIN 933-8 G		Sechskantschraube Hex.-hd. screw					4	4					
-	000 990 01 48		Federscheibe Spring washer					8	8					
-	M 6 DIN 934-5 S		Sechskantmutter Hex. nut					4	4					
-	10 180 880 01 94		Zierstab (für Vorderkotflügel unten) Ornamental bar (for front mudguard, bottom)			2	2							bis Fgst. 65 06179 up to chassis 65 06179
-	000 988 62 78		Sprelzklammer Clip			6	6							
30	10 180 880 02 94		Zierstab (an Vorderkotflügel seitlich links und rechts) Ornamental bar (at front mudguard, lateral, left and right)			2	2							ab Fgst. 65 06180 from chassis 65 06180

Bild-Nr. Fig.No.	Teilnummer No. of spare part	And.-M. Modif.No.	Benennung Denomination	Fußnote Footnote	Anzahl für Baumuster Quantity for models alle all	010	011	030	037	10 50	11 51	20 60	21 61	Bemerkungen Remarks
31	000 988 59 78		Spreizklammer (für Zierstab an Vorderkotflügel unten) Clip (for ornamental bar at front mudguard, bottom)			6	6							ab Fgst. 65 06180 from chassis 65 06180
32	30 180 880 01 94		Zierstab (an Vorderkotflügel links oben) Ornamental bar (at front mudguard, left, top)					1	1					
33	30 180 880 02 94		Zierstab (an Vorderkotflügel rechts oben) Ornamental bar (at front mudguard, right, top)					1	1					
34	136 520 02 82		Halteschraube Fixing screw					14	14					
35	000 987 15 41		Gummischeibe Rubber washer					14	14					
-	A 5,3 DIN 9021		Scheibe Washer		für Zierstab an Vorderkotflügel for ornamental bar at front mudguard			14	14					
-	A 5,3 DIN 6797		Zahnscheibe Toothed washer					14	14					
-	M 6 DIN 934-5		Sechskantmutter Hex. nut					14	14					
-	AM 5x8 DIN 85-4 S		Linsenschraube Lens-hd. screw					2	2					
36	000 987 02 41		Gummischeibe Rubber washer		für Zierstab an Vorderkotflügel hinten for ornamental bar at front mudguard, rear			2	2					
-	5,3 DIN 125		Scheibe Washer					2	2					
-	B 5 DIN 127		Federring Lock washer					2	2					

Bild-Nr. Fig. No.	Teilnummer No. of spare part	And.-M. Modif.No.	Benennung Denomination	Fußnote Footnote	Anzahl für Baumuster Quantity for models									Bemerkungen Remarks
					alle all	010	011	030	037	10 50	11 51	20 60	21 61	
-	30 180 880 09 94		Zierstab (für Farbtrennung an Vorderkotflügel links) Ornamental bar (for separating the colours at front mudguard, left)					1						) Sonderwunsch; Zierstab für Farbtrennung bei 2-Farben-Lackierung) special request; ornamental bar for separating the colours in case of two-tone painting
-	30 180 880 10 94		Zierstab (für Farbtrennung an Vorderkotflügel rechts) Ornamental bar (for separating the colours at front mudguard, right)					1						
-	M 4 DIN 934 - 5 S		Sechskantmutter / Hex. nut					8						
-	B 4 DIN 127		Federring / Lock washer — für Zierstab an Vorderkotflügel / for ornamental bar at front mudguard					8						
-	A 4,3 DIN 9021		Scheibe / Washer					8						
-	000 987 13 41		Gummischeibe / Rubber washer					8						
37	10 180 880 03 94		Zierstab links / Ornamental bar, left — an Vorderkotflügel oben / at front mudguard, top			1	1							
38	10 180 880 04 94		Zierstab rechts / Ornamental bar, right			1	1							
39	10 180 888 00 71		Befestigungsschraube / Fixing screw			14	14							
40	000 987 13 41		Gummischeibe / Rubber washer — für Zierstab an Vorderkotflügel oben / for ornamental bar at front mudguard, top			14	14							
-	A 4,3 DIN 9021		Scheibe / Washer			14	14							
-	M 4 DIN 934 - 5 S		Sechskantmutter / Hex. nut			14	14							

Bild-Nr. Fig.No.	Teilnummer No. of spare part	And.-M. Modif.No.	Benennung Denomination	Fußnote Footnote	Anzahl für Baumuster Quantity for models alle all	010	011	030	037	10 50	11 51	20 60	21 61	Bemerkungen Remarks
---	000 990 15 05		Stiftschraube Stud bolt für Zierstab an Vorderkotflügel oben for ornamental bar at front mudguard, top			2	2							
-	B 4 DIN 137		Federscheibe Spring washer			2	2							
-	BM 4 DIN 439-5 S		Sechskantmutter Hex. nut			2	2							
45	30 180 881 03 44		Zierstab (für Vorderkotflügel vorn links) Ornamental bar (for front mudguard, front, left)					1	1					
46	30 180 881 04 44		Zierstab (für Vorderkotflügel vorn rechts) Ornamental bar (for front mudguard, front, right)					1	1					
-	4,3 DIN 125		Scheibe Washer					20	20					
-	B 4 DIN 127		Federring Lock washer für Zierstab vorn an Vorderkotflügel for ornamental bar, front at front mudguard					20	20					
-	M 4 DIN 934-5 S		Sechskantmutter Hex. nut					20	20					
-	B 2,9x9,5 DIN 7981 verchromt		Linsenblechschraube Lens-hd.sheet metal screw					4	4					
47	000 990 31 33		Halteschraube Fixing screw					20	20					
48	30 180 881 05 44		Zierstab (für Vorderkotflügel hinten links) Ornamental bar (for front mudguard, rear, left)					1	1					
49	30 180 881 06 44		Zierstab (für Vorderkotflügel hinten rechts) Ornamental bar (for front mudguard, rear, right)					1	1					

Bild-Nr. Fig.No.	Teilnummer No. of spare part	And.-M. Modif.No.	Benennung Denomination	Fußnote Footnote	Anzahl für Baumuster Quantity for models: alle all	010	011	030	037	10 50	11 51	20 60	21 61	Bemerkungen Remarks
-	4,3 DIN 125		Scheibe Washer					2	2					
-	B 4 DIN 127		Federring Lock washer					2	2					
-	M 4 DIN 934-5 S		Sechskantmutter Hex. nut für Zierstab hinten an Vorderkotflügel for ornamental bar, rear at front mudguard					2	2					
-	B 2,9x9,5 DIN 7981 verchromt		Linsenblechschraube Lens-hd.sheet metal screw					4	4					
-	000 990 31 33		Halteschraube Fixing screw					2	2					
			Hinterkotflügel Rear Mudguard											
-	10 180 880 01 22		Hinterkotflügel, links Rear mudguard, left ohne Ausschnitt für Stoßfängerstütze without segment for bumper support			1	1							bis Fgst. 75 09038 up to chassis 75 09038
-	10 180 880 04 22		Hinterkotflügel, rechts mit Klappe Rear mudguard, right with flap ohne Ausschnitt für Stoßfängerstütze without segment for bumper support			1	1							bis Fgst. 75 09038 up to chassis 75 09038
55	10 180 880 05 22		Hinterkotflügel, links Rear mudguard, left mit Ausschnitt für Stoßfängerstütze with segment for bumper support			1	1							ab Fgst. 75 09039 from chassis 75 09039
56	(10 180 880 07 22) 120 880 0322		Hinterkotflügel, rechts mit Klappe Rear mudguard, right with flap mit Ausschnitt für Stoßfängerstütze with segment for bumper support			1	1							ab Fgst. 75 09039 from chassis 75 09039

Bild-Nr. Fig. No.	Teilnummer No. of spare part	And.-M. Modif. No.	Benennung Denomination	Fußnote Footnote	Anzahl für Baumuster Quantity for models alle all	010	011	030	037	10 50	11 51	20 60	21 61	Bemerkungen Remarks
57	10 120 880 00 25		Klappe mit Scharnier (für Hinterkotflügel rechts) Flap with hinge (for rear mudguard, right)			1	1							
-	B 6 DIN 127		Federring Lock washer			2	2							
-	A 6,4 DIN 9021		Scheibe Washer			2	2							
-	M 6 DIN 934-5 S		Sechskantmutter Hex. nut für Klappe an Hinterkotflügel for flap at rear mudguard			2	2							
58	000 987 35 40		Gummipuffer Rubber buffer			2	2							
59	000 987 18 40		Gummipuffer (für Mulde) Rubber buffer (for recess)			1	1							
-	30 180 880 00 25		Klappe rechts mit Scharnier (für Tankverschluß) Flap, right with hinge (for cap of tank)					1	1					
-	B 6 DIN 127		Federring Lock washer					2	2					
-	A 6,4 DIN 9021		Scheibe Washer					2	2					
-	M 6 DIN 934-5 S		Sechskantmutter Hex. nut für Klappe-Tankverschluß an Heckseitenteil flap, for cap of tank at body rear end, side part					2	2					
-	000 987 35 40		Gummipuffer Rubber buffer					2	2					
-	000 987 18 40		Gummipuffer (für Mulde) Rubber buffer (for recess)					1	1					

Bild-Nr. Fig. No.	Teilnummer No. of spare part	And.-M. Modif. No.	Benennung Denomination	Fußnote Footnote	Anzahl für Baumuster Quantity for models alle all	010	011	030	037	10 50	11 51	20 60	21 61	Bemerkungen Remarks
60	10 120 882 05 94		Abdichtköder an Radlauf links Seal at wheel arch pan, left Schloßseite side of lock			1	1							
61	10 120 882 06 94		Abdichtköder an Radlauf rechts Seal at wheel arch pan, right			1	1							
62	10 120 882 09 94		Abdichtköder (vom Schließbolzen links bis Heckdeckelfuge) Seal (from striker, left, to rear cover groove)			1	1							
63	10 120 882 10 94		Abdichtköder (vom Schließbolzen rechts bis Heckdeckelfuge) Seal (from striker, right, to rear cover groove)			1	1							
64	10 120 882 07 94		Abdichtköder links Seal, left von Heckdeckelfuge bis Mittelstück unten from rear cover groove to center part, bottom			1	1							
65	10 120 882 08 94		Abdichtköder rechts Seal, right			1	1							
66	10 180 882 00 94		Abdichtköder (zwischen Hinterkotflügel und Mittelstück unten) Seal (between rear mudguard and center part, bottom)			2	2							
-	M 6x20 DIN 933-8 G		Sechskantschraube Hex.-hd. screw			28	28							
-	000 990 08 48		Federscheibe Spring washer für Hinterkotflügel an Radlaufblech for rear mudguard at wheel arch pan			24	24							
-	000 987 15 41		Gummischeibe Rubber washer			18	18							
-	M 6 DIN 934-5 S		Sechskantmutter Hex. nut			12	12							

Bild-Nr. Fig.No.	Teilnummer No. of spare part	And.-M. Modif.No.	Benennung Denomination	Fußnote Footnote	Anzahl für Baumuster Quantity for models alle all	010	011	030	037	10 50	11 51	20 60	21 61	Bemerkungen Remarks
-	000 990 01 48		Federscheibe Spring washer für Hinterkotflügel an Radlaufblech for rear mudguard at wheel arch pan			10	10							
67	000 990 12 05		Stiftschraube Stud bolt			2	2							
-	A 6,4 DIN 9021		Scheibe Washer			6	6							
70	10 120 880 00 98		Verschluß Lock (für Klappe an Hinterkotflügel) (for flap at rear mudguard)			1	1							Schließung gleich wie beim Türgriff same lock as for door handle
			(für Klappe an Tankverschluß) (for flap at cap of tank)					1	1					
-	000 766 03 06		Schlüssel Key	2	-									
72	000 994 01 21		Sicherungsblech Locking plate für Verschluß an Klappe for lock at flap		1									
73	000 987 19 41		Gummischeibe Rubber washer		1									
74	10 120 882 00 18		Strebe (für Hinterkotflügel) Strut (for rear mudguard)			2	2							
-	30 180 882 00 18		Strebe (für Heckseitenteil) Strut (for rear side part)					2	2					
-	M 6x15 DIN 933-8 G		Sechskantschraube Hex.-hd. screw für Strebe an Hinterkotflügel bzw. Heckseitenteil for strut at rear mudguard or rear side part resp.		2									
-	000 990 01 48		Federscheibe Spring washer		4									

Bild-Nr. Fig. No.	Teilnummer No. of spare part	And.-M. Modif. No.	Benennung Denomination	Fußnote Footnote	Anzahl für Baumuster Quantity for models									Bemerkungen Remarks
					alle all	010	011	030	037	10 50	11 51	20 60	21 61	
-	M 6 DIN 934-5 S		Sechskantmutter (für Strebe an Hinterkotflügel bzw. Heckseitenteil) Hex. nut (for strut at rear mudguard or rear side part resp.		2									
-	M 6x15 DIN 933-8 G		Sechskantschraube Hex.-hd. screw		2									
-	000 990 01 48		Federscheibe Spring washer	für Strebe an Rahmen for strut at frame	4									
-	M 6 DIN 934-5 S		Sechskantmutter Hex. nut		2									
75	10 180 880 07 95		Zierstab (auf Hinterkotflügel links) Ornamental bar (on rear mudguard, left)			1	1							
76	10 180 880 08 95		Zierstab (auf Hinterkotflügel rechts) Ornamental bar (on rear mudguard, right)			1	1							
77	10 180 888 00 71		Befestigungsschraube Fixing screw			8	8							
-	000 987 13 41		Gummischeibe Rubber washer	für Zierstab an Hinterkotflügel for ornamental bar at rear mudguard		10	10							
-	A 4,3 DIN 9021		Scheibe Washer			10	10							
-	M 4 DIN 934-5 S		Sechskantmutter Hex. nut			10	10							
-	000 989 46 85		Terostatschnur Typ X 6 Ø Terostat cord type X dia. 6 mm			n.B. a.r.	n.B. a.r.							1fd. Meter bestellen order by the meter

Bild-Nr. Fig. No.	Teilnummer No. of spare part	And.-M. Modif. No.	Benennung Denomination	Fußnote Footnote	Anzahl für Baumuster Quantity for models: alle all	010	011	030	037	10 50	11 51	20 60	21 61	Bemerkungen Remarks
80	30 180 882 01 43		Zierstab mitte links Ornamental bar, center, left an Heckseitenteil at rear side part	13				1	1					
81	30 180 882 02 43		Zierstab mitte rechts Ornamental bar, center, right	13				1	1					
-	4,3 DIN 125		Scheibe Washer					14	14					
-	B 4 DIN 127		Federring Lock washer für Zierstab mitte an Heckseitenteil for ornamental bar, center at rear side part					14	14					
-	M 4 DIN 934-5 S		Sechskantmutter Hex. nut					14	14					
-	B 2,9x9,5 DIN 7981 verchromt		Linsenblechschraube Lens-hd. sheet metal screw					4	4					
-	000 990 31 33		Halteschraube Fixing screw					14	14					
82	30 180 882 05 43		Zierstab hinten links Ornamental bar, rear, left					1	1					
83	30 180 882 06 43		Zierstab hinten rechts Ornamental bar, rear, right					1	1					
-	4,3 DIN 125		Scheibe Lock washer					12	12					
-	M 4 DIN 934-5 S		Sechskantmutter Hex. nut für Zierstab hinten an Heckseitenteil for ornamental bar, rear at rear side part					12	12					
84	000 990 30 33		Halteschraube Fixing screw					6	6					

Bild-Nr. Fig. No.	Teilnummer No. of spare part	And.-M. Modif.No.	Benennung Denomination	Fußnote Footnote	Anzahl für Baumuster Quantity for models: alle all	010	011	030	037	10 50	11 51	20 60	21 61	Bemerkungen Remarks
85	000 990 31 33		Halteschraube Fixing screw für Zierstab hinten an Heckseitenteil for ornamental bar, rear at rear side part					6	6					
-	B 2,9x9,5 DIN 7981 verchromt		Linsenblechschraube Lens-hd. sheet metal screw					4	4					
-	10 180 880 00 38		Schutzschiene (für Einstiegblech und Vorderkotflügel) Protective rail (for entrance sill and front mudguard)			2	2							
-	000 990 02 33		Vierkantschraube Square screw			8	8							
-	000 988 62 78		Spreizklammer Clip			16	16							bis Fgst. 65 06179 up to chassis 65 06179
-	M 6 DIN 934-5 S		Sechskantmutter Hex. nut			8	8							
-	B 6 DIN 127		Federring Lock washer für Schutzschiene an Einstiegblech und Vorderkotflügel for protective rail at entrance sill and front mudguard			8	8							
-	187 990 10 40		Scheibe Washer			8	8							
86	10 180 883 01 51		Zierstab (Schutzschiene) (für Einstiegblech und Vorderkotflügel) Ornamental bar (protective rail) (for entrance sill and front mudguard)			2	2							
87	000 988 59 78		Spreizklammer Clip			16	16							ab Fgst. 65 06180 from chassis 65 06180
88	136 520 02 82		Befestigungsplatte Fixing plate für Zierstab an Einstiegblech und Vorderkotflügel for ornamental bar at entrance sill and front mudguard			8	8							
-	M 5 DIN 934-5 S		Sechskantmutter Hex. nut			8	8							

Bild-Nr. Fig. No.	Teilnummer No. of spare part	And.-M. Modif.No.	Benennung Denomination	Fußnote Footnote	Anzahl für Baumuster Quantity for models alle all	010	011	030	037	10 50	11 51	20 60	21 61	Bemerkungen Remarks
-	B 5 DIN 127		Federring) für Zierstab an Einstiegblech und Lock washer) Vorderkotflügel) for ornamental bar at entrance sill) and front mudguard			8	8							ab Fgst. 65 06180 from chassis 65 06180
-	5,3 DIN 125		Scheibe) Washer)			8	8							
89	30 180 880 11 95		Zierstab unten links) Ornamental bar, bottom, left) am Einstieg at entrance					1	1					
90	30 180 880 12 95		Zierstab unten rechts) Ornamental bar, bottom, right)					1	1					
-	000 990 32 33		Halteschraube) Fixing screw)					16	16					
-	000 990 21 33		Halteschraube, vorn) Fixing screw, front)					2	2					
-	4,3 DIN 125		Scheibe) für Zierstab an Einstieg Washer) for ornamental bar at entrance					18	18					
-	B 4 DIN 127		Federring) Lock washer)					18	18					
-	M 4 DIN 934-5 S		Sechskantmutter) Hex. nut)					18	18					
-	B 2,9x9,5 DIN 7981 verchromt		Linsenblechschraube) Lens-hd. sheet metal screw)					18	18					

Bild-Nr. Fig.No.	Teilnummer No. of spare part	And.-M. Modif.No.	Benennung Denomination	Fußnote Footnote	Anzahl für Baumuster Quantity for models alle all	010	011	030	037	10 50	11 51	20 60	21 61	Bemerkungen Remarks
			Einstiegblech Entrance Sill											
91	10 180 880 05 31		Einstiegblech links Entrance sill, left			1	1							
92	30 180 880 01 31		Einstiegblech links Entrance sill, left					1	1					
93	10 180 880 06 31		Einstiegblech rechts Entrance sill, right			1	1							
94	30 180 880 02 31		Einstiegblech rechts Entrance sill, right					1	1					
95	10 120 883 00 92		Abdichtung (Moosgummi schwarz) (an mittl. Kastensäule unter Einstiegblech) Seal (rubber black) (at center pillar, under entrance sill)			2	2							
-	000 989 45 85		Terostat 20 x 2 (zwischen Einstiegblech und Längsträger) Terostat 20 x 2 (between entrance sill and side member)			n.B. a.r.	n.B. a.r.							lfd. Meter bestellen order by the meter
-	000 989 47 85		Terostat 40 x 2 Terostat 40 x 2					n.B. a.r.	n.B. a.r.					
-	B 3,5 x 9,5 DIN 7981		Linsenblechschraube Lens-hd.sheet metal screw für Einstiegblech an Aufbau for entrance sill at body			30	30	22	22					
-	M 6x15 DIN 933-8 G		Sechskantschraube Hex.-hd. screw		4									
-	000 990 01 48		Federscheibe Spring washer für Einstiegblech an Konsole for entrance sill at base plate		8									

Bild-Nr. Fig. No.	Teilnummer No. of spare part	And.-M. Modif. No.	Benennung Denomination	Fußnote Footnote	Anzahl für Baumuster Quantity for models alle all	010	011	030	037	10 50	11 51	20 60	21 61	Bemerkungen Remarks
-	M 6 DIN 934-5 S		Sechskantmutter (für Einstiegblech an Konsole) Hex. nut (for entrance sill at base plate)		4									
-	M 6x15 DIN 933-8 G		Sechskantschraube) Hex.-hd. screw) für Einstiegblech an) Vorderwandsäule) for entrance sill at front			2	2							
-	000 990 08 48		Federscheibe) wall pillar Spring washer)			2	2							
96	10 120 883 07 91		Abdichtung (Moosgummi schwarz) (zwischen Einstiegblech und Hinterkotflügel links innen) Seal (rubber black) (between entrance sill and rear mudguard, left, inside)		•	1	1							
97	10 120 883 08 91		Abdichtung (Moosgummi schwarz) (zwischen Einstiegblech und Hinterkotflügel rechts innen) Seal (rubber black) (between entrance sill and rear mudguard, right, inside)			1	1							
98	10 120 883 06 91		Abdichtung (Gummi schwarz) (zwischen Einstiegblech und Hinterkotflügel links und rechts außen) Seal (rubber black) (between entrance sill and rear mudguard, left and right, outside)			2	2							
-	M 6x15 DIN 933-8 G		Sechskantschraube) Hex.-hd. screw) für Einstiegblech) an Hinterkotflügel) for entrance sill			4	4							
-	000 990 08 48		Federscheibe) at rear mudguard Spring washer)			6	6							
-	M 6 DIN 934-5 S		Sechskantmutter) Hex. nut)			2	2							

Bild-Nr. Fig.No.	Teilnummer No. of spare part	And.-M. Modif.No.	Benennung Denomination	Fußnote Footnote	Anzahl für Baumuster Quantity for models alle all	010	011	030	037	10 50	11 51	20 60	21 61	Bemerkungen Remarks
99	000 990 22 91		Käfigklammer mit Mutter M 6-6 (für Einstiegblech an Hinterkotflügel) Cage clip with nut M 6-6 (for entrance sill at rear mudguard)			2	2							
100	30 180 883 02 91		Abdichtung Seal					2	2					
-	M 6x15 DIN 933-8 G		Sechskantschraube Hex.-hd. screw					4	4					
-	000 990 08 48		Federscheibe Spring washer					4	4					
101	30 180 883 01 91		Abdichtung Seal					2	2					
-	M 6x15 DIN 933-8 G		Sechskantschraube Hex.-hd. screw					2	2					
-	000 990 01 48		Federscheibe Spring washer					2	2					
			Türabdichtung Door Sealing											
102	10 120 883 01 93		Türabdichtung links Door sealing, left			1	1							
-	10 120 883 02 93		Türabdichtung rechts Door sealing, right			1	1							

) für Einstiegblech an Falzblech Säule hinten / for entrance sill at pillar, rear

) für Einstiegblech an Heckbeplankung / for entrance sill at body rear end, planking

) auf Einstiegblech zwischen Fahrer- und Fondtür / for entrance sill between driver's door and rear door

Bild-Nr. Fig.No.	Teilnummer No. of spare part	And.-M. Modif.No.	Benennung Denomination	Fußnote Footnote	Anzahl für Baumuster Quantity for models: alle all	010	011	030	037	10 50	11 51	20 60	21 61	Bemerkungen Remarks
103	10 120 883 01 18		Befestigungsblech links Fixing plate, left) für Türabdichtgummi) for door sealing rubber			1	1							
-	10 120 883 02 18		Befestigungsblech rechts Fixing plate, right			1	1							
-	B 3,5x9,5 DIN 7982		Senkblechschraube (für Befestigungsblech an Einstiegblech) Countersunk sheet metal screw (for fixing plate at entrance sill)			4	4							
-	10 180 880 01 40		ersetzt durch 10 105 880 00 40 replaced by		-									
105	10 105 880 00 40		Verkleidungsblech vorn (zwischen Vorderkotflügel links und rechts und Motorhaube unterhalb Kühlerverkleidung) Cover plate, front (between front mudguard, left and right, and engine hood below radiator shell)		1									Löcher für Kabeldurchgang für Nebelleuchte bei Montage bohren when mounting bore holes for cable passage of foglight
-	10 180 884 01 22		ersetzt durch 10 180 884 03 22 replaced by) für Halter Stoßfänger vorn) for bracket, bumper, front		-									
106	10 180 884 03 22		Abdeckung links Cover, left		1									
-	10 180 884 02 22		ersetzt durch 10 180 884 04 22 replaced by		-									
107	10 180 884 04 22		Abdeckung rechts Cover, right		1									
-	M 6x15 DIN 933-8 G		Sechskantschraube Hex.-hd. screw) für Verkleidungsblech an Hutze) for cover plate at scoop		4									
108	187 990 09 40		Scheibe Washer		4									

Bild-Nr. Fig.No.	Teilnummer No. of spare part	And.-M. Modif.No.	Benennung Denomination	Fußnote Footnote	Anzahl für Baumuster Quantity for models alle all	010	011	030	037	10 50	11 51	20 60	21 61	Bemerkungen Remarks
-	M 8x15 DIN 933-8 G		Sechskantschraube Hex.-hd. screw		1									
-	A 8,4 DIN 9021		Scheibe Washer		1									
-	B 8 DIN 127		Federring Lock washer		1									
-	8,4 DIN 125		Scheibe Washer		n.B. a.r.									
-	M 5 x15 DIN 933-8 G		Sechskantschraube Hex.-hd. screw		2									bis Fgst. 75 05252 up to chassis 75 05252
-	000 990 01 48		Federscheibe Spring washer		2									
109	10 180 884 00 94		Abdichtköder Seal		2									bei Bestellung Farbe angeben state colour when ordering
-	M 6x18 DIN 933-8 G		Sechskantschraube Hex.-hd. screw			8	8							
-	M 6x15 DIN 933-8 G		Sechskantschraube Hex.-hd. screw					8	8					
-	000 990 01 48		Federscheibe Spring washer		16									
-	M 6 DIN 934-5 S		Sechskantmutter Hex. nut		8									
-	000 990 08 48		Federscheibe Spring washer		2									

für Verkleidungsblech an Querrohr-Rahmen
for cover plate at cross tube, frame

für Verkleidungsblech an Stütze
for cover plate at support

für Verkleidungsblech an Vorderkotflügel
for cover plate at front mudguard

Bild-Nr. Fig.No.	Teilnummer No. of spare part	And.-M. Modif.No.	Benennung Denomination	Fußnote Footnote	Anzahl für Baumuster Quantity for models: alle all	010	011	030	037	10 50	11 51	20 60	21 61	Bemerkungen Remarks
-	M 6x18 DIN 933-8 G		Sechskantschraube Hex.-hd. screw für Verkleidungsblech an Vorderkotflügel und Radlauf for cover plate at front mudguard and wheel arch pan		2									
-	000 990 42 91		Steckkäfigmutter M 6 Cage clip nut			2	2							
			Schottblech Partition Plate											
-	10 120 880 03 43		ersetzt durch 10 120 884 03 35 replaced by bis Fgst. 7513915 im Versteifungsblech unter Vorderkotflügel ein Loch mit 5,1 Ø bohren.			-	-							
110	10 120 884 03 35		Schottblech links Partition plate, left			1	1							
-	10 120 880 04 43		ersetzt durch 10 120 884 04 35 replaced by up to chassis 7513915 bore a hole with a dia. of 5.1 mm in reinforcement plate under front mudguard			-	-							
111	10 120 884 04 35		Schottblech rechts Partition plate, right			1	1							
-	10 180 880 00 43		Schottblech links Partition plate, left			1	1							) Sonderwunsch für autom. Antenne special request for autom. antenna
-	10 180 880 02 43		Schottblech rechts Partition plate, right			1	1							
-	30 180 880 01 43		Schottblech links Partition plate, left					1	1					
-	30 180 880 02 43		Schottblech rechts Partition plate, right					1	1					
-	30 180 880 04 43		Schottblech rechts Partition plate, right					1	1					Sonderwunsch für autom. Antenne special request for automatic antenna

Bild-Nr. Fig. No.	Teilnummer No. of spare part	And.-M. Modif.No.	Benennung Denomination	Fußnote Footnote	Anzahl für Baumuster Quantity for models alle all	010	011	030	037	10 50	11 51	20 60	21 61	Bemerkungen Remarks
-	000 990 40 91		Champion-Blindmutter (für Schottblech an Versteifungsblech) "Champion" blind nut (for partition plate at reinforcement plate)			2	2							ab Fgst. 75 13916 from chassis 75 13916
-	10 120 884 00 98		ersetzt durch 000 987 16 51 replaced by		-									))))
112	000 987 16 51		Gummiprofil, 560 mm lang (an Schottblech außen) Rubber moulding, 560 mm long (at partition plate outside)		2									) lfd. Meter bestellen) order by the meter)))
113	000 989 45 85		Terostat Typ X 20x2, 430 mm lang (zwischen Schottblech und Radeinbau) Terostat type X 20x2, 430 mm long (between partition plate and wheel arch pan)		n.B. a.r.									))))
-	M 6x15 DIN 933-8 G		Sechskantschraube Hex.-hd. screw			8	8	6	6					
-	6,4 DIN 125		Scheibe Washer		4									
-	B 6 DIN 127		Federring Lock washer			4	4	6	6					
114	000 987 15 41		Gummischeibe Rubber washer			4	4	2	2					
115	000 990 22 91		Käfigklammer mit Mutter M 6-6 Cage clip with nut		6									
-	A 6,4 DIN 9021		Scheibe Washer			4	4	2	2					
116	10 180 884 01 35		Schutzblech unter Vorderkotflügel Protective plate under front mudguard			1	1				+		+	

Bild-Nr. Fig.No.	Teilnummer No. of spare part	And.-M. Modif.No.	Benennung Denomination	Fußnote Footnote	Anzahl für Baumuster Quantity for models: alle all	010	011	030	037	10 50	11 51	20 60	21 61	Bemerkungen Remarks
-	10 180 884 05 35		Schutzblech unter Vorderkotflügel Protective plate under front mudguard					1	1		+		+	
117	000 987 16 51		Abdichtungsgummi 635 mm lang Sealing rubber, 635 mm long		1									
-	000 990 22 91		Käfigklammer mit Mutter Cage clip with nut		3									
-	M 6x15 DIN 933-8 G		Sechskantschraube Hex.-hd. screw	für Schutzblech-Radeinbau for protective plate, wheel arch pan	3									
-	6,4 DIN 125		Scheibe Washer		3									
-	B 6 DIN 127		Federring Lock washer		3									
-	M 6x15 DIN 933-8 G		Sechskantschraube Hex.-hd. screw					2	2					
-	A 6,4 DIN 9021		Scheibe Washer	für Schottwand an Verbindungsblech, Vorderkotflügel for partition wall at connection plate, front mudguard			-	4	4					
-	B 6 DIN 127		Federring Lock washer					2	2					
-	M 6 DIN 934-5 S		Sechskantmutter Hex. nut					2	2					

Fahrgestellblechteile
Chassis Sheet Metal Parts

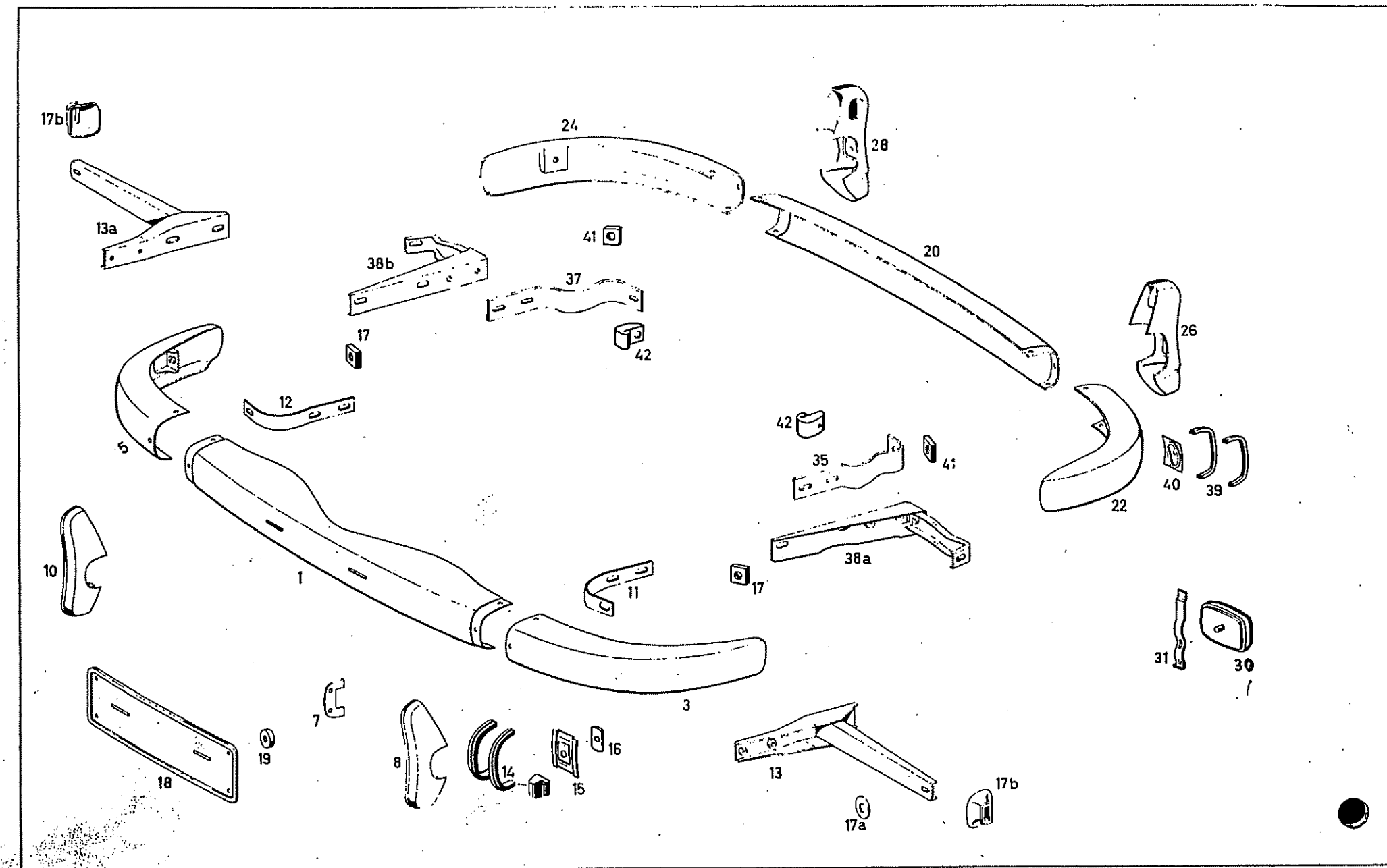

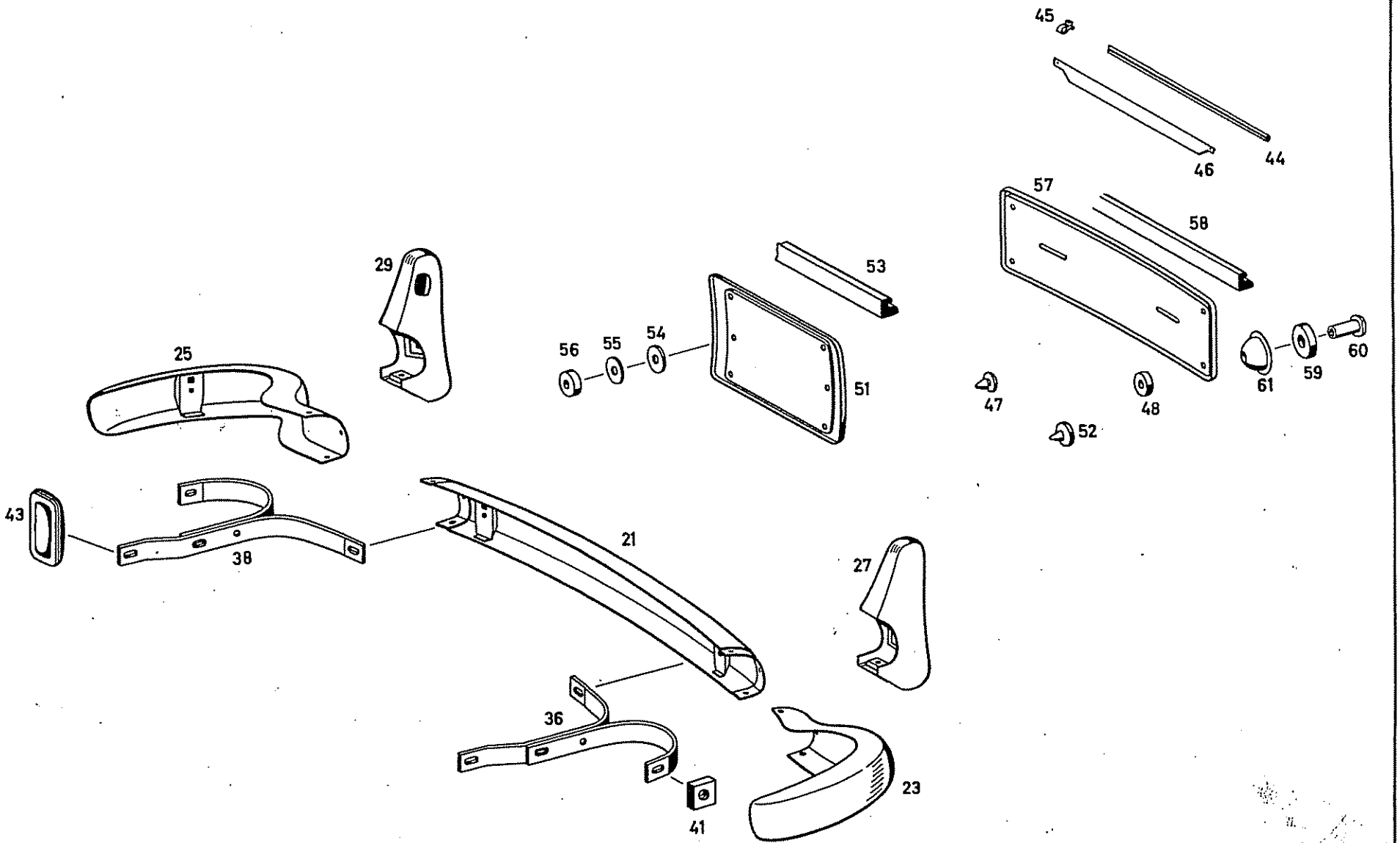
45
44
46
57
58
53
29
56
55
54
51
25
60
59
61
47
48
52
43
38
21
27
36
23
41

Bild-Nr. Fig. No.	Teilnummer No. of spare part	And.-M. Modif.No.	Benennung Denomination	Fußnote Footnote	Anzahl für Baumuster Quantity for models alle all	010	011	030	037	10 50	11 51	20 60	21 61	Bemerkungen Remarks
			Stoßfänger Bumper											
-	10 180 880 00 73		Mittelstück Center part			1	1							bis Fgst. 6505975 up to chassis 6505975 für Exportfahrzeuge weiterhin gültig furthermore valid for export cars
-	10 180 880 01 73		Mittelstück Center part		1									ab Fgst. 6505976-7509038 from chassis 6505976 up to 7509038
1	10 180 885 02 08		Mittelstück Center part		1									ab Fgst. 7509039 from chassis 7509039
-	10 180 880 01 72		ersetzt durch 30 180 880 05 72 replaced by	für Stoßfänger vorn for bumper, front	-									bis Fgst. 7509038 up to chassis 7509038
-	30 180 880 05 72		Seitenteil links Side part, left		1									
3	10 180 880 07 72		Seitenteil links Side part, left		1									ab Fgst. 7509039 from chassis 7509039
-	10 180 880 02 72		ersetzt durch 30 180 880 06 72 replaced by		-									bis Fgst. 7509038 up to chassis 7509038
-	30 180 880 06 72		Seitenteil rechts Side part, right		1									
5	10 180 880 08 72		Seitenteil rechts Side part, right		1									ab Fgst. 7509039 from chassis 7509039

Bild-Nr. Fig.No.	Teilnummer No. of spare part	And.-M. Modif.No.	Benennung Denomination	Fußnote Footnote	Anzahl für Baumuster Quantity for models alle all	010	011	030	037	10 50	11 51	20 60	21 61	Bemerkungen Remarks
-	M 10x25 DIN 933-8 G		Sechskantschraube Hex.-hd. screw		4									
-	M 10x22 DIN 933-8 G		Sechskantschraube Hex.-hd. screw für Stoßfänger-Seitenteil an Mittelstück for bumper, side part to center part			2	2							bis Fgst. 7509038 up to chassis 7509038
-	B 10 DIN 127		Federring Lock washer			6	6	4	4					
-	10,5 DIN 125		Scheibe Washer			6	6	4	4					
7	10 180 885 00 95		Zwischenlage (zwischen Seitenteil und Mittelstück) Intermediate layer (between side part and center part)		2									
-	AM 8x15 DIN 7986-4 S verchromt		Halbrundschraube Round-hd. screw		2									
-	8,4 DIN 125		Scheibe Washer für Stoßfänger-Seitenteil an Mittelstück for bumper, side part to center part		2									ab Fgst. 7509039 from chassis 7509039
-	B 8 DIN 127		Federring Lock washer		2									
-	M 8 DIN 934-5 S		Sechskantmutter Hex. nut		2									
-	10 180 880 01 55		ersetzt durch 10 180 880 07 55 replaced by			-	-							
-	10 180 880 07 55		Horn links Bumperette, left für Stoßfänger vorn for bumper, front			1	1							bis Fgst. 7509038 up to chassis 7509038
-	30 180 880 07 55		Horn links Bumperette, left					1	1					

Bild-Nr. Fig. No.	Teilnummer No. of spare part	And.-M. Modif.No.	Benennung Denomination	Fußnote Footnote	Anzahl für Baumuster Quantity for models alle all	010	011	030	037	10 50	11 51	20 60	21 61	Bemerkungen Remarks
-	10 180 880 02 55		ersetzt durch 10 180 880 08 55 replaced by			-	-							
-	10 180 880 08 55		Horn rechts Bumperette, right) für Stoßfänger vorn) for bumper, front			1	1							
-	30 180 880 08 55		Horn rechts Bumperette, right) für Stoßfänger vorn) for bumper, front					1	1					
-	10 180 880 00 14		Halter Bracket		1									
-	10 180 885 00 33		Distanzbügel (für Kennzeichenschildblende) Clamp (for licence plate rim)		2									bis Fgst. 7509038 up to chassis 7509038
-	AM 6x12 DIN 7985-4 S		Linsenschraube Lens-hd. screw) für Distanzbügel an Stoßfänger-Mittelstück) for clamp to bumper, center part		4									
-	B 6 DIN 127		Federring Lock washer		4									
-	000 987 47 35		Gummiprofil 200 mm lang (laufende Meter bestellen) Rubber moulding, 200 mm long (order by the meter)		4									
8	10 180 880 17 55		Horn links Bumperette, left) für Stoßfänger vorn) for bumper, front		1									
10	10 180 880 18 55		Horn rechts Bumperette, right		1									ab Fgst. 7509039 from chassis 7509039
-	M 8x20 DIN 933-8 G		Sechskantschraube Hex. -hd. screw) für Horn an Stoßfänger vorn unten) for bumperette to bumper, front, bottom		2									
-	B 8 DIN 127		Federring Lock washer		2									

Bild-Nr. Fig. No.	Teilnummer No. of spare part	And.-M. Modif. No.	Benennung Denomination	Fußnote Footnote	Anzahl für Baumuster Quantity for models: alle all	010	011	030	037	10 50	11 51	20 60	21 61	Bemerkungen Remarks
-	8,4 DIN 125		Scheibe Washer für Horn an Stoßfänger vorn unten for bumperette to bumper, front bottom		2									
-	M 8 DIN 934-5 S		Sechskantmutter Hex. nut für Horn an Stoßfänger vorn unten for bumperette to bumper, front bottom		2									
11	10 180 885 03 40		Halter links Bracket, left für Stoßfänger vorn for bumper, front		1									
12	10 180 885 04 40		Halter rechts Bracket, right für Stoßfänger vorn for bumper, front		1									ab Fgst. 7509039 from chassis 7509039
13	10 180 880 01 42		Stütze links Support, left für Stoßfänger seitlich vorn for bumper, lateral, front		1									
13a	10 180 880 02 42		Stütze rechts Support, right für Stoßfänger seitlich vorn for bumper, lateral, front		1									
14	000 987 47 35		Gummiprofil 400 mm lang (laufende Meter bestellen) Rubber moulding, 400 mm long (order by the meter)		2									
15	10 180 885 00 43		Befestigungsplatte Fixing plate		2									
-	M 10x40 DIN 933-8 G		Sechskantschraube Hex.-hd. screw für Horn und Halter an Stoßfänger innen for bumperette and bracket to bumper, inside		2									
-	10,5 DIN 125		Scheibe Washer für Horn und Halter an Stoßfänger innen for bumperette and bracket to bumper, inside		2									
-	B 10 DIN 127		Federring Lock washer für Horn und Halter an Stoßfänger innen for bumperette and bracket to bumper, inside		2									

Bild-Nr. Fig.No.	Teilnummer No. of spare part	And.-M. Modif.No.	Benennung Denomination	Fußnote Footnote	Anzahl für Baumuster Quantity for models alle all	010	011	030	037	10 50	11 51	20 60	21 61	Bemerkungen Remarks
16	000 984 23 56		Scheibe (für Horn und Halter an Stoßfänger innen) Washer (for bumperette and bracket to bumper, inside)			2	2							bis Fgst. 7509038 up to chassis 7509038
17	000 990 04 52		Vierkantmutter / Square nut		2									)
-	M 10x22 DIN 933-8 G		Sechskantschraube / Hex.-hd. screw) für Halter an Stoßfänger außen / for bracket to bumper, outside			2	2	4	4					) bis Fgst. 7509038) up to chassis 7509038
-	10,5 DIN 125		Scheibe / Washer			2	2	4	4					)
-	B 10 DIN 127		Federring / Lock washer			2	2	4	4					)
-	000 987 24 41		Gummischeibe / Rubber washer) für Kennzeichenschild an Stoßfänger vorn / for licence plate to bumper, front			4	4							) bis Fgst. 6505975) up to chassis 6505975
-	AM 5x15 DIN 85 - 4 S verchromt		Linsenschraube / Lens-hd. screw)			4	4							)
-	M 10x25 DIN 933-8 G		Sechskantschraube / Hex.-hd. screw) für Stoßfängerhalter an Rahmen vorn / for bumper bracket to frame, front		4									
-	10,5 DIN 125		Scheibe / Washer		4									
-	B 10 DIN 127		Federring / Lock washer		4									
-	M 10x20 DIN 933-8 G		Sechskantschraube (für Stütze an Rahmen vorn) Hex.-hd. screw (for support to frame, front)		4									ab Fgst. 7509039 from chassis 7509039

Bild-Nr. Fig.No.	Teilnummer No. of spare part	And.-M. Modif.No.	Benennung Denomination	Fußnote Footnote	Anzahl für Baumuster Quantity for models alle all	010	011	030	037	10 50	11 51	20 60	21 61	Bemerkungen Remarks
-	A 10,5 DIN 9021		Scheibe / Washer) für Stütze an Rahmen vorn / for support to frame, front		4									
-	B 10 DIN 127		Federring / Lock washer)		4									
-	M 10x20 DIN 933-8 G		Sechskantschraube / Hex.-hd. screw)		2									ab Fgst. 7509039 / from chassis 7509039
17a	186 990 26 40		Scheibe / Washer) für Stützen seitlich an Stoßfänger vorn / for support, lateral, to bumper, front		2									
-	B 10 DIN 127		Federring / Lock washer)		2									
-	10 180 885 00 92)		ersetzt durch 180 885 00 92		-									
-	10 180 885 00 93)		replaced by											
17b	180 885 00 92		Manschette (für Stoßfängerstütze vorn links und rechts) / Sleeve (for bumper support, front, left and right)		2									ab Fgst. 8506514 / from chassis 6506514
-	4x60 DIN 94		Splint (für Manschette an Stoßfängerstütze vorn) / Cotter pin (for sleeve to bumper support, front)		2									
18	10 186 885 03 80		Kennzeichenschildblende vorn / Licence plate rim, front		1									
-	AM 6x15 DIN 85-4 S verchromt		Linsenschraube / Lens-hd. screw) für Kennzeichenschildblende und Kennzeichen an Stoßfänger vorn / for licence plate rim and licence plate to bumper, front		2									ab Fgst. 6505976 / from chassis 6505976
-	6,4 DIN 433		Scheibe / Washer)		2									
-	B 6 DIN 127		Federring / Lock washer)			2	2							

Bild-Nr. Fig. No.	Teilnummer No. of spare part	And.-M. Modif. No.	Benennung Denomination	Fußnote Footnote	Anzahl für Baumuster Quantity for models									Bemerkungen Remarks
					alle all	010	011	030	037	10 50	11 51	20 60	21 61	
-	B 6 DIN 137		Federscheibe Spring washer					2	2					ab Fgst. 6505976 from chassis 6505976
-	M 6 DIN 934-5 S		Sechskantmutter Hex. nut	für Kennzeichenschildblende und Kennzeichen an Stoßfänger vorn for licence plate rim and licence plate to bumper, front	2									
-	000 987 02 41		ersetzt durch 000 987 24 41 replaced by		-									
19	000 987 24 41		Gummischeibe Rubber washer		2									
			Stoßfänger hinten Bumper, Rear											
20	10 180 885 00 02		Mittelstück Center part			1	1							
21	30 180 880 01 73		Mittelstück Center part					1	1					
-	10 180 880 03 72		Seitenteil links Side part, left	für Stoßfänger hinten for bumper, rear		1	1							bis Fgst. 7509038 up to chassis 7509038
22	10 180 880 05 72		Seitenteil links Side part, left			1	1							ab Fgst. 7509039 from chassis 7509039
23	30 180 880 03 72		Seitenteil links Side part, left						1	1				
-	10 180 880 04 72		Seitenteil rechts Side part, right			1	1							bis Fgst. 7509038 up to chassis 7509038

Bild-Nr. Fig. No.	Teilnummer No. of spare part	And.-M. Modif.No.	Benennung Denomination	Fußnote Footnote	Anzahl für Baumuster Quantity for models alle all	010	011	030	037	10 50	11 51	20 60	21 61	Bemerkungen Remarks
24	10 180 880 06 72		Seitenteil rechts / Side part, right) für Stoßfänger hinten / for bumper, rear			1	1							ab Fgst. 7509039 / from chassis 7509039
25	30 180 880 04 72		Seitenteil rechts / Side part, right)					1	1					
-	AM 8x18 DIN 7986-4 S verchromt		Halbrundschraube / Round-hd. screw) für Stoßfängerseitenteil an Mittelstück links und rechts / for bumper side part to center part, left and right			4	4	2	2					
-	8,4 DIN 125		Scheibe / Washer)			4	4	2	2					
-	B 8 DIN 127		Federring / Lock washer)			4	4	2	2					
-	M 8 DIN 934-5 S		Sechskantmutter / Hex. nut)			4	4	2	2					
-	M 10 DIN 934-5 S		Sechskantmutter (für Stoßfängerseitenteil an Mittelstück unten) / Hex. nut (for bumper side part to center part, bottom)					2	2					
-	10 180 880 05 55		ersetzt durch 10 180 880 09 55 / replaced by			-	-							
-	10 180 880 09 55		Horn links / Bumperette, left)			1	1							bis Fgst. 7509038 / up to chassis 7509038
26	10 180 880 15 55		Horn links / Bumperette, left) für Stoßfänger hinten / for bumper, rear	25		1	1							ab Fgst. 7509039 / from chassis 7509039
-	30 180 880 03 55		Horn links / Bumperette, left)					1	1					bis Fgst. 7509038 / up to chassis 7509038

Bild-Nr. Fig. No.	Teilnummer No. of spare part	And.-M. Modif.No.	Benennung Denomination	Fußnote Footnote	Anzahl für Baumuster Quantity for models alle all	010	011	030	037	10 50	11 51	20 60	21 61	Bemerkungen Remarks
27	30 180 880 09 55		Horn links Bumperette, left					1	1					ab Fgst. 7509039 from chassis 7509039
-	10 180 880 10 55		ersetzt durch 10 180 880 16 55 replaced by			-	-							
28	10 180 880 16 55	Neuteil	Horn rechts Bumperette, right für Stoßfänger hinten for bumper, rear	25		1	1							ab Fgst. 7509039 from chassis 7509039.
-	30 180 880 04 55		Horn rechts Bumperette, right					1	1					bis Fgst. 7509038 up to chassis 7509038
29	30 180 880 10 55		Horn rechts Bumperette, right					1	1					ab Fgst. 7509039 from chassis 7509039
-	10 120 826 01 40		Rückstrahler Reflector			2	2							bis Fgst. 8515121 up to chassis 8515121
30	120 826 00 40		Rückstrahler Reflector			2	2							ab Fgst. 8515122 from chassis 8515122
31	10 120 826 03 35		Feder (für Rückstrahler an Horn) Spring (for reflector to bumperette)			2	2							
-	10 120 880 01 48		Halter links Bracket, left			1	1							bis Fgst. 7509038 up to chassis 7509038
35	10 180 885 01 44		Halter links Bracket, left für Stoßfänger hinten for bumper, rear			1	1							ab Fgst. 7509039 from chassis 7509039
36	30 180 880 01 48		Halter links Bracket, left					1	1					
-	10 120 880 02 48		Halter rechts Bracket, right			1	1							bis Fgst. 7509038 up to chassis 7509038

Bild-Nr. Fig. No.	Teilnummer No. of spare part	And.-M. Modif.No.	Benennung Denomination	Fußnote Footnote	Anzahl für Baumuster Quantity for models									Bemerkungen Remarks
					alle all	010	011	030	037	10 50	11 51	20 60	21 61	
37	10 180 885 02 44		Halter rechts Bracket, right			1	1							ab Fgst. 7509039 from chassis 7509039
38	30 180 880 02 48		Halter rechts Bracket, right					1	1					
38a	10 180 880 03 48		Stütze links Support, left			1	1							
38b	10 180 880 04 48		Stütze rechts Support, right			1	1							
-	10 180 880 03 42		Stütze seitlich links Support, lateral, left			1	1							
-	10 180 880 04 42		Stütze seitlich rechts Support, lateral, right			1	1							
-	30 180 880 00 42		Stütze Support					2	2					ab Fgst. 7509039 from chassis 7509039
-	M 10x20 DIN 933-8 G		Sechskantschraube Hex. -hd. screw			2	2							
-	10, 5 DIN 125		Scheibe Washer			2	2							
-	B 10 DIN 127		Federring Lock washer			2	2							
-	M 10x20 DIN 933-8 G		Sechskantschraube Hex. -hd. screw			4	4							
-	A 10, 5 DIN 9021		Scheibe Washer			4	4							

für Stoßfänger hinten / for bumper, rear

für Stütze an Konsole hinten / for support to base plate, rear

für Stütze an Rahmen hinten / for support to frame, rear

Bild-Nr. Fig. No.	Teilnummer No. of spare part	And.-M. Modif.No.	Benennung Denomination	Fußnote Footnote	Anzahl für Baumuster Quantity for models alle all	010	011	030	037	10 50	11 51	20 60	21 61	Bemerkungen Remarks
-	B 10 DIN 127		Federring (für Stütze an Rahmen hinten) Lock washer (for support to frame, rear)			4	4							
-	M 10x25 DIN 933-8 G		Sechskantschraube Hex.-hd. screw			4	4							
-	10,5 DIN 125		Scheibe Washer			4	4							
-	B 10 DIN 127		Federring Lock washer			4	4							ab Fgst. 7509039 from chassis 7509039
-	M 10x20 DIN 933-8 G		Sechskantschraube Hex.-hd. screw			2	2							
-	10,5 DIN 125		Scheibe Washer			2	2							
-	B 10 DIN 127		Federring Lock washer			2	2							
39	000 987 47 35		Gummiprofil 170 mm lang 450 mm lang Rubber moulding 170 mm long 450 mm long			4	4	2	2					laufende Meter bestellen order by the meter
40	10 180 885 01 43		Befestigungsplatte Fixing plate			2	2							
-	M 10x40 DIN 933-8 G		Sechskantschraube Hex.-hd. screw			2	2							

für Stoßfänger mit Halter an Konsole hinten
for bumper with bracket to base plate, rear

für Stütze seitlich an Stoßfänger außen hinten
for support, lateral, to bumper, outside, rear

für Horn und Stoßfänger an Halter hinten
for bumperette and bumper to bracket, rear

Bild-Nr. Fig.No.	Teilnummer No. of spare part	And.-M. Modif.No.	Benennung Denomination	Fußnote Footnote	Anzahl für Baumuster Quantity for models alle all	010	011	030	037	10 50	11 51	20 60	21 61	Bemerkungen Remarks
-	10, 5 DIN 125		Scheibe Washer) für Horn und Stoßfänger an Halter hinten) for bumperette and bumper to bracket, rear			2	2							
-	B 10 DIN 127		Federring Lock washer)			2	2							
-	M 10x22 DIN 933-8 G		Sechskantschraube Hex.-hd. screw)					4	4					
-	B 10 DIN 127		Federring Lock washer) für Horn an Stoßfänger) for bumperette to bumper					4	4					
-	10, 5 DIN 125		Scheibe Washer)					4	4					
41	000 990 04 52		Vierkantmutter Square nut)			2	2	4	4					bis Fgst. 7509038 up to chassis 7509038
-	M 10x22 DIN 933-8 G		Sechskantschraube Hex.-hd. screw)			2	2							bis Fgst. 7509038 up to chassis 7509038
-	M 10x25 DIN 933-8 G		Sechskantschraube Hex.-hd. screw) für Halter und Stütze an Stoßfänger hinten) for bracket and support to bumper, rear					4	4					
-	10, 5 DIN 125		Scheibe Washer)			2	2	4	4					bis Fgst. 7509038 up to chassis 7509038
-	B 10 DIN 127		Federring Lock washer)			2	2	4	4					bis Fgst. 7509038 up to chassis 7509038
42	10 120 885 01 96		Gummipuffer (zwischen Stoßstangenhalter und Aufbau) Rubber buffer (between bumper bracket and body)			2	2							

Bild-Nr. Fig. No.	Teilnummer No. of spare part	And.-M. Modif. No.	Benennung Denomination	Fußnote Footnote	Anzahl für Baumuster Quantity for models alle all	010	011	030	037	10 50	11 51	20 60	21 61	Bemerkungen Remarks
43	30 180 885 00 92		Manschette (für Stoßfänger hinten) Sleeve (for bumper, rear)					2	2					
- -	10 180 885 01 92) 10 180 885 01 93)		ersetzt durch 180 885 01 92 replaced by			-	-							)
-	180 885 01 92		Manschette links Sleeve, left			1	1							)
- -	10 180 885 02 92) 10 180 885 01 93)		ersetzt durch 180 885 02 92 replaced by	für Stoßfängerstütze hinten for bumper support, rear		-	-							) ab Fgst. 8506514) from chassis 8506514
-	180 885 02 92		Manschette rechts Sleeve, right			1	1							)
-	10 180 885 00 92		ersetzt durch 180 885 03 92 replaced by					-	-					)
-	180 885 03 92		Manschette Sleeve					2	2					)
-	10 180 885 01 93		Füllstück Filling piece					2	2					)
-	4x60 DIN 94		Splint (für Manschette an Stoßfänger hinten) Cotter pin (for sleeve to bumper, rear)		2									
-	M 10x22 DIN 933-8 G		Sechskantschraube Hex.-hd. screw			4	4							
-	M 10x30 DIN 931-8 G		Sechskantschraube Hex.-hd. screw	für Stoßfänger und Stütze an Rahmen hinten for bumper and support to frame, rear				4	4					
-	10,5 DIN 125		Scheibe Washer		4									
-	B 10 DIN 127		Federring Lock washer		4									

Bild-Nr. Fig.No.	Teilnummer No. of spare part	And.-M. Modif.No.	Benennung Denomination	Fußnote Footnote	Anzahl für Baumuster Quantity for models alle all	010	011	030	037	10 50	11 51	20 60	21 61	Bemerkungen Remarks
44	10 120 885 02 82		Zierstab 419 mm lang (über Kennzeichenschild) Ornamental bar, 419 mm long (over licence plate)			1	1							
45	000 988 47 78		Spreizklammer / Clip			3	3							
-	000 989 46 85		Terostatschnur (laufende Meter bestellen) / Terostat lace (order by the meter) für Zierstab an Heckdeckel / for ornamental bar to rear lid			n. B. a. r.	n. B. a. r.							
46	10 120 885 00 97		Unterlage / Underlayer			1	1							bis Fgst. 6505975 up to chassis 6505975
47	000 987 30 40		Pufferknopf / Knob			1	1							
-	AM 5x15 DIN 85-4 S verchromt		Linsenschraube / Lens-hd. screw			4	4							
-	A 5,3 DIN 9021		Scheibe / Washer für Kennzeichenschild an Heckdeckel / for licence plate to rear lid			4	4							
48	000 987 24 41		Gummischeibe / Rubber washer			4	4							
-	M 5 DIN 934-5 S		Sechskantmutter / Hex. nut			4	4							
-	30 180 885 00 80		ersetzt durch 10 120 885 02 80 replaced by					-	-					
51	10 120 885 02 80		Kennzeichenschildblende hinten Licence plate rim, rear		1									ab Fgst. 6505976-7509038 from chassis 6505976 to 7509038

Bild-Nr. Fig. No.	Teilnummer No. of spare part	And.-M. Modif. No.	Benennung Denomination	Fußnote Footnote	Anzahl für Baumuster Quantity for models alle all	010	011	030	037	10 50	11 51	20 60	21 61	Bemerkungen Remarks
52	000 987 30 40		Pufferknopf Knob					1	1					
-	000 987 17 70		ersetzt durch 000 987 35 70 replaced by		-									
53	000 987 35 70		Gummiprofil 1150 mm lang (an Blende außen) (laufende Meter bestellen) Rubber moulding, 1, 150 mm long (at rim, outside) (order by the meter)		1									
-	AM 6x22 DIN 85 - 4 S		Linsenschraube Lens-hd. screw		2									
-	B 6 DIN 127		Federring Lock washer		2									bis Fgst. 7509038 up to chassis 7509038
54	000 984 03 55		Scheibe Washer		2									
55	000 987 02 41		Gummischeibe Rubber washer		für Kennzeichenschild-blende an Heckdeckel for licence plate rim to rear lid	2								
-	000 987 21 40		Gummipuffer Rubber buffer				2	2						
56	000 987 24 41		Gummischeibe Rubber washer						2	2				
-	M 6 DIN 934-5 S		Sechskantmutter Hex. nut		2									
57	10 186 885 03 80		Kennzeichenschildblende hinten Licence plate rim, rear		1									ab Fgst. 7509039 from chassis 7509039

Bild-Nr. Fig. No.	Teilnummer No. of spare part	And.-M. Modif. No.	Benennung Denomination	Fußnote Footnote	Anzahl für Baumuster Quantity for models alle all	010	011	030	037	10 50	11 51	20 60	21 61	Bemerkungen Remarks
-	000 987 17 70		ersetzt durch 000 987 35 70 replaced by		-									
58	000 987 35 70		Gummiprofil 1245 mm lang (an Blende außen) (laufende Meter bestellen) Rubber moulding, 1,245 mm long (at rim, outside) (order by the meter)		1									
59	000 987 37 41		Scheibe Washer		4									
60	120 990 02 63		Hohlschraube Hollow screw für Kennzeichenschildblende an Heckdeckel for licence plate rim to rear lid		4									ab Fgst. 7509039 from chassis 7509039
61	120 984 00 52		Topf Cup		4									
-	AM 5x10 DIN 7986 verchromt		Halbrundschraube Round-hd. screw		4									
-	AM 5x8 DIN 85-4 S verchromt		Linsenschraube Lens-hd. screw für Kennzeichenschild an Blende for licence plate to rim		4									
-	A 5 DIN 137		Federscheibe Spring washer		4									

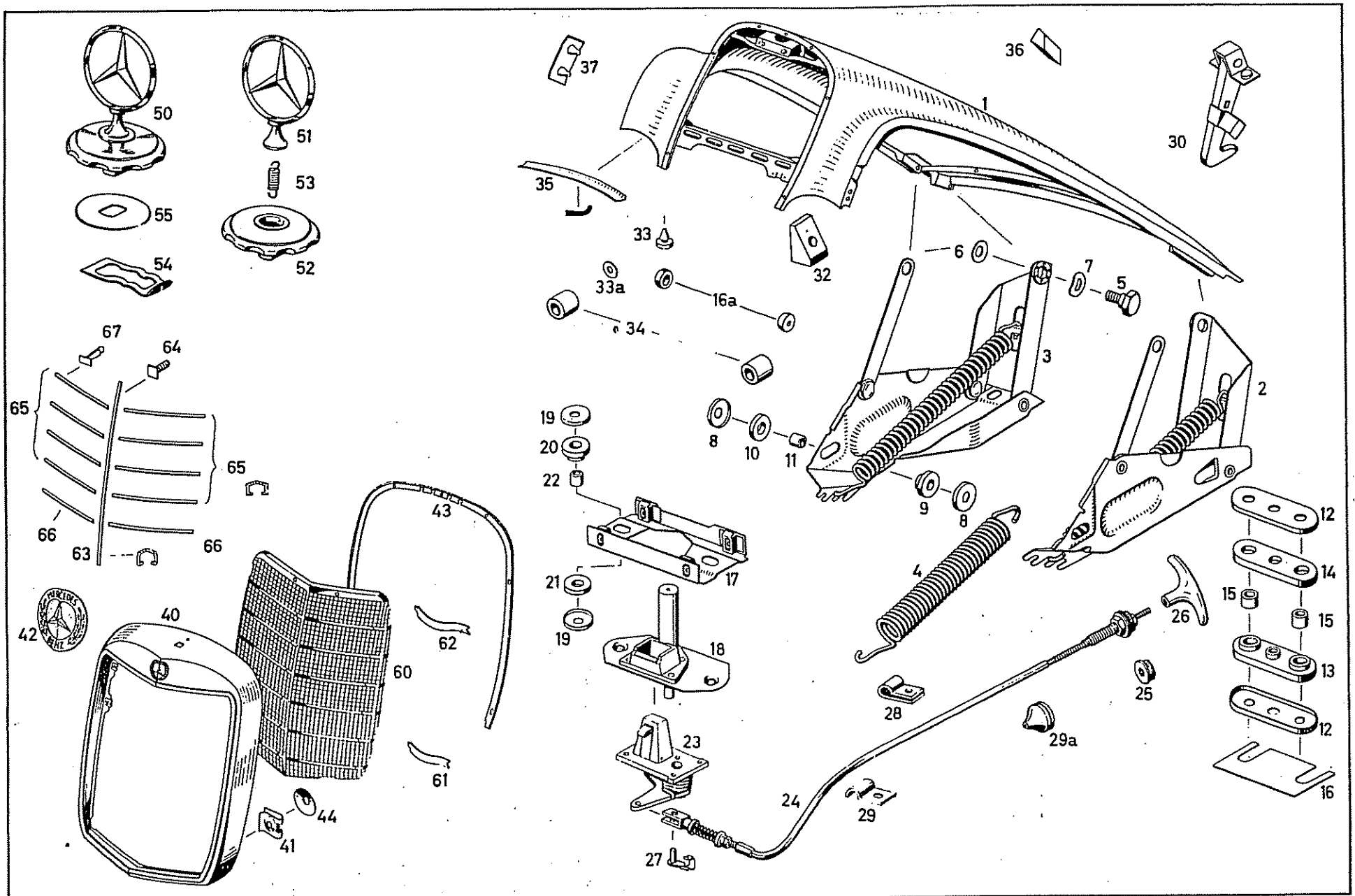
50
51
53
55
52
54
37
36
1
30
35
33
32
6
7
5
33a
16a
34
3
2
67
64
65
65
66
63
66
19
20
22
8
10
11
9
8
4
12
14
15
15
13
12
16
21
19
17
18
26
25
28
29a
23
24
29
27
43
62
60
61
42
40
44
41

Bild-Nr. Fig. No.	Teilnummer No. of spare part	And.-M. Modif. No.	Benennung Denomination	Fußnote Footnote	Anzahl für Baumuster Quantity for models alle all	010	011	030	037	10 50	11 51	20 60	21 61	Bemerkungen Remarks
			Fahrgestellblechteile Chassis Sheet Metal Parts											
1	10 180 880 04 57		Motorhaube Engine hood			1	1							
-	30 180 880 00 57		Motorhaube Engine hood					1	1					
2	10 180 880 03 29		Haubenscharnier links Hood hinge, left	) mit 3 Rasten für) Feder) with 3 notches for) spring	1									
3	10 180 880 04 29		Haubenscharnier rechts Hood hinge, right	)	1									
-	10 180 887 01 79		ersetzt durch replaced by	10 180 887 02 79	-									
4	10 180 887 02 79		Zugfeder Tension spring		2									
5	000 984 03 33		Sechskantschraube mit Schaft Hex.-hd. screw with shaft	)))) für Motorhaube an	4									
6	000 990 04 48		Federscheibe Spring washer	) Haubenscharnier) for engine hood to) hood hinge	4									
7	000 990 00 48		Federscheibe Spring washer	))	4									
-	M 8x25 DIN 933-8 G		Sechskantschraube (für Haubenscharnier an Radlauf) Hex.-hd. screw (for hood hinge to wheel arch)		2									

Bild-Nr. Fig. No.	Teilnummer No. of spare part	And.-M. Modif. No.	Benennung Denomination	Fußnote Footnote	Anzahl für Baumuster Quantity for models: alle all	010	011	030	037	10 50	11 51	20 60	21 61	Bemerkungen Remarks
8	10 120 887 04 58		Tellerscheibe Washer		4									
9	10 120 887 00 78		Gummilager Rubber mounting für Haubenscharnier an Radlauf for hood hinge to wheel arch		2									
10	10 120 887 00 94		Gummiring Rubber ring		2									
11	10 120 887 00 49		Buchse Bushing		2									
-	120 990 04 05		Stiftschraube Stud bolt		4									
12	10 120 887 05 58		Tellerscheibe Washer		4									
-	10 120 887 01 78		ersetzt durch 10 120 887 02 78 replaced by für Haubenscharnier an Auflage-Konsole		-									
13	10 120 887 02 78		Gummilager Rubber mounting for hood hinge to base plate		2									
14	10 120 887 01 94		Gummi-Zwischenlage Rubber intermediate layer		2									
15	10 120 887 01 49		Buchse (zwischen Gummilager und Schraube) Bushing (between rubber mounting and screw)		4									

Bild-Nr. Fig.No.	Teilnummer No. of spare part	And.-M. Modif.No.	Benennung Denomination	Fußnote Footnote	Anzahl für Baumuster Quantity for models alle all	010	011	030	037	10 50	11 51	20 60	21 61	Bemerkungen Remarks
16	10 120 887 00 56		Unterlegplatte 1,5 mm dick) Shim 1.5 mm thick)		n. B. a. r.									))
			) für Haubenscharnier an											) wahlweise
-	10 120 887 01 56		Unterlegplatte 3,0 mm dick) Auflage-Konsole Shim 3.0 mm thick) for hood hinge to		n. B. a. r.									) optional))
			) base plate											
-	M 6 DIN 934-5 S		Sechskantmutter) Hex. nut)		4									
16a	000 987 10 40		Gummipuffer für Motorhaubenauflage (seitlich links und rechts an Haltewinkel) Rubber buffer for engine hood support (lateral, left and right, to mounting angle)		2									
-	000 990 22 91		Käfigklammer mit Mutter) Cage clip with nut)		2									
			) für Gummipuffer											
-	BZ 3,9x9,5 DIN 7981		Linsenblechschraube) an Haltewinkel Lens-hd. sheet metal screw) for rubber buffer		2									
			) to mounting angle											
-	4,3 DIN 433		Scheibe) Washer)		2									
17	10 180 880 02 11		Schloßplatte (für Motorhaubenverschluß - Oberteil) Locking plate (for engine hood lock, upper part)		1									
-	M 6x15 DIN 933-8 G		Sechskantschraube) Hex.-hd. screw)		2									
			) für Schloßplatte an vorderen Haubenbügel vorn											
-	6,4 DIN 125		Scheibe) Washer) for locking plate		2									
			) to front hood											
-	B 6 DIN 127		) bracket, front Federring) Lock washer)		2									

Bild-Nr. Fig. No.	Teilnummer No. of spare part	And.-M. Modif. No.	Benennung Denomination	Fußnote Footnote	Anzahl für Baumuster Quantity for models alle all	010	011	030	037	10 50	11 51	20 60	21 61	Bemerkungen Remarks
-	AM 6x12 DIN 7987-4 S		Senkschraube (für Schloßplatte an vorderen Haubenbügel hinten) Countersunk screw (for locking plate to front hood bracket, rear)		2									
18	10 180 880 01 60		Motorhaubenverschluß-Oberteil Engine hood lock, upper part		1									
-	000 984 17 55		Scheibe Washer		2									
-	AM 6x25 DIN 7987-4 S		Senkschraube Countersunk screw	für Motorhaubenverschluß-Oberteil an Schloßplatte for engine hood lock, upper part to lock plate	2									
19	10 120 887 04 58		Tellerscheibe Washer		4									
-	M 6 DIN 934-5 S		Sechskantmutter Hex. nut		2									
-	B 6 DIN 127		Federring Lock washer		2									
20	10 120 887 00 78		Gummilager Rubber mounting	für Motorhaubenverschluß-Oberteil an Schloßplatte for engine hood lock, upper part to lock plate	2									
21	10 120 887 00 94		Gummiring Rubber ring		2									
22	10 120 887 00 49		Buchse Bushing		2									
23	10 120 880 02 60		Motorhaubenverschluß-Unterteil Engine hood lock, lower part		1									

Bild-Nr. Fig. No.	Teilnummer No. of spare part	And.-M. Modif.No.	Benennung Denomination	Fußnote Footnote	Anzahl für Baumuster Quantity for models: alle all	010	011	030	037	10 50	11 51	20 60	21 61	Bemerkungen Remarks
-	AM 4x12 DIN 7987-4 S		Senkschraube Countersunk screw) für Haubenverschluß-Unterteil an Versteifungsrahmen) for eugine hood, lock, lower part to reinforcement frame		4									
-	B 4 DIN 127		Federring Lock washer		4									
-	M 4 DIN 934-5 S		Sechskantmutter Hex. nut		4									
24	10 180 880 02 59		Motorhaubenzug ohne Griff Engine hood cable without handle		1									
25	187 527 00 72		Rändelmutter Knurled nut		1									
-	BM 5 DIN 439- 5 S		Sechskantmutter (für Motorhaubenzug an Stirnwand) Hex. nut (for engine hood cable to front wall)		1									
26	120 302 08 01		Griff (für Motorhaubenzug) Handle (for engine hood cable)		1									
27	000 991 03 07		Bolzen (für Motorhaubenzug an Verschluß-Unterteil) Pin (for engine hood cable to lock, lower part)		1									
28	136 995 05 01		Befestigungsschelle Fixing clamp		1									
-	AM 4x10 DIN 7985-4 S		Linsenschraube Lens-hd. screw) für Motorhaubenzug an vorderes Verkleidungsblech) for engine hood cable to front covering plate		1									bis Fgst. 7510907 up to chassis 7510907
-	B 4 DIN 127		Federring Lock washer		1									

Bild-Nr. Fig.No.	Teilnummer No. of spare part	And.-M. Modif.No.	Benennung Denomination	Fußnote Footnote	Anzahl für Baumuster Quantity for models alle all	010	011	030	037	10 50	11 51	20 60	21 61	Bemerkungen Remarks
-	M 4 DIN 934-5 S		Sechskantmutter (für Motorhaubenzug an vorderes Verkleidungsblech) Hex. nut (for engine hood cable to front covering plate)		1									)
29	186 995 02 20		Befestigungsschelle Fixing clamp für Motorhaubenzug an Radlauf for engine hood cable to wheel arch		1									) bis Fgst. 7510907 up to chassis 7510907
-	B 4, 2x9, 5 DIN 7981		Linsenblechschraube Lens-hd. sheet metal screw für Motorhaubenzug an Radlauf for engine hood cable to wheel arch			1	1							)
-	B 4, 8x13 DIN 7981		Linsenblechschraube Lens-hd. sheet metal screw für Motorhaubenzug an Radlauf for engine hood cable to wheel arch					1	1					)
29a	186 997 06 81		Gummitülle (für Motorhaubenzug durch Stirnwand und Querkanal) Grommet (for engine hood cable through front wall and cross duct)		1									
-	186 995 02 20		Befestigungsschelle Fixing clamp für Motorhaubenzug an Halter für Zündspule for engine hood cable to bracket		1									) bis Fgst. 7510907 up to chassis 7510907
-	B 4 DIN 127		Federring Lock washer für Motorhaubenzug an Halter für Zündspule for engine hood cable to bracket		1									)
-	AM 4x10 DIN 7985-4 S		Linsenschraube Lens-hd. screw für ignition coil		1									)
-	000 988 33 78		Steckklammer mit Zunge (für Motorhaubenzug an Strebe, Radlauf und Halter für Zündspule) Clip with lug (for engine hood cable to strut, wheel arch and bracket for ignition coil)		2									ab Fgst. 7510908 from chassis 7510908
30	10 180 880 06 64		Sicherungshaken Locking hook		1									

Bild-Nr. Fig. No.	Teilnummer No. of spare part	And.-M. Modif.No.	Benennung Denomination	Fußnote Footnote	Anzahl für Baumuster Quantity for models									Bemerkungen Remarks
					alle all	010	011	030	037	10 50	11 51	20 60	21 61	
-	AM 5x12 DIN 7985-4 S		Linsenschraube) Lens-hd. screw) für Sicherungshaken an Versteifungsrahmen for locking hook to reinforcement frame		2									
-	B 5 DIN 127		Federring) Lock washer)		2									
32	000 987 57 40		Gummipuffer (für Motorhaubenauflage) Rubber buffer (for engine hood support)		4									
-	BZ 3, 9x16 DIN 7981		Linsenblechschraube) Lens-hd. sheet metal screw) für Gummipuffer an Radlauf for rubber buffer to wheel arch		4									
-	4, 3 DIN 433		Scheibe) Washer)		4									
33	000 987 18 40		Gummipuffer an Bügel Mitte (Motorhaube) (Versteifungsrahmen oben) Rubber buffer to bracket, center (engine hood) reinforcement frame, top)		2									
33a	120 990 25 40		Scheibe (für Gummipuffer) Washer (for rubber buffer)			n. B. a. r.	n. B. a. r.							
34	000 987 62 40		Gummipuffer (für Motorhaubenauflage, Versteifungsrahmen unten) Rubber buffer (for engine hood support, reinforcement frame, bottom)		2									
-	AM 5x25 DIN 7985-4 S		Linsenschraube) Lens-hd. screw)		2									
-	5, 3 DIN 125		Scheibe) Washer) für Gummipuffer an Versteifungsrahmen for rubber buffer to reinforcement frame		2									
-	M 5 DIN 934-5 S		Sechskantmutter) Hex. nut)		2									

Bild-Nr. Fig.No.	Teilnummer No. of spare part	And.-M. Modif.No.	Benennung Denomination	Fußnote Footnote	Anzahl für Baumuster Quantity for models: alle all	010	011	030	037	10 50	11 51	20 60	21 61	Bemerkungen Remarks
35	000 987 40 36		Gummiabdichtung 195 mm lang (zwischen Motorhaube und Versteifungsblech) Rubber sealing, 195 mm lon g (between engine hood and reinforcement plate)		2									laufende Meter bestellen order by the meter
36	10 180 887 03 93		Abdichtung (an Motorhaube) Gasket (to engine hood)			2	2							
37	136 527 00 85		Gummipuffer an Motorhaube (links und rechts seitlich) Rubber buffer at engine hood (left and right, lateral)					2	2					
			Kühlerverkleidung Radiator Covering											
40	10180 8880015 (10 180 880 03 83)		Kühlerverkleidung ohne Schutzgitter, mit Firmenzeichen, jedoch ohne Stern Radiator covering without protection grill, with trade mark, but without star		1									
41	000 994 05 45		Steckclipsmutter Clip nut		9									
42	10 180 880 00 88		Firmenzeichen Trade mark		1									
-	B 4 DIN 127		Federring Lock washer) für Firmenzeichen an Kühlerverkleidung for trade mark to radiator covering		1									
-	M 4 DIN 934-5 S		Sechskantmutter Hex. nut)		1									
-	4, 3 DIN 125		Scheibe Washer)		1									

Bild-Nr. Fig.No.	Teilnummer No. of spare part	And.-M. Modif.No.	Benennung Denomination	Fußnote Footnote	Anzahl für Baumuster Quantity for models: alle all	010	011	030	037	10 50	11 51	20 60	21 61	Bemerkungen Remarks
43	10 180 888 01 98		Gummizwischenlage Rubber intermediate layer für Kühlerverkleidung an Tragrahmen		1									
-	B 4, 8x16 DIN 7981		Linsenblechschraube Lens-hd. sheet metal screw Motorhaube for radiator covering to supporting frame, engine hood		9									
44	000 990 03 48		Tellerscheibe Washer		9									
- - - - -	10 180 888 00 09) 10 180 888 00 12) 10 180 888 00 13) 10 180 888 01 17) 10 180 888 00 97)		ersetzt durch 10 180 880 03 86 zusammen mit 1 Sicherungsblech 000 994 01 21 replaced by 10 180 880 03 86 together with 1 locking plate 000 994 01 21		-									bis Fgst. 7507235 up to chassis 7507235
-	B 10 DIN 137		Federscheibe Spring washer für Rosette und Mercedesstern an Kühlerverkleidung for escutcheon and Mercedes stat to radiator covering		1									
-	M 10x1, 5 DIN 936-5 S		Sechskantmutter Hex. nut		1									
50	10 180 880 03 86		Mercedesstern, umlegbar Mercedes star, reversible		1									
51	10 180 888 01 09		Mercedesstern Mercedes star		1									ab Fgst. 7507236 from chassis 7507236
52	10 180 888 02 17		Rosette Escutcheon		1									
53	10 180 888 00 34		Zugfeder Tension spring		1									

Bild-Nr. Fig.No.	Teilnummer No. of spare part	And.-M. Modif.No.	Benennung Denomination	Fußnote Footnote	Anzahl für Baumuster Quantity for models									Bemerkungen Remarks
					alle all	010	011	030	037	10 50	11 51	20 60	21 61	
54	000 994 01 21		Sicherungsblech Locking plate für Stern an Kühlerverkleidung for star to radiator covering		1									ab Fgst. 7507236 from chassis 7507236
55	10 180 888 01 97		Gummiunterlage Rubber pad für Stern an Kühlerverkleidung for star to radiator covering		1									ab Fgst. 7507236 from chassis 7507236
60	10 180 880 00 85		Kühlerschutzgitter Radiator protection grill		1									
-	AM 4x10 DIN 7985-4 S		Linsenschraube Lens-hd. screw für Kühlerschutzgitter an Kühlerverkleidungsrahmen for radiator protection grill to radiator covering frame		2									
-	4,3 DIN 125		Scheibe Washer für Kühlerschutzgitter an Kühlerverkleidungsrahmen for radiator protection grill to radiator covering frame		4									
-	B 4 DIN 127		Federring Lock washer für Kühlerschutzgitter an Kühlerverkleidungsrahmen for radiator protection grill to radiator covering frame		2									
-	M 4 DIN 934-5 S		Sechskantmutter Hex. nut für Kühlerschutzgitter an Kühlerverkleidungsrahmen for radiator protection grill to radiator covering frame		2									
61	10 120 888 00 34		Haltefeder unten Holding spring, bottom		2									
62	10 120 888 02 34		Haltefeder oben und Mitte Holding spring, top and center			4	4	6	6					
63	10 180 888 02 21		Zierstab längs (an Kühlerschutzgitter) Ornamental bar (to radiator protection grill) lengthwise		1									
64	000 990 05 33		Vierkantschraube (für Zierstab an Kühlerschutzgitter) Square nut (for ornamental bar to radiator protection grill)		3									

Bild-Nr. Fig. No.	Teilnummer No. of spare part	And.-M. Modif. No.	Benennung Denomination	Fußnote Footnote	Anzahl für Baumuster Quantity for models alle all	010	011	030	037	10 50	11 51	20 60	21 61	Bemerkungen Remarks
-	3,2 DIN 125		Scheibe) Washer)) für Zierstab an Kühler- schutzgitter for ornamental bar to radiator protection grill		3									
-	B 3 DIN 127		Federring) Lock washer)		3									
-	M 3 DIN 934-5 S		Sechskantmutter) Hex. nut)		3									
65	10 180 888 10 22		Zierstab quer an Kühlerschutzgitter (1., 2., 3. und 4. von oben) Ornamental bar, across of radiator grill (1st, 2nd, 3rd and 4th seen from top)		8									
66	10 180 888 11 22		Zierstab quer an Kühlerschutzgitter (5. von oben) Ornamantal bar, across of radiator grill (5th seen fraom top)		2									
67	000 988 50 78		Klammer (für Zierstab an Kühlerschutzgitter) Clip (for ornamental bar to radiator protection grill)		20									

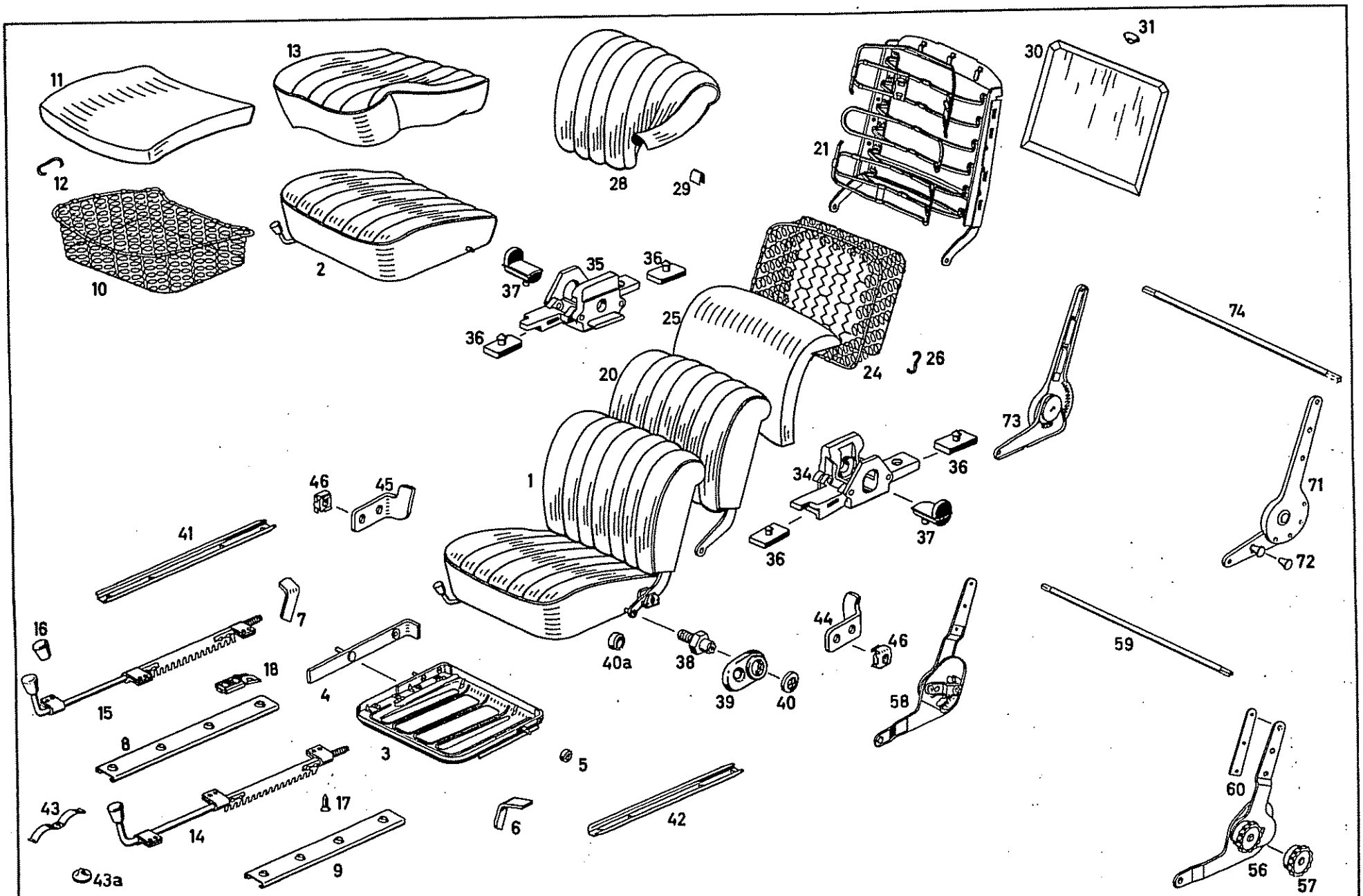
11
13
12
10
2
28
29
21
30
31
35
36
37
36
25
24
26
20
1
74
73
34
36
37
36
71
72
46
45
41
7
16
18
15
8
4
3
5
40a
38
39
40
44
46
58
59
43
17
14
6
42
60
56
57
43a
9

Bild-Nr. Fig.No.	Teilnummer No. of spare part	And.-M. Modif.No.	Benennung Denomination	Fußnote Footnote	Anzahl für Baumuster Quantity for models: alle all	010	011	030	037	10 50	11 51	20 60	21 61	Bemerkungen Remarks
			Fahrersitz links und rechts wird wahlweise gegen Fahrersitzbank eingebaut Driver's Seat, Left and Right can be installed instead of driver's seat bench											
-	10 180 910 25 01		Fahrersitz links Driver's seat, left			1	1							bis Fgst. 75 09038 up to chassis 75 09038
-	10 180 910 26 01		Fahrersitz rechts Driver's seat, right			1	1							
-	10 180 910 45 01		Fahrersitz links Driver's seat, left einbaufertig mit Führungsschiene und Feststeller bei Bestellung Farbe angeben ready for insrallation with guide rail and arrester state colour when ordering			1	1							ab Fgst. 75 09039 bis 75 15554 austauschbar mit 10 180 910 41 01 links und 10 180 910 42 01 rechts wenn kein Ruhesitzbeschlag eingebaut war from chassis 75 09039 up to 75 15554 exchangeable with 10 180 910 41 01 left and 10 180 910 42 01 right if no reclining-seat fitting was installed
-	10 180 910 46 01		Fahrersitz rechts Driver's seat, right			1	1							
1	10 180 910 41 01		Fahrersitz links Driver's seat, left			1	1							ab Fgst. 75 15555 from chassis 75 15555
-	10 180 910 42 01		Fahrersitz rechts Driver's seat, right			1	1							

Bild-Nr. Fig. No.	Teilnummer No. of spare part	And.-M. Modif.No.	Benennung Denomination	Fußnote Footnote	Anzahl für Baumuster Quantity for models alle all	010	011	030	037	10 50	11 51	20 60	21 61	Bemerkungen Remarks
-	10 180 910 09 30		Sitzkissen links Seat cushion, left bei Bestellung Farbe angeben state colour when ordering mit Feststeller with arrester austauschbar mit 10 180 910 21 30 links und 10 180 910 22 30 rechts, wenn kein Ruhesitz Beschlag eingebaut war; je Sitzkissen 2 Abstandrohr 136 991 43 40 mitliefern exchangeable with 10 180 910 21 30 left and 10 180 910 22 30 right if no reclining seat fitting was installed; 2 spacer tubes 136 991 43 40 for each seat cushion have to be delivered in addition			1	1							bis Fgst. 75 15554 up to chassis 75 15554
-	10 180 910 10 30		Sitzkissen rechts Seat cushion, right			1	1							
2	10 180 910 21 30		Sitzkissen links Seat cushion, left bei Bestellung Farbe angeben state colour when ordering mit Feststeller with arrester			1	1							ab Fgst. 75 15555 from chassis 75 15555
-	10 180 910 22 30		Sitzkissen rechts Seat cushion, right			1	1							

Bild-Nr. Fig.No.	Teilnummer No. of spare part	And.-M. Modif.No.	Benennung Denomination	Fußnote Footnote	Anzahl für Baumuster Quantity for models alle all	010	011	030	037	10 50	11 51	20 60	21 61	Bemerkungen Remarks
-	10 120 910 09 22		Sitzkissenrahmen links austauschbar mit ... 120 910 05 22 links und - 120 910 06 22 rechts, wenn kein Ruhesitzbeschlag eingebaut war; je Rahmen 2 Abstandrohr 136 991 43 40 mitliefern Seat cushion frame, left exchangeable with ... 120 910 05 22 left and - 120 910 06 22 right if no reclining seat fitting was installed; 2 spacer tubes 136 991 43 40 for each frame have to be delivered in addition			1	1						bis Fgst. 75 15554 from chassis 75 15554
-	10 120 910 10 22		Sitzkissenrahmen rechts Seat cushion frame, right			1	1							
-	10 120 910 15 22		ersetzt durch 120 910 05 22 replaced by			-	-							
3	120 910 05 22		Sitzkissenrahmen links Seat cushion frame, left	ohne Feststeller without arrester		1	1							ab Fgst. 75 15555 from chassis 75 15555
-	10 120 910 16 22		ersetzt durch 120 910 06 22 replaced by			-	-							
-	120 910 06 22		Sitzkissenrahmen rechts Seat cushion frame, right			1	1							
-	10 186 910 03 29		Verstärkungswinkel Reinforcement angle			4	4							bis Fgst. 75 15554 up to chassis 75 15554
4	10 120 910 02 29		Verstärkungswinkel Reinforcement angle			4	4							ab Fgst. 75 15555 from chassis 75 15555

Bild-Nr. Fig.No.	Teilnummer No. of spare part	And.-M. Modif.No.	Benennung Denomination	Fußnote Footnote	Anzahl für Baumuster Quantity for models alle all	010	011	030	037	10 50	11 51	20 60	21 61	Bemerkungen Remarks
-	191 991 00 35		ersetzt durch 10 180 919 00 22 replaced by			-	-							
5	10 180 919 00 22		Stützring Supporting ring (im Sitzkissenrahmen für Drehpunkt) (in seat cushion frame for point of rotation)			8	8							bis Fgst. 75 15554 up to chassis 75 15554
			(im Sitzkissenrahmen für Auflage) (in seat cushion frame for pad)			4	4							ab Fgst. 75 15555 from chassis 75 15555
6	10 187 912 01 12		Arretierwinkel links Stop angle, left			1	1							
7	10 187 912 02 12		Arretierwinkel rechts Stop angle, right			1	1							
-	10 136 919 01 36		ersetzt durch 120 919 01 36 replaced by			-	-							
8	120 919 01 36		Führungsschiene innen Guide rail, inside			2	2							
-	10 136 919 02 36		ersetzt durch 120 919 02 36 replaeced by			-	-							
9	120 919 02 36		Führungsschiene außen Guide rail, outside			2	2							
-	120 990 00 30		Senkschraube (für Führungsschiene an Sitzkissenrahmen) Countersunk screw (for guide rail at seat cushion frame)			16	16							
-	M 6 DIN 934-5 S		Sechskantmutter Hex. nut			16	16							

Bild-Nr. Fig.No.	Teilnummer No. of spare part	And.-M. Modif.No.	Benennung Denomination	Fußnote Footnote	Anzahl für Baumuster Quantity for models alle all	010	011	030	037	10 50	11 51	20 60	21 61	Bemerkungen Remarks
10	10 120 910 05 40		Federkasten links Spring core, left			1	1							
-	10 120 910 06 40		Federkasten rechts Spring core, right			1	1							
11	10 180 914 01 14		Gummihaarauflage links Rubber hair pad, left			1	1							
-	10 180 914 02 14		Gummihaarauflage, rechts Rubber hair pad, right			1	1							
12	000 984 20 61		Klammer (für Auflage an Federkasten) Clip (for pad on spring core)			38	38							
13	10 180 910 01 46		Bezug links Lining, left			1	1							) bei Bestellung Farbe angeben) state colour when ordering
-	10 180 910 02 46		Bezug rechts Lining, right			1	1							
-	10 120 910 17 05		ersetzt durch 110 910 27 05 replaced by			-	-							
14	110 910 27 05		Feststeller links Arrester, left			1	1							
-	10 120 910 18 05		ersetzt durch 110 910 28 05 replaced by			-	-							
15	110 910 28 05		Feststeller rechts Arrester, right			1	1							
16	12 136 919 00 60		Feststellgriff Arresting handle			2	2							

für Fahrerkissen / for driver's seat cushion

für Fahrerkissen fertig genäht / for driver's seat cushion sewn

Bild-Nr. Fig.No.	Teilnummer No. of spare part	And.-M. Modif.No.	Benennung Denomination	Fußnote Footnote	Anzahl für Baumuster Quantity for models alle all	010	011	030	037	10 50	11 51	20 60	21 61	Bemerkungen Remarks
17	000 990 05 30		Senkschraube) für Feststeller an Countersunk screw) Sitzkissenrahmen			12	12							
18	000 990 50 91		Poly-stop-Käfigmutter) for arrester to seat Cage nut) cushion frame			6	6							
			Rückenlehne Backrest											
-	10 180 910 01 32		Rückenlehne links und rechts) für Fahrersitz Backrest, left and right) for driver's seat			2	2							bis Fgst. 75 09038 up to chassis 75 09038
-	10 180 910 23 32		ersetzt durch 180 910 15 32) bei Bestellung replaced by) Farbe angeben state colour when ordering			-	-							
20	180 910 15 32		Rückenlehne links und rechts) Backrest, left and right)			2	2							ab Fgst. 75 09039 from chassis 75 09039
-	10 120 910 02 34		ersetzt durch 120 910 00 34 replaced by			-	-							
21	120 910 00 34		Rückenlehnenrahmen (mit Federkasten) Backrest frame (with spring core)			2	2							
-	10 120 910 01 56		Rückenlehnenbügel links Backrest clamp, left	2		-	-							
-	10 120 910 02 56		Rückenlehnenbügel rechts Backrest clamp, right	2		-	-							
24	10 120 910 01 41		Federkasten (für Rückenlehne) Spring core (for backrest)			2	2							bis Fgst. 9502007 up to chassis 9502007

Bild-Nr. Fig.No.	Teilnummer No. of spare part	And.-M. Modif.No.	Benennung Denomination	Fußnote Footnote	Anzahl für Baumuster Quantity for models alle all	010	011	030	037	10 50	11 51	20 60	21 61	Bemerkungen Remarks
-	10 180 914 00 16		ersetzt durch 120 914 04 16 replaced by			-	-							
25	120 914 04 16		Gummihaarauflage (auf Federkasten Rückenlehne) Rubber hair pad (on spring core, backrest)			2	2							
26	000 984 20 61		Klammer Clip			50	50							
-	10 180 910 00 47		ersetzt durch 180 910 47 47 replaced by			-	-							
28	180 910 47 47		Bezug (fertig genäht, für Rückenlehne) Lining (sewn, for barckrest)			2	2							bei Bestellung Farbe angeben state colour when ordering
29	136 988 02 78		Klammer (für Bezug an Rücklehnenrahmen) Clip (for lining at backrest frame)			22	22							
-	10 180 910 00 39		Verkleidung hinten Covering, rear) für Rückenlehne) for backrest			2	2							bis Fgst. 7509038) bei Bestellung Farbe up to chassis) angeben 75 09038)
-	10 180 910 04 39		ersetzt durch 180 910 04 39 replaced by			-	-							) when ordering state colour
30	180 910 04 39		Verkleidung, hinten Covering, rear			2	2							ab Fgst. 7509039) from chassis) 7509039)
-	B 3,9x16 DIN 7983 verchromt		Linsensenkblechschraube Lens-hd. countersunk sheet metal screw) für Verkleidung an Versteifungsschiene) for covering at reinforcement rail			4	4							
31	000 985 06 62		Blechsenkscheibe Countersunk sheet metal washer			4	4							

Bild-Nr. Fig.No.	Teilnummer No. of spare part	And.-M. Modif.No.	Benennung Denomination	Fußnote Footnote	Anzahl für Baumuster Quantity for models alle all	010	011	030	037	10 50	11 51	20 60	21 61	Bemerkungen Remarks
34	10 180 910 03 91		Auflage links (für linken Sitz links und rechten Sitz links) Support, left (for left seat, left, and right seat, left)			2	2							
35	10 180 910 04 91		Auflage rechts (für linken Sitz rechts und rechten Sitz rechts) Support, right (for left seat, right and right seat, right			2	2							
36	10 180 919 00 96		Gummipuffer (für Auflage vorn und hinten) Rubber buffer (for support, front and rear)			8	8							
37	10 180 919 00 97		Gummipuffer (für Auflage mitte) Rubber buffer (for support, center)			4	4							
-	AM 10x25 DIN 63-4 S		Senkschraube (für Auflage an Sitzkissenrahmen) Countersunk screw (for support at seat cushion frame			4	4							ab Fgst. 75 15555 from chassis 75 15555
38	10 120 919 00 15		Drehbolzen Pivot pin			4	4							
-	10 120 919 00 23		ersetzt durch 10 120 919 01 23 replaced by	für Rückenlehne an Sitzkissen for backrest at seat cushion		-	-							bis Fgst. 75 15554 up to chassis 75 15554
39	10 120 919 01 23		Rosette Escutcheon			4	4							
-	B 10 DIN 137		Federscheibe Spring washer			4	4							
-	AM 10x20 DIN 91-4 S verchromt		Linsensenkschraube Lens-hd.countersunk screw			4	4							
40	10 120 919 00 13		Scheibe Washer			4	4							

Bild-Nr. Fig.No.	Teilnummer No. of spare part	And.-M. Modif.No.	Benennung Denomination	Fußnote Footnote	Anzahl für Baumuster Quantity for models alle all	010	011	030	037	10 50	11 51	20 60	21 61	Bemerkungen Remarks
-	V 6,4 DIN 6797		Zahnscheibe Toothed washer			4	4							
-	AM 6x15 DIN 88-4 S verchromt		Linsensenkschraube Lens-hd.countersunk screw			4	4							für Rückenlehne an Sitzkissen for backrest at seat cushion
-	186 991 26 40		ersetzt durch 136 991 43 40 replaced by			4	4							
40a	136 991 43 40		Abstandrohr Spacer tube			4	4							
41	10 136 919 01 35		Laufschiene innen Run, inside			2	2							
42	10 136 919 02 35		Laufschiene, außen Run, outside			2	2							
-	10 120 919 01 37 10 120 919 02 37		ersetzt durch 120 919 00 37 replaced by			-	-							
43	120 919 00 37		Blattfeder an Laufschiene vorn und hinten Leaf spring at run, front and rear			4	4							
43a	000 984 00 37		Gleitknopf (in Blattfeder) Sliding knob (in leaf spring)			8	8							
-	B 6 DIN 137		Federscheibe Spring washer			16	16							
-	M 6x15 DIN 933-8 G		Sechskantschraube Hex.-hd. screw			16	16							für Laufschiene an Fahrersitzauflage for run at driver's seat support
-	000 990 42 91		Steckkäfigmutter Cage nut			16	16							

Bild-Nr. Fig.No.	Teilnummer No. of spare part	And.-M. Modif.No.	Benennung Denomination	Fußnote Footnote	Anzahl für Baumuster Quantity for models: alle all	010	011	030	037	10 50	11 51	20 60	21 61	Bemerkungen Remarks
44	10 120 919 01 12		Arretierwinkel links Stop angle, left) an Fahrersitzauflage) at driver's seat support			1	1							
45	10 120 919 02 12		Arretierwinkel rechts Stop angle, right			1	1							
-	A M 6x15 DIN 7985-4 S		Linsenschraube Lens-hd. screw) für Arretierwinkel			4	4							
-	B 6 DIN 127		Federring Lock washer) an Auflage) for stop angle at) support			4	4							
46	000 990 22 91		Käfigklammer mit Mutter M 6 Cage clamp with nut			4	4							
-	10 180 910 01 02		Fahrersitz links Driver's seat, left) mit Führungsschiene und Feststeller; weiß gepolstert (ohne Polsterstoff)) with guide rail and arrester; nettle-cloth covered (without upholstery cloth)			1	1							) bis Fgst. 75 15554) up to chassis 75 15554
-	10 180 910 02 02		Fahrersitz rechts Driver's seat, right			1	1							
			austauschbar mit 10 180 910 07 02 links und 10 180 910 08 02 rechts, wenn kein Ruhesitzbeschlag eingebaut war exchangeable with 10 180 910 07 02 left and 10 180 910 08 02 right, if no reclining-seat fitting was installed)											
-	10 180 910 07 02		Fahrersitz links Driver's seat, left) weiß gepolstert; mit Führungsschiene und Feststeller				1							) ab Fgst. 75 15555) from chassis 75 15555
-	10 180 910 08 02		Fahrersitz rechts Driver's seat, right) nettle-cloth covered; with guide rail and arrester			1	1							

Bild-Nr. Fig. No.	Teilnummer No. of spare part	And.-M. Modif.No.	Benennung Denomination	Fußnote Footnote	Anzahl für Baumuster Quantity for models									Bemerkungen Remarks
					alle all	010	011	030	037	10 50	11 51	20 60	21 61	
-	10 180 910 01 06		Sitzkissen links) austauschbar mit Seat cushion, left) 10 180 910 05 06) links und) 10 180 910 06 06			1	1							bis Fgst. 75 15554 up to chassis 75 15554
-	10 180 910 02 06		Sitzkissen rechts) rechts wenn kein Seat cushion, right) Ruhesitzbeschlag) eingebaut war;) je Sitzkissen) 2 Abstandrohr) 136 991 43 40) mitliefern) exchangeable with) 10 180 910 05 06) left and) 10 180 910 06 06) right, if no) reclining-seat) fitting was in-) stalled;) 2 spacer tubes) 136 991 43 40) for each seat) cushion have to be) delivered	) weiß gepolstert; mit Führungsschiene und Feststeller) nettle-cloth covered; with guide rail and arrester		1	1							
-	10 180 910 05 06		Sitzkissen links Seat cushion, left			1	1							ab Fgst. 75 15555 from chassis 75 15555
-	10 180 910 06 06		Sitzkissen rechts Seat cushion, right			1	1							
-	10 180 910 00 07		Rückenlehne links und rechts, weiß gepolstert (ohne Polsterstoff) Backrest, left and right, nettle-cloth covered (without upholstery cloth)			2	2							

Bild-Nr. Fig.No.	Teilnummer No. of spare part	And.-M. Modif.No.	Benennung Denomination	Fußnote Footnote	Anzahl für Baumuster Quantity for models									Bemerkungen Remarks
					alle all	010	011	030	037	10 50	11 51	20 60	21 61	
			Ruhesitz - Sonderwunsch Reclining Seat - Special Request											
-	12 136 910 01 80		Feststeller (für Rückenlehne links) Arrester (for backrest, left	2		-	-							
-	12 136 910 02 80		Feststeller (für Rückenlehne rechts) Arrester (for backrest, right)	2		-	-							
-	000 910 01 85		ersetzt durch 000 910 11 85 replaced by			-	-							
-	000 910 11 85		Ruhesitzbeschlag links (für linken Sitz) Reclining-seat fitting left (for left seat)			1	1							bis Fgst. 75 15554 up to chassis 75 15554
-	000 910 02 85		mit Handrad ersetzt durch 000 910 12 85 replaced by			-	-							
-	000 910 12 85		Ruhesitzbeschlag rechts (für rechten Sitz) Reclining-seat fitting, right (for right seat)			1	1							
-	000 918 00 26		Handrad Hand wheel			2	2							
-	000 910 01 86		ersetzt durch 000 910 11 86 replaced by			±	-							
-	000 910 11 86		Ruhesitzbeschlag links (für rechten Sitz) Reclining-seat fitting, left (for right seat)			1	1							

Fabrikat Keiper wahlweise mit Fabrikat Reutter
with hand wheel optional with make Keiper / make Reutter

Bild-Nr. Fig.No.	Teilnummer No. of spare part	And.-M. Modif.No.	Benennung Denomination	Fußnote Footnote	Anzahl für Baumuster Quantity for models alle all	010	011	030	037	10 50	11 51	20 60	21 61	Bemerkungen Remarks
-	000 910 09 80		ersetzt durch 000 910 12 86 replaced by			-	-							bis Fgst. 75 15554 up to chassis 75 15554
-	000 910 12 86		Ruhesitzbeschlag rechts (für linken Sitz) Reclining-seat fitting, right (for left seat) Fabrikat Keiper wahlweise mit Fabrikat Reutter make Keiper optional with make Reutter			1	1							
-	12 136 918 00 27		Verbindungsstange (zwischen Ruhesitzbeschlag links und rechts) Connecting rod (between reclining-seat fitting, left and right)			2	2							
-	000 918 00 96		Einlage (unter Ruhesitzbeschlag oben) Insert (under reclining-seat fitting, top)			4	4							
-	3x18 DIN 1473-6 S		Zylinderstift (für Verbindungsstange an Ruhesitzbeschlag) Cylindr. pin (for connecting rod at reclining-seat fitting)			4	4							
-	10 120 910 01 80		Ruhesitzbeschlag (Feststeller) (für Rückenlehne links) Reclining-seat fitting (arrester) (for backrest, left)	2		-	-							bis Fgst. 75 15554 up to chassis 75 15554
-	10 120 910 02 80		Ruhesitzbeschlag (Feststeller) (für Rückenlehne rechts) Reclining-seat fitting (arrester) (for backrest, right) Fabrikat Reutter wahlweise mit Fabrikat Keiper make Reutter optional with make Keiper	2		-	-							
-	000 910 03 85		ersetzt durch 000 910 07 85 replaced by			-	-							
-	000 910 07 85		Ruhesitzbeschlag links (für linken Sitz) Reclining-seat fitting, left (for left seat) mit Hebel with lever			1	1							

Bild-Nr. Fig. No.	Teilnummer No. of spare part	And.-M. Modif. No.	Benennung Denomination	Fußnote Footnote	Anzahl für Baumuster Quantity for models: alle all	010	011	030	037	10 50	11 51	20 60	21 61	Bemerkungen Remarks
-	000 910 04 85		ersetzt durch 000 910 08 85 replaced by			-	-							
-	000 910 08 85		Ruhesitzbeschlag rechts (für rechten Sitz) mit Hebel Reclining-seat fitting, right (for right seat) with lever			1	1							
-	000 919 00 60		ersetzt durch 000 919 02 60 replaced by Fabrikat Reutter wahlweise mit Fabrikat Keiper make Reutter optional with make Keiper			-	-							
-	000 919 02 60		Knopf (für Hebel) Knob (for lever)			2	2							
-	000 910 03 86		ersetzt durch 000 910 07 86 replaced by			-	-							
-	000 910 07 86		Ruhesitzbeschlag links (für rechten Sitz) Reclining-seat fitting, left (for right seat)			1	1							
-	000 910 04 86		ersetzt durch 000 910 08 86 replaced by			-	-							
-	000 910 08 86		Ruhesitzbeschlag rechts (für linken Sitz) Reclining-seat fitting, right (for left seat)			1	1							
-	10 120 918 00 27		Verbindungsstange (zwischen Ruhesitzbeschlag links und rechts) Connecting rod (between reclining-seat fitting, left and right)			2	2							

Bild-Nr. Fig.No.	Teilnummer No. of spare part	And.-M. Modif.No.	Benennung Denomination	Fußnote Footnote	Anzahl für Baumuster Quantity for models: alle all	010	011	030	037	10 50	11 51	20 60	21 61	Bemerkungen Remarks
-	AM 6x18 DIN 88-4 S verchromt		Linsensenkschraube / Lens-hd.countersunk screw — für Ruhesitzbeschlag an Rückenlehne und Kissen / for reclining-seat fitting at backrest and cushion			12	12							) bis Fgst. 75 15554 / up to chassis 75 15554
-	10 120 919 01 15		Drehbolzen / Pivot pin			4	4							
-	B 12 DIN 137		Federscheibe / Spring washer			4	4							
-	30 187 910 00 87		ersetzt durch (paarweise austauschbar) 30 180 919 01 18 zusammen mit 2 Gummipuffer 000 987 47 40 / replaced by (to be exchanged in pairs) 30 180 919 01 18 together with 2 rubber buffer 000 987 47 40			-	-							bis Fgst. 95 02013 / up to chassis 95 02013
-	30 180 919 01 18		Auflage (für Rückenlehne) / Pad (for backrest)			4	4							ab Fgst. 95 02014 / from chassis 95 02014
-	000 987 47 40		Gummipuffer / Rubber buffer — in Auflage / in pad			4	4							bis Fgst. 75 15554 / up to chassis 75 15554; ab Fgst. 95 02014 / from chassis 95 02014
-	000 987 99 40		Gummipuffer / Rubber buffer			4	4							ab Fgst. 75 15555-95 02013 / from chassis 7515555-9502013
-	V 10,5 DIN 6797		Zahnscheibe / Toothed washer — für Auflage an Fahrerkissen / for support at driver's cushion			4	4							
-	AM 10x20 DIN 91-8 G		Linsenschraube / Lens-hd. screw			4	4							
-	10 120 910 05 80		Feststeller (für Rückenlehne links) / Arrester (for backrest, left) — Fabrikat Keiper wahlweise mit Fabrikat Reutter	2		-	-							ab Fgst. 75 15555 / from chassis 75 15555
-	10 120 910 06 80		Feststeller (für Rückenlehne rechts) / Arrester (for backrest, right) — make Keiper optional with make Reutter	2		-	-							

Bild-Nr. Fig. No.	Teilnummer No. of spare part	And.-M. Modif.No.	Benennung Denomination	Fußnote Footnote	Anzahl für Baumuster Quantity for models: alle all	010	011	030	037	10 50	11 51	20 60	21 61	Bemerkungen Remarks
-	000 910 05 85		ersetzt durch 000 910 09 85 replaced by			-	-							
56	000 910 09 35		Ruhesitzbeschlag links (für linken Sitz) Reclining-seat fitting, left (for left seat)			1	1							
-	000 910 06 85		ersetzt durch 000 910 10 85 replaced by		Fabrikat Keiper wahlweise mit Fabrikat Reutter	-	-							
-	000 910 10 85 X		Ruhesitzbeschlag rechts (für rechten Sitz) Reclining-seat fitting, right (for right seat)		make Keiper optional with make Reutter	1	1							
57	000 918 00 26		Handrad Hand wheel			2	2							ab Fgst. 75 15555 from chassis 75 15555
-	000 910 05 86		ersetzt durch 000 910 09 86 replaced by			-	-							
-	000 910 09 86 X		Ruhesitzbeschlag links (für rechten Sitz) Reclining-seat fitting, left (for right seat)			1	1							
-	000 910 06 86		ersetzt durch 000 910 10 86 replaced by			-	-							
58	000 910 10 86		Ruhesitzbeschlag rechts (für linken Sitz) Reclining-seat fitting, right (for left seat)			1	1							

Bild-Nr. Fig.No.	Teilnummer No. of spare part	And.-M. Modif.No.	Benennung Denomination	Fußnote Footnote	Anzahl für Baumuster Quantity for models: alle all	010	011	030	037	10 50	11 51	20 60	21 61	Bemerkungen Remarks
59	12 136 918 00 27		Verbindungsstange (zwischen Ruhesitzbeschlag links und rechts) Connecting rod (between reclining-seat fitting, left and right) — Fabrikat Keiper wahlweise mit Fabrikat Reutter; make Keiper optional with make Reutter			2	2							
60	000 918 00 96		Einlage (unter Ruhesitzbeschlag oben) Insert (under reclining-seat fitting, top)			4	4							
-	3x18 DIN 1473-6 S		Zylinderstift (für Verbindungsstange an Ruhesitzbeschlag) Cylindr. pin (for connecting rod at reclining-seat fitting)			4	4							
-	10 120 910 07 80		Ruhesitzbeschlag (Feststeller) (für Rückenlehne links) Reclining-seat fitting (arrester) (for backrest, left)	2		-	-							ab Fgst. 75 15555 from chassis 75 15555
-	10 120 910 08 80		Ruhesitzbeschlag (Feststeller) (für Rückenlehne rechts) Reclining-seat fitting (arrester) (for backrest, right) — Fabrikat Reutter wahlweise mit Fabrikat Keiper	2		-	-							
71	000 910 07 85		Ruhesitzbeschlag links (für linken Sitz) Reclining-seat fitting, left (for left seat) — mit Hebel with lever; make Reutter optional with make Keiper			1	1							
-	000 910 08 85		Ruhesitzbeschlag rechts (für rechten Sitz) Reclining-seat fitting, right (for right seat)			1	1							
72	000 919 02 60		Knopf (für Hebel) Knob (for lever)			2	2							

Bild-Nr. Fig.No.	Teilnummer No. of spare part	And.-M. Modif.No.	Benennung Denomination	Fußnote Footnote	Anzahl für Baumuster Quantity for models alle all	010	011	030	037	10 50	11 51	20 60	21 61	Bemerkungen Remarks
-	000 910 07 86		Ruhesitzbeschlag links (für rechten Sitz) Reclining-seat fitting, left (for right seat)) Fabrikat Reutter wahlweise mit			1	1							
73	000 910 08 86		Ruhesitzbeschlag rechts (für linken Sitz) Reclining-seat fitting, right (for left seat)) Fabrikat Keiper make Reutter optional with make Keiper			1	1							
74	10 120 918 02 27		Verbindungsstange (zwischen Ruhesitzbeschlag links und rechts Connecting rod (between reclining-seat fitting, left and right))			2	2							
-	AM 6x20 DIN 88-4 S verchromt		Linsensenkschraube (für Ruhesitzbeschlag an Rückenlehne) Lens-hd. countersunk screw (for reclining-seat fitting at backrest)			12	12							

Bild-Nr. Fig.No.	Teilnummer No. of spare part	And.-M. Modif.No.	Benennung Denomination	Fußnote Footnote	Anzahl für Baumuster Quantity for models: alle all	010	011	030	037	10 50	11 51	20 60	21 61	Bemerkungen Remarks
			Fahrersitz links und rechts wird wahlweise gegen Fahrersitzbank eingebaut Driver's Seat, Left and Right can be installed instead of driver's seat bench											
-	30 180 910 03 01		Fahrersitz links Driver's seat, left austauschbar exchangeable					1	1					
-	30 180 910 04 01		Fahrersitz rechts Driver's seat, right					1	1					bis Fgst. 7515554 up to chassis 7515554
			mit 30 180 910 09 01 links und 30 180 910 10 01 rechts, wenn kein Ruhesitzbeschlag eingebaut war with 30 180 910 09 01 left and 30 180 910 10 01 right, if no reclining-seat fitting was installed		einbaufertig mit Führungsschienen und Feststeller ready for installation with guide rails and arrester									
-	30 180 910 09 01		Fahrersitz links Driver's seat, left		bei Bestellung Farbe angeben state colour when ordering			1	1					
-	30 180 910 10 01		Fahrersitz rechts Driver's seat, right					1	1					ab Fgst. 7515555-8508657 from chassis 7515555-8508657
-	180 910 05 01		Fahrersitz links Driver's seat, left perforiert perforated					1	1					
-	180 910 06 01		Fahrersitz rechts Driver's seat, right					1	1					ab Fgst. 8508658-8510903 from chassis 8508658-8510903

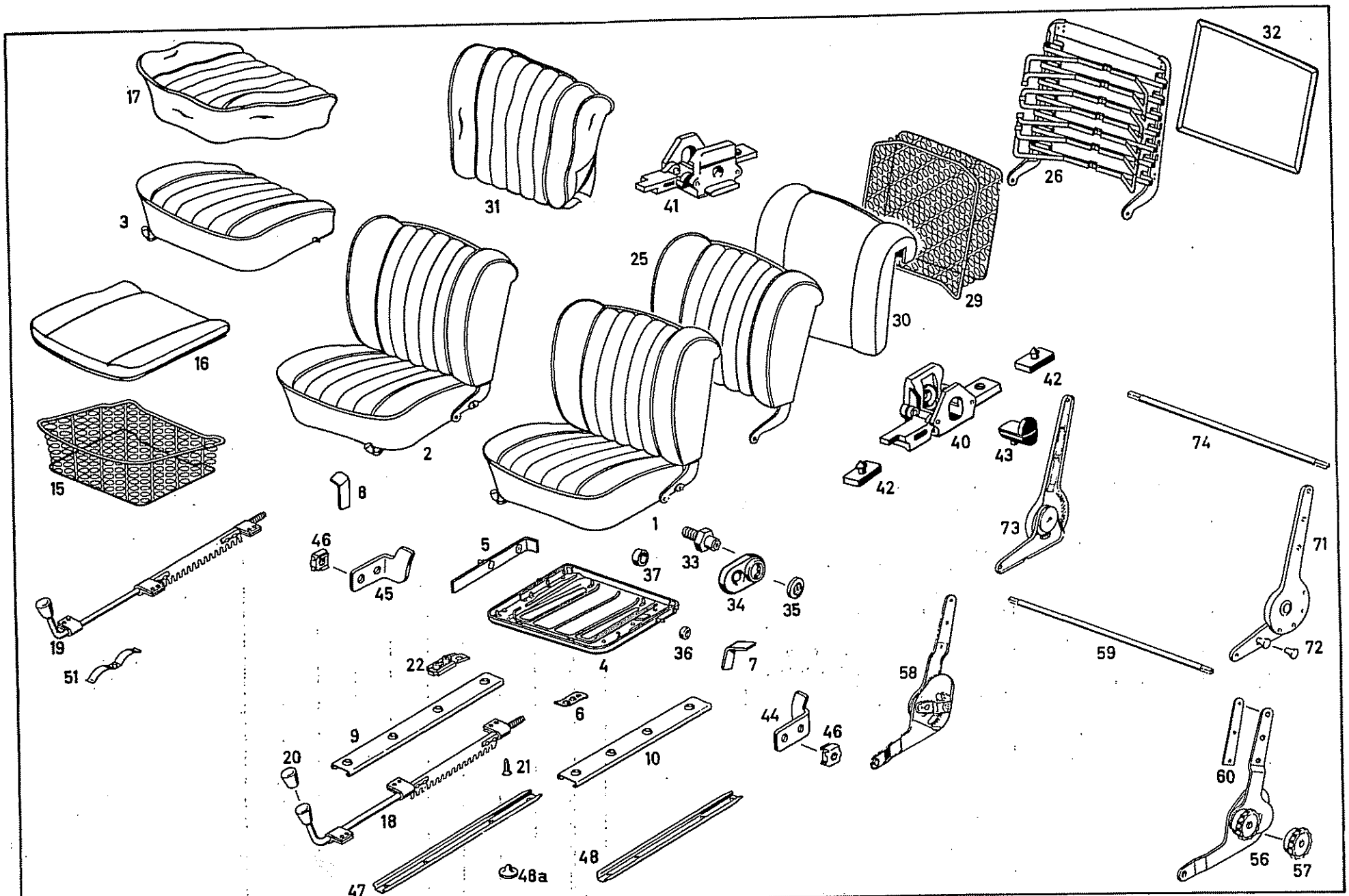
17
31
41
32
26
3
25
29
30
16
2
40
42
42
43
74
15
8
1
73
71
46
5
33
37
45
34
35
19
4
36
7
59
72
51
22
58
9
6
44
46
10
20
21
18
60
47
48a
48
56
57

Bild-Nr. Fig.No.	Teilnummer No. of spare part	And.-M. Modif.No.	Benennung Denomination	Fußnote Footnote	Anzahl für Baumuster Quantity for models: alle all	010	011	030	037	10 50	11 51	20 60	21 61	Bemerkungen Remarks
-	180 910 01 01		Fahrersitz links Driver's seat, left perforiert perforated					1	1					ab Fgst. 8510904-9508191 from chassis 8510904-9508191
-	180 910 02 01		Fahrersitz rechts Driver's seat, right einbaufertig mit Führungsschienen und Feststeller ready for installation with guide rails and arrester					1	1					
1	180 910 15 01		Fahrersitz links Driver's seat, left bei Bestellung Farbe angeben state colour when ordering					1	1					ab Fgst. 9508192 from chassis 9508192
2	180 910 16 01		Fahrersitz rechts Driver's seat, right					1	1					
-	30 180 910 03 30		Sitzkissen links Seat cushion, left austauschbar exchangeable					1	1					bis Fgst. 7515554 up to chassis 7515554
-	30 180 910 04 30		Sitzkissen rechts Seat cushion, right mit 30 180 910 07 30 links und 30 180 910 08 30 rechts, wenn kein Ruhesitzbeschlag eingebaut war; je Sitzkissen 2 Abstandrohr 136 991 43 40 mitliefern with 30 180 910 07 30 left and 30 180 910 08 30 right if no reclining seat fitting was installed; 2 spacer tubes 136 991 43 40 for each seat cushion have to be delivered in addition bei Bestellung Farbe angeben state colour when ordering					1	1					
-	30 180 910 07 30		Sitzkissen links Seat cushion, left mit Feststeller with arrester					1	1					ab Fgst. 7515555-8508657 from chassis 7515555-8508657
-	30 180 910 08 30		Sitzkissen rechts Seat cushion, right					1	1					

Bild-Nr. Fig. No.	Teilnummer No. of spare part	And.-M. Modif. No.	Benennung Denomination	Fußnote Footnote	Anzahl für Baumuster Quantity for models: alle all	010	011	030	037	10 50	11 51	20 60	21 61	Bemerkungen Remarks
3	180 910 03 30		Sitzkissen links / Seat cushion, left mit Feststeller / with arrester bei Bestellung Farbe angeben / state colour when ordering					1	1					ab Fgst. 8508658-9508191 / from chassis 8508658-9508191
-	180 910 04 30		Sitzkissen rechts / Seat cushion, right					1	1					
-	180 910 05 30		Sitzkissen links / Seat cushion, left ohne Feststeller / without arrester					1	1					ab Fgst. 9508192 / from chassis 9508192
-	180 910 06 30		Sitzkissen rechts / Seat cushion, right					1	1					
-	30 180 910 01 22		Sitzkissenrahmen links (ohne Feststeller) / Seat cushion frame, left (without arrester) austauschbar mit 180 910 03 22 links und 180 910 04 22 rechts, wenn kein Ruhesitzbeschlag eingebaut war; je Rahmen 2 Abstandrohre 136 991 43 40 mitliefern / exchangeable with 180 910 03 22 left, and 180 910 04 22 right, if no reclining-seat fitting was installed; 2 spare tubes 136 991 43 40 for each frame have to be delivered in addition					1	1					bis Fgst. 7515554 / up to chassis 7515554
-	30 180 910 02 22		Sitzkissenrahmen rechts (ohne Feststeller) / Seat cushion frame, right (without arrester)					1	1					

Bild-Nr. Fig. No.	Teilnummer No. of spare part	And.-M. Modif.No.	Benennung Denomination	Fußnote Footnote	Anzahl für Baumuster Quantity for models: alle all	010	011	030	037	10 50	11 51	20 60	21 61	Bemerkungen Remarks
-	30 180 910 05 22		ersetzr durch 180 910 03 22 replaced by					-	-					
4	180 910 03 22		Stizkissenrahmen links Seat cushion frame, left ohne Feststeller without arrester					1	1					ab Fgst. 7515555 from chassis 7515555
-	30 180 910 06 22		ersetzt durch 180 910 04 22 replaced by					-	-					
-	180 910 04 22		Sitzkissenrahmen rechts Seat cushion frame, right					1	1					
-	10 186 910 03 29		Verstärkungswinkel Reinforcement angle					4	4					bis Fgst. 7515554 up to chassis 7515554
5	10 120 910 02 29		Verstärkungswinkel Reinforcement angle					4	4					ab Fgst. 7515555 from chassis 7515555
6	000 994 15 45		Steckclipsmutter mit Zunge (für Feststellerbefestigung) Clip nut with lug (for fixing of arrester)					6	6					
7	10 187 912 01 12		Arretierwinkel links Stop angle, left					1	1					
8	10 187 912 02 12		Arretierwinkel rechts Stop angle, right					1	1					
-	10 136 919 01 36		ersetzt durch 120 919 01 36 replaced by					-	-					
9	120 919 01 36		Führungsschiene innen Guide rail, inside					2	2					

Bild-Nr. Fig. No.	Teilnummer No. of spare part	And.-M. Modif.No.	Benennung Denomination	Fußnote Footnote	Anzahl für Baumuster Quantity for models alle all	010	011	030	037	10 50	11 51	20 60	21 61	Bemerkungen Remarks
-	10 136 919 02 36		ersetzt durch 120 919 02 36 replaced by					"	"					
10	120 919 02 36		Führungsschiene außen Guide rail, outside					2	2					
-	120 990 00 30		Senkschraube (für Führungsschiene an Sitzkissenrahmen) Countersunk screw (for guide rail at seat cushion frame)					16	16					
-	M 6 DIN 934-5 S		Sechskantmutter Hex. nut					16	16					
15	30 180 910 01 40		Federkasten links Spring core, left					1	1					
-	30 180 910 02 40		Federkasten rechts Spring core, right					1	1					
-	30 180 914 01 14		Gummihaarauflage links Rubber hair pad, left					1	1					bis Fgst. 8508657 up to chassis 8508657
-	30 180 914 02 14		Gummihaarauflage rechts Rubber hair pad, right					1	1					
-	180 914 01 14		Gummihaarauflage links Rubber hair pad, left					1	1					ab Fgst.8508658-9508191 from chassis 8508658-9508191
-	180 914 02 14		Gummihaarauflage rechts Rubber hair pad, right					1	1					
16	180 914 03 14		Gummihaarauflage links Rubber hair pad, left					1	1					ab Fgst. 9508192 from chassis 9508192

Bild-Nr. Fig.No.	Teilnummer No. of spare part	And.-M. Modif.No.	Benennung Denomination	Fußnote Footnote	Anzahl für Baumuster Quantity for models alle all	010	011	030	037	10 50	11 51	20 60	21 61	Bemerkungen Remarks
-	180 914 04 14		Gummihaarauflage rechts Rubber hair pad, right					1	1					ab Fgst. 9508192 from chassis 9508192
-	30 180 910 01 46		Bezug links Lining, left					1	1					bis Fgst. 8508657 up to chassis 8508657
-	30 180 910 02 46		Bezug rechts Lining, right					1	1					
-	180 910 01 46		Bezug, links Lining, left fertig genäht completely sewn					1	1					ab Fgst. 8508658-9508191 from chassis 8508658-9508191
-	180 910 02 46		Bezug rechts Lining, right bei Bestellung Farbe angeben state colour when ordering					1	1					
17	180 910 09 46		Bezug links Lining, left					1	1					ab Fgst. 9508192 from chassis 9508192
-	180 910 10 46		Bezug rechts Lining, right					1	1					
-	10 120 910 17 05		ersetzt durch 110 910 27 05 replaced by					-	-					
18	110 910 27 05		Feststeller links Arrester, left					1	1					
-	10 120 910 18 05		ersetzt durch 110 910 28 05 replaced by					-	-					
19	110 910 28 05		Feststeller rechts Arrester, right					1	1					
20	12 136 919 00 60		Griff (für Feststeller) Handle (for arrester)					2	2					

Tafel / Table 60

Fahrersitz / Driver's Seat

Bild-Nr. Fig.No.	Teilnummer No. of spare part	And.-M. Modif.No.	Benennung Denomination	Fußnote Footnote	Anzahl für Baumuster Quantity for models: alle all	010	011	030	037	10 50	11 51	20 60	21 61	Bemerkungen Remarks
21	000 990 05 30		Senkschraube / Countersunk screw) für Feststeller an Sitzkissenrahmen / for arrester at seat cushion frame					12	12					
22	000 990 50 91		Polystop-Käfigmutter / Polystop cage nut)					6	6					
			Rückenlehne / Backrest											
-	30 180 910 03 32		Rückenlehne links / Backrest, left					1	1					bis Fgst. 8508657 / up to chassis 8508657
-	30 180 910 04 32		Rückenlehne rechts / Backrest, right					1	1					
-	180 910 07 32		Rückenlehne links / Backrest, left					1	1					ab Fgst. 8508658-8510903 / from chassis 8508658-8510903
-	180 910 08 32		Rückenlehne rechts / Backrest, right					1	1					
-	180 910 01 32		Rückenlehne links / Backrest, left perforiert / perforated	bei Bestellung Farbe angeben / state colour when ordering				1	1					ab Fgst. 8510904-9508191 / from chassis 8510904-9508191
-	180 910 02 32		Rückenlehne rechts / Backrest, right					1	1					
25	180 910 09 32		Rückenlehne links / Backrest, left					1	1					ab Fgst. 9508192 / from chassis 9508192
-	180 910 10 32		Rückenlehne rechts / Backrest, right											

Bild-Nr. Fig. No.	Teilnummer No. of spare part	And.-M. Modif. No.	Benennung Denomination	Fußnote Footnote	Anzahl für Baumuster Quantity for models: alle all	010	011	030	037	10 50	11 51	20 60	21 61	Bemerkungen Remarks
-	30 180 910 03 34		Rückenlehnenrahmen links Backrest frame, left					1	1					bis Fgst. 8510903 up to chassis 8510903
-	30 180 910 04 34		Rückenlehnenrahmen rechts Backrest frame, right					1	1					
26	180 910 11 34		Rückenlehnenrahmen links Backrest frame, left mit Federkasten with spring core					1	1					ab Fgst. 8510904 from chassis 8510904
-	180 910 12 34		Rückenlehnenrahmen rechts Backrest frame, right					1	1					
-	30 180 910 01 56		Rückenlehnenbügel innen links Backrest clamp, inside, left	2				-	-					
-	30 180 910 02 56		Rückenlehnenbügel innen rechts Backrest clamp, inside, right	2				-	-					
-	30 180 910 01 55		Rückenlehnenbügel außen links Backrest clamp, outside, left	2				-	-					
-	30 180 910 02 55		Rückenlehnenbügel außen rechts Backrest clamp, outside, right	2				-	-					
29	30 180 910 01 41		Federkasten links Springcore, left für Rückenlehne for backrest					1	1					bis Fgst. 8510903 up to chassis 8510903
-	30 180 910 02 41		Federkasten rechts Spring core, right					1	1					

Bild-Nr. Fig.No.	Teilnummer No. of spare part	And.-M. Modif.No.	Benennung Denomination	Fußnote Footnote	Anzahl für Baumuster Quantity for models: alle all	010	011	030	037	10 50	11 51	20 60	21 61	Bemerkungen Remarks
-	30 180 914 01 16		Gummihaarauflage links Rubber hair pad, left					1	1					bis Fgst. 8510903 up to chassis 8510903
-	30 180 914 0216		Gummihaarauflage rechts Rubber hair pad, right					1	1					
-	180 914 01 16		Gummihaarauflage links Rubber hair pad, left					1	1					ab Fgst.8510904-9508191 from chassis 8510904-9508191
-	180 914 02 16		Gummihaarauflage rechts Rubber hair pad, right					1	1					
30	180 914 03 16		Gummihaarauflage links Rubber hair pad, left					1	1					ab Fgst.9508192 from chassis 9508192
-	180 914 04 16		Gummihaarauflage rechts Rubber hair pad, right					1	1					
-	30 180 910 03 47		Bezug links Lining, left fertig genäht completely sewn bei Bestellung Farbe angeben state colour when ordering					1	1					bis Fgst. 8508657 up to chassis 8508657
-	30 180 910 04 47		Bezug rechts Lining, right fertig genäht completely sewn bei Bestellung Farbe angeben state colour when ordering					1	1					
-	180 910 21 47		Bezug links Lining, left fertig genäht completely sewn bei Bestellung Farbe angeben state colour when ordering					1	1					ab Fgst.8508658-8510903 from chassis 8508658-8510903
-	180 910 22 47		Bezug rechts Lining, right fertig genäht completely sewn bei Bestellung Farbe angeben state colour when ordering					1	1					
-	180 910 01 47		Bezug links Lining, left fertig genäht completely sewn bei Bestellung Farbe angeben state colour when ordering					1	1					ab Fgst.8510904-9508191 from chassis 8510904-9508191
-	180 910 02 47		Bezug rechts Lining, right fertig genäht completely sewn bei Bestellung Farbe angeben state colour when ordering					1	1					

Bild-Nr. Fig.No.	Teilnummer No. of spare part	And.-M. Modif.No.	Benennung Denomination	Fußnote Footnote	Anzahl für Baumuster Quantity for models: alle all	010	011	030	037	10 50	11 51	20 60	21 61	Bemerkungen Remarks
31	180 910 29 47		Bezug links / Lining, left / fertig / genäht / sewn					1	1					ab Fgst. 9508192 / from chassis 9508192
-	180 910 30 47		Bezug rechts / Lining, right					1	1					
-	30 180 910 03 39		Verkleidung hinten links / Covering, rear, left — bei Bestellung Farbe angeben / state colour when ordering					1	1					bis Fgst. 8510903 / up to chassis 8510903
-	30 180 910 04 39		Verkleidung hinten rechts / Covering, rear, right					1	1					
32	180 910 00 39		Verkleidung hinten / Covering, rear					2	2					ab Fgst. 8510904 / from chassis 8510904
-	000 781 00 30		Schutzkappe (für Winkel) / Protective cap (for angle)					2	2					
33	10 120 919 00 15		Drehbolzen / Pivot pin					4	4					
34	10 120 919 01 23		Rosette / Escutcheon — für Rückenlehne an Fahrerkissen / for backrest at driver's seat cushion					4	4					bis Fgst. 7515554 / up to chassis 7515554
-	B 10 DIN 137		Federscheibe / Spring washer					4	4					
-	AM 10x20 DIN 91-4 S		Linsensenkschraube / Lens-hd.countersunk screw					4	4					
35	10 120 919 00 13		Scheibe / Washer — für Fahrerlehne an Fahrerkissen / for driver's seat backrest at driver's seat cushion					4	4					
-	V 6,4 DIN 6797		Zahnscheibe / Toothed washer					4	4					

Bild-Nr. Fig. No.	Teilnummer No. of spare part	And.-M. Modif.No.	Benennung Denomination	Fußnote Footnote	Anzahl für Baumuster Quantity for models alle all	010	011	030	037	10 50	11 51	20 60	21 61	Bemerkungen Remarks
-	AM 6x15 DIN 88-4S		Linsensenkschraube) Lens-hd.countersunk screw) für Fahrerlehne an) Fahrerkissen					4	4					
36	10 180 919 00 22		Stützring) for driver's seat Supporting ring) backrest at driver's) seat cushion)					8	8					bis Fgst. 7515554 up to chassis 7515554
								4	4					) ab Fgst. 7515555) from chassis 7515555
37	136 991 43 40		Abstandrohr) Spacer tube)					4	4					)
40	10 180 910 03 91		Auflage links (für linken Sitz links und rechten Sitz links) Support, left (for left seat, left and right seat, left)					2	2					
41	10 180 910 04 91		Auflage rechts (für linken Sitz rechts und rechten Sitz rechts) Support, right (for left seat, right and right seat, right)					2	2					
42	10 180 919 00 96		Gummipuffer (für Auflage vorn und hinten) Rubber buffer (for support, front and rear)					8	8					
-	AM 10x25 DIN 63-4S verchromt		Senkschraube (für Auflage an Sitzkissenrahmen) Countersunk screw (for support at seat cushion frame)					4	4					
43	10 180 919 00 97		Gummipuffer (für Auflage Fahrersitz mitte) Rubber buffer (for support, driver's seat, center)					4	4					
44	10 120 919 01 12		Arretierwinkel links) Stop angle, left) an Fahrersitzauflage) at driver's seat support					1	1					
45	10 120 919 02 12		Arretierwinkel rechts) Stop angle, right)					1	1					

Bild-Nr. Fig.No.	Teilnummer No. of spare part	And.-M. Modif.No.	Benennung Denomination	Fußnote Footnote	Anzahl für Baumuster Quantity for models: alle all	010	011	030	037	10 50	11 51	20 60	21 61	Bemerkungen Remarks
-	AM 6x15 DIN [illegible]		Mutterschraube / Hex.-hd.screw) für Anschlagwinkel am Fahrersitzträger / for stop angle at driver's seat support					4	4					
-	B 6 DIN 127		Federring / Lock washer)					4	4					
46	357 990 22 91		Käfigklammer mit Mutter / Cage clip with nut)					4	4					
47	10 126 919 01 95		Laufschiene innen / Run, inside					2	2					
48	10 126 919 02 95 ✓		Laufschiene außen / Run, outside					2	2					
48a	000 984 00 57		Gleitknopf (in Blattfeder) / Knob (in leaf spring)					8	8					
"	000 990 42 91		Steckkäfigmutter / Cage clip nut) für Laufschienen mit Blattfeder an Fahrersitz-Träger / for rails with leaf spring at driver's seat support					16	16					
-	M 6x15 DIN 933-8 G		Sechskantschraube / Hex.-hd. screw)					16	16					
"	B 6 DIN 137		Federscheibe / Spring washer)					16	16					
-	10 126 919 01 87)		ersetzt durch 126 919 00 87					-	-					
-	10 126 919 02 87)		replaced by											
51	126 919 00 87		Blattfeder an Laufschiene vorn und hinten / Leaf spring at run, rear and front					4	4					

Bild-Nr. Fig.No.	Teilnummer No. of spare part	And.-M. Modif.No.	Benennung Denomination	Fußnote Footnote	Anzahl für Baumuster Quantity for models: alle all	010	011	030	037	10 50	11 51	20 60	21 61	Bemerkungen Remarks
-	30 180 910 01 02		Fahrersitz links) austauschbar mit) 30 180 910 05 02) links und) 30 180 910 06 02) rechts, wenn kein) Ruhesitzbeschlag) eingebaut war) exchangeable with) 30 180 910 05 02) (to the left) and) 30 180 910 06 02) (to the right) if no) reclining-seat) fitting was installed) Driver's seat, left					1	1				) bis Fgst. 7515554) up to chassis 7515554
-	30 180 910 02 02		Fahrersitz rechts Driver's seat, right					1	1					
-	30 180 910 05 02		Fahrersitz links Driver's seat, left) weißgepolstert ohne Polsterstoff; mit Führungsschiene und Feststeller) nettle-cloth covered without upholstery cloth, with guide rail and arrester					1	1				) ab Fgst. 7515555-8508657) from chassis 7515555-8508657
-	30 180 910 06 02		Fahrersitz rechts Driver's seat, right					1	1					
-	180 910 01 02		Fahrersitz links Driver's seat, left					1	1				) ab Fgst. 8508658-8510903) from chassis 8508658-8510903	
-	180 910 02 02		Fahrersitz rechts Driver's seat, right					1	1					
-	180 910 03 02		Fahrersitz links Driver's seat, left					1	1				) ab Fgst. 8510904-9508191) from chassis 8510904-9508191	
-	180 910 04 02		Fahrersitz rechts Driver's seat, right					1	1					
-	180 910 05 02		Fahrersitz links Driver's seat, left					1	1				) ab Fgst. 9508192) from chassis 9508192	
-	180 910 06 02		Fahrersitz rechts Driver's seat, right					1	1					

Bild-Nr. Fig.No.	Teilnummer No. of spare part	And.-M. Modif.No.	Benennung Denomination	Fußnote Footnote	Anzahl für Baumuster Quantity for models: alle all	010	011	030	037	10 50	11 51	20 60	21 61	Bemerkungen Remarks
-	30 180 910 01 06		Sitzkissen links) austauschbar mit) 30 180 910 05 06) links und) 30 180 910 06 06) rechts, wenn kein) Ruhesitzbeschlag) eingebaut war, je) Rahmen 2 Abstand-) rohr) 136 991 43 40) mitliefern) exchangeable with) 30 180 910 05 06) (to the left) and) 30 180 910 06 06) (to the right) if) no reclining-seat) fitting was installed,) 2 spacer tubes) 136 991 43 40) for each frame) have to be deli-) vered in addition) weißgepolstert) ohne Polsterstoff) nettlecloth) covered) without) upholstery) cloth Seat cushion, left					1	1				) bis Fgst. 7515554) up to chassis 7515554
-	30 180 910 02 06		Sitzkissen rechts Seat cushion, right					1	1					
-	30 180 910 05 06		Sitzkissen links Seat cushion, left					1	1					) ab Fgst. 7515555-8508657) from chassis 7515555- 8508657
-	30 180 910 06 06		Sitzkissen rechts Seat cushion, right					1	1					
-	180 910 01 06		Sitzkissen links Seat cushion, left					1	1					) ab Fgst. 8508658-9508191) from chassis 8508658- 9508191
-	180 910 02 06		Sitzkissen rechts Seat cushion, right					1	1					
-	180 910 03 06		Sitzkissen links Seat cushion, left					1	1					) ab Fgst. 9508192) from chassis 9508192
-	180 910 04 06		Sitzkissen rechts Seat cushion, right					1	1					

Bild-Nr. Fig. No.	Teilnummer No. of spare part	And.-M. Modif.No.	Benennung Denomination	Fußnote Footnote	Anzahl für Baumuster Quantity for models									Bemerkungen Remarks
					alle all	010	011	030	037	10 50	11 51	20 60	21 61	
-	30 180 910 01 07		Rückenlehne links Backrest, left					1	1					bis Fgst. 8510903 up to chassis 8510903
-	30 180 910 02 07		Rückenlehne rechts Backrest, right					1	1					
-	180 910 01 07		Rückenlehne links Backrest, left					1	1					ab Fgst. 8510904-9508191 from chassis 8510904-9508191
-	180 910 02 07		Rückenlehne rechts Backrest, right					1	1					
-	180 910 03 07		Rückenlehne links Backrest, left					1	1					ab Fgst. 9508192 from chassis 9508192
-	180 910 04 07		Rückenlehne rechts Backrest, right					1	1					

weißgepolstert ohne Polsterstoff
nettle-cloth covered without upholstery cloth

Bild-Nr. Fig. No.	Teilnummer No. of spare part	And.-M. Modif.No.	Benennung Denomination	Fußnote Footnote	Anzahl für Baumuster Quantity for models: alle all	010	011	030	037	10 50	11 51	20 60	21 61	Bemerkungen Remarks
			Ruhesitz - Sonderwunsch Reclining Seat, Special Request											
-	30 180 910 01 80		Feststeller (für Rückenlehne links) Arrester (for backrest, left)	2				-	-					
-	30 180 910 02 80		Feststeller (für Rückenlehne rechts) Arrester (for backrest, right)	2				-	-					
-	000 910 01 85		ersetzt durch 000 910 11 85 replaced by					-	-					
-	000 910 11 85		Ruhesitzbeschlag links (für linken Sitz) Reclining-seat fitting, left (for left seat) mit Handrad with hand wheel Fabrikat Keiper wahlweise mit Fabrikat Reutter					1	1					
-	000 910 02 85		ersetzt durch 000 910 12 85 replaced by					-	-					bis Fgst. 7515554 up to chassis 7515554
-	000 910 12 85		Ruhesitzbeschlag rechts (für rechten Sitz) Reclining-seat fitting, right (for right seat) make Keiper optional with make Reutter					1	1					
-	000 918 00 26		Handrad Hand wheel					2	2					
-	000 910 01 86		ersetzt durch 000 910 11 86 replaced by					-	-					
-	000 910 11 86		Ruhesitzbeschlag links (für rechten Sitz) Reclining-seat fitting, left (for right seat)					1	1					

Bild-Nr. Fig.No.	Teilnummer No. of spare part	And.-M. Modif.No.	Benennung Denomination	Fußnote Footnote	Anzahl für Baumuster Quantity for models: alle all	010	011	030	037	10 50	11 51	20 60	21 61	Bemerkungen Remarks
-	000 910 02 86		ersetzt durch 000 910 12 86 replaced by					-	-					
-	000 910 12 86		Ruhesitzbeschlag rechts (für linken Sitz) Reclining-seat fitting, right (for left seat)					1	1					bis Fgst. 7515554 up to chassis 7515554
-	30 180 918 00 27		Verbindungsstange (zwischen Ruhesitzbeschlag links und rechts) Connecting rod (between reclining-seat fitting, left and right)	Fabrikat Keiper wahlweise mit Fabrikat Reuter make Keiper optional with make Reutter				2	2					
-	000 918 00 96		Einlage (unter Ruhesitzbeschlag oben) Insert (under reclining-seat fitting, top)					4	4					
-	3x18 DIN 1473-6 S		Zylinderstift (für Verbindungsstange an Ruhesitzbeschlag) Cylindrical pin (for connecting rod at reclining-seat fitting)					4	4					
-	30 180 910 03 80		Ruhesitzbeschlag (Feststeller) (für Rückenlehne links) Reclining-seat fitting (arrester) (for backrest, left)	2 Fabrikat Reutter wahlweise mit Fabrikat Keiper				-	-					bis Fgst. 7515554 up to chassis 7515554
-	30 180 910 04 80		Ruhesitzbeschlag (Feststeller) (für Rückenlehne rechts) Reclining-seat fitting (arrester) (for backrest, right)	2 make Reutter optional with make Keiper				-	-					

Bild-Nr. Fig. No.	Teilnummer No. of spare part	And.-M. Modif. No.	Benennung Denomination	Fußnote Footnote	Anzahl für Baumuster Quantity for models: alle all	010	011	030	037	10 50	11 51	20 60	21 61	Bemerkungen Remarks
-	000 910 03 85		ersetzt durch 000 910 07 85 replaced by					-	-					
-	000 910 07 85		Ruhesitzbeschlag links (für linken Sitz) Reclining-seat fitting, left (for left seat) mit Hebel with lever					1	1					
-	000 910 04 85		ersetzt durch 000 910 08 85 replaced by					-	-					
-	000 910 08 85		Ruhesitzbeschlag rechts (für rechten Sitz) Reclining-seat fitting, right (for right seat)					1	1					
-	000 919 00 60		ersetzt durch 000 919 02 60 replaced by	Fabrikat Reutter wahlweise mit Fabrikat Keiper				-	-					
-	000 919 02 60		Knopf (für Hebel) Knob (for lever)	make Reutter optional with make Keiper				2	2					
-	000 910 03 86		ersetzt durch 000 910 07 86 replaced by					-	-					
-	000 910 07 86		Ruhesitzbeschlag links (für rechten Sitz) Reclining-seat fitting, left (for right seat)					1	1					
-	000 910 04 86		ersetzt durch 000 910 08 86 replaced by					-	-					
-	000 910 08 86		Ruhesitzbeschlag rechts (für linken Sitz) Reclining-seat fitting, right (for left seat)					1	1					

Bild-Nr. Fig.No.	Teilnummer No. of spare part	Änd.-M. Modif.No.	Benennung Denomination	Fußnote Footnote	Anzahl für Baumuster Quantity for models alle all	010	011	030	037	10 50	11 51	20 60	21 61	Bemerkungen Remarks
-	30 180 918 01 27		Verbindungsstange (zwischen Ruhesitzbeschlag links und rechts) (Fabrikat Reutter wahlweise mit Fabrikat Keiper) Connecting rod (between reclining-seat fitting, left and right) (make Reutter optional with make Keiper)					2	2					
-	AM 6x18 DIN 88-4 S verchromt		Linsensenkschraube / Lens-hd.countersunk screw) für Ruhesitzbeschlag an Rückenlehne und Kissen / for reclining-seat fitting at backrest and cushion					12	12					)
-	10 120 919 01 15		Drehbolzen / Pivot pin)					4	4					) bis Fgst. 7515554 / up to chassis 7515554
-	B 12 DIN 137		Federscheibe / Spring washer)					4	4					)
-	10 187 910 00 87		ersetzt durch (paarweise austauschbar) 30 180 919 01 18 zusammen mit 2 Gummipuffer 000 987 47 40 replaced by (exchangeable in pairs) 30 180 919 01 18 together with 2 rubber buffer 000 987 47 40					-	-					bis Fgst. 8510945 / up to chassis 8510945
-	30 180 919 01 18		Auflage (für Rückenlehne) / Pad (for driver's backrest)					4	4					ab Fgst. 8510946 / from chassis 8510946
-	000 987 47 40		Gummipuffer / Rubber buffer) in Auflage / in pad					4	4					bis Fgst. 7515554 / up to chassis 7515554 / ab Fgst. 8510946 / from chassis 8510946
-	000 987 99 40		Gummipuffer / Rubber buffer)					4	4					ab Fgst. 7515555-8510945 / from chassis 7515555-8510945

Bild-Nr. Fig.No.	Teilnummer No. of spare part	And.-M. Modif.No.	Benennung Denomination	Fußnote Footnote	Anzahl für Baumuster Quantity for models: alle all	010	011	030	037	10 50	11 51	20 60	21 61	Bemerkungen Remarks
-	V 10,5 DIN 6797		Zahnscheibe / Toothwasher in Auflage / in pad					4	4					
-	AM 10x20 DIN 91-4 S verchromt		Linsensenkschraube / Lens-hd.countersunk screw					4	4					
-	30 180 910 05 80		Feststeller (für Rückenlehne links) / Arrester (for backrest, left)	2				-	-					
-	30 180 910 06 80		Feststeller (für Rückenlehne rechts) / Arrester (for backrest, right)	2				-	-					
-	000 910 05 85		ersetzt durch 000 910 09 85 / replaced by					-	-					
56	000 910 09 85		Ruhesitzbeschlag links (für linken Sitz) / Reclining-seat fitting, left (for left seat) mit Handrad / with hand wheel Fabrikat Keiper wahlweise mit Fabrikat Reutter / make Keiper optional with make Reutter					1	1					
-	000 910 06 85		ersetzt durch 000 910 10 85 / replaced by					-	-					ab Fgst. 7515555 / from chassis 7515555
-	000 910 10 85		Ruhesitzbeschlag rechts (für rechten Sitz) / Reclining-seat fitting, right (for right seat)					1	1					
57	000 918 00 26		Handrad / Hand wheel					2	2					
-	000 910 05 86		ersetzt durch 000 910 09 86 / replaced by					-	-					
-	000 910 09 86		Ruhesitzbeschlag links (für rechten Sitz) / Reclining-seat fitting, left (for right seat)					1	1					

Bild-Nr. Fig. No.	Teilnummer No. of spare part	And.-M. Modif. No.	Benennung Denomination	Fußnote Footnote	Anzahl für Baumuster Quantity for models: alle all	010	011	030	037	10 50	11 51	20 60	21 61	Bemerkungen Remarks
-	000 910 06 86		ersetzt durch 000 910 10 86 replaced by					-	-					
58	000 910 10 86		Ruhesitzbeschlag rechts (für linken Sitz) Reclining-seat fitting, right (for left seat)					1	1					ab Fgst. 7515555 from chassis 7515555
59	30 180 918 00 27		Verbindungsstange (zwischen Ruhesitzbeschlag rechts und links) Connecting rod (between reclining-seat fitting, left and right) Fabrikat Keiper wahlweise mit Fabrikat Reutter make Keiper optional with make Reutter					2	2					
60	000 918 00 96		Einlage (unter Ruhesitzbeschlag oben) Insert (under reclining-seat fitting, top)					4	4					
-	3x18 DIN 1473-6 S		Zylinderstift (für Verbindungsstange an Ruhesitzbeschlag) Cylindrical pin (for connecting rod at reclining-seat fitting)					4	4					
-	30 180 910 07 80		Ruhesitzbeschlag (Feststeller) (für Rückenlehne links) Reclining-seat fitting (arrester) (for backrest, left) Fabrikat Reutter wahlweise mit Fabrikat Keiper make Reutter optional with make Keiper	2				-	-					ab Fgst. 7515555 from chassis 7515555
-	30 180 910 08 80		Ruhesitzbeschlag (Feststeller) (für Rückenlehne rechts) Reclining-seat fitting (arrester) (for backrest, right)	2				-	-					

Bild-Nr. Fig.No.	Teilnummer No. of spare part	And.-M. Modif.No.	Benennung Denomination	Fußnote Footnote	Anzahl für Baumuster Quantity for models: alle all	010	011	030	037	10 50	11 51	20 60	21 61	Bemerkungen Remarks
71	000 910 07 85		Ruhesitzbeschlag links (für linken Sitz) Reclining-seat fitting, left (for left seat) mit Hebel with lever					1	1					
-	000 910 08 85		Ruhesitzbeschlag rechts (für rechten Sitz) Reclining-seat fitting, right (for right seat) mit Hebel with lever					1	1					
72	000 919 02 60		Knopf (für Hebel) Knob (for lever) Fabrikat Reutter wahlweise mit Fabrikat Keiper make Reutter optional with make Keiper					1	1					
-	000 910 07 86		Ruhesitzbeschlag links (für rechten Sitz) Reclining-seat fitting, left (for right seat)					1	1					
73	000 910 08 86		Ruhesitzbeschlag rechts (für linken Sitz) Reclining-seat fitting, right (for left seat)					1	1					
74	30 180 918 02 27		Verbindungsstange (zwischen Ruhesitzbeschlag links und rechts) Connecting rod (between reclining-seat fitting, left and right)					2	2					
-	AM 6x20 DIN 88-4 S verchromt		Linsensenkschraube (für Ruhesitzbeschlag an Rückenlehne) Lens-hd. countersunk screw (for reclining-seat fitting at backrest)					12	12					ab Fgst. 7515555 from chassis 7515555

0023

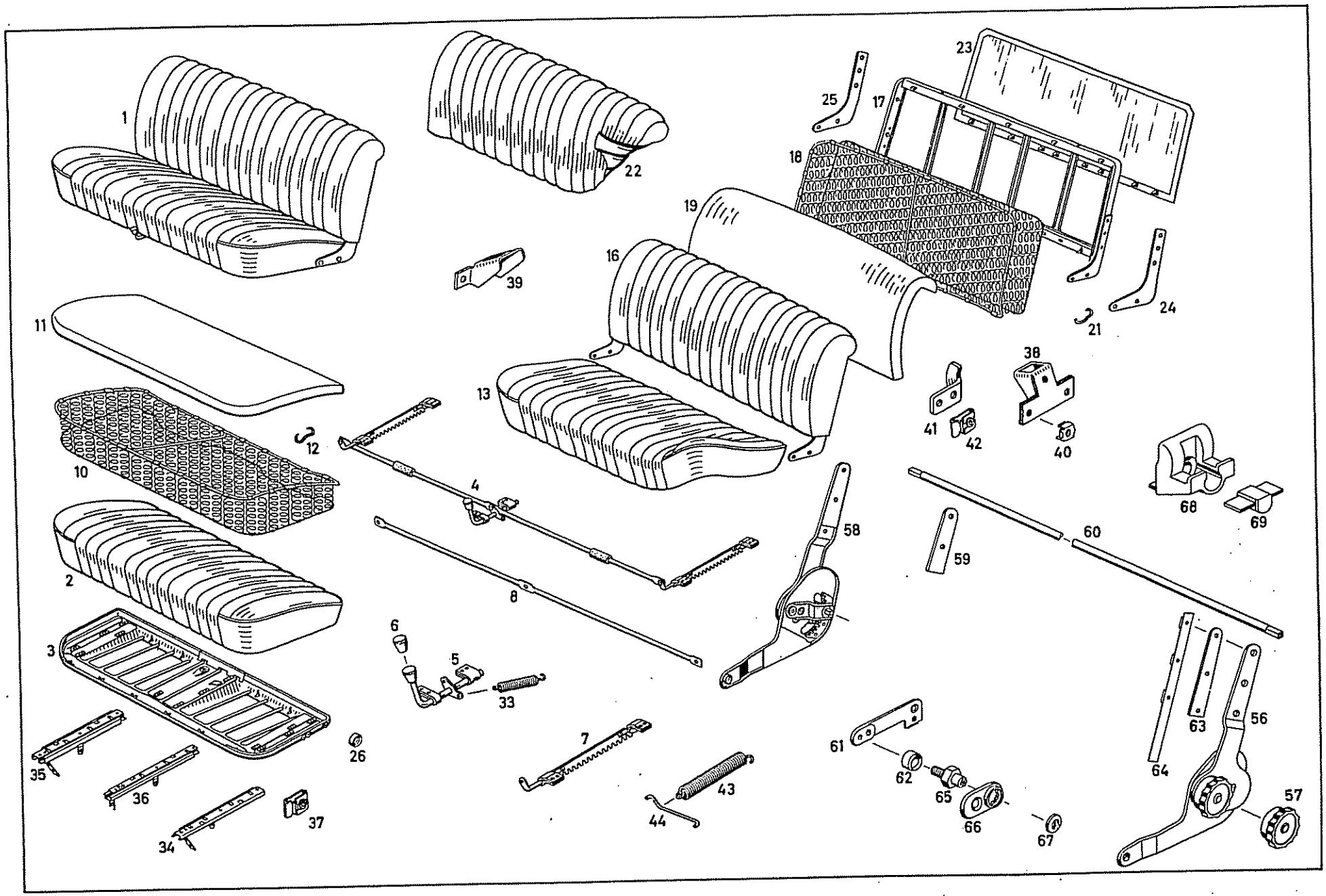
1
22
23
25
17
18
19
16
39
24
21
11
38
41
42
40
12
10
13
4
68
69
58
60
59
2
8
6
5
33
3
7
61
63
56
64
35
26
62
65
66
67
36
43
44
57
34
37

Bild-Nr. Fig. No.	Teilnummer No. of spare part	And.-M. Modif.No.	Benennung Denomination	Fußnote Footnote	Anzahl für Baumuster Quantity for models alle all	010	011	030	037	10 50	11 51	20 60	21 61	Bemerkungen Remarks
			Fahrersitzbank wird wahlweise gegen linken und rechten Fahrersitz eingebaut Driver's Seat Bench, can be installed instead of left and right driver's seat											
–	10 180 910 27 01		ersetzt durch 10 180 910 30 01 replaced by			-	-							
1	10 180 910 30 01		Fahrersitzbank (Fahrersitzbank einbaufertig mit Feststeller und Schiebesitzbeschlag) Driver's seat bench, (driver's seat bench ready for installation with arrester and sliding seat fitting)			1	1							bei Bestellung Farbe angeben state colour when ordering
-	10 180 910 00 30		ersetzt durch 10 180 910 13 30 zusammen mit 12 Linsenschraube AM 6x15 DIN 7985-4S 12 Federscheibe B 6 DIN 137 replaced by 10 180 910 13 30 together with 12 lens-hd.screw AM 6x15 DIN 7985-4S 12 spring washer B 6 DIN 137			-	-							bis Fgst. 6507967 up to chassis 6507967
2	10 180 910 13 30		Sitzkissen durchgehend Seat cushion, bench-type			1	1							ab Fgst. 6507968 from chassis 6507968

Bild-Nr. Fig.No.	Teilnummer No. of spare part	And.-M. Modif.No.	Benennung Denomination	Fußnote Footnote	Anzahl für Baumuster Quantity for models alle all	010	011	030	037	10 50	11 51	20 60	21 61	Bemerkungen Remarks
-	10 120 910 00 22		ersetzt durch 10 120 910 12 22 zusammen mit 1 Feststeller 10 120 910 19 05 12 Linsenblechschraube 120 990 00 21 12 Linsenblechschraube AM 6x15 DIN 7985-4S 6 Steckkäfigmutter 000 990 42 91 6 Steckkäfigmutter 000 990 48 91 6 Poly-Stopkäfigmutter 000 990 50 91 12 Federscheibe B 6 DIN 137 replaced by 10 120 910 12 22 together with 1 arrester 10 120 910 19 05 12 lens-hd.sheet metal screw 120 990 00 21 12 lens-hd.sheet metal screw AM 6x15 DIN 7985-4S 6 cage nut 000 990 42 91 6 cage nut 000 990 48 91 6 "Poly" cage nut 000 990 50 91 12 spring washer B 6 DIN 137			-	-						bis Fgst. 6507967 up to chassis 6507967
3	10 120 910 12 22		Sitzkissenrahmen Seat cushion frame			1	1							)
-	000 990 42 91		Steckkäfigmutter) Cage nut) für Schiebesitzbeschlag-befestigung) for fixing sliding seat fittin			6	6							) ab Fgst. 6507968) from chassis 6507968
-	000 990 48 91		Steckkäfigmutter) Cage nut)			6	6							)
-	000 990 50 91		Poly-Stopkäfigmutter (für Feststellerbefestigung) "Poly" cage nut (for fixing of arrester)			6	6							)
-	10 120 910 08 05		Feststeller) Arrester)) für Sitzverstellung) for seat adjustment			1	1							bis Fgst. 6507967 up to chassis 6507967
4	10 120 910 19 05		Feststeller) Arrester)			1	1							ab Fgst. 6507968 from chassis 6507968

Bild-Nr. Fig.No.	Teilnummer No. of spare part	And.-M. Modif.No.	Benennung Denomination	Fußnote Footnote	Anzahl für Baumuster Quantity for models alle all	010	011	030	037	10 50	11 51	20 60	21 61	Bemerkungen Remarks
-	10 120 910 09 05		Griff Handle			1	1							bis Fgst. 6507967 up to chassis 6507967
5	10 120 910 20 05		Griff Handle			1	1							ab Fgst. 6507968 from chassis 6507968
6	12 136 919 00 60		Feststellergriff Arresting handle			1	1							
-	M 4x8 DIN 427		Schaftschraube Shoulder stud			1	1							
-	10 120 910 10 05		Feststeller Arrester) links und rechts aussen an) Fahrersitzbank) left and right, outside at			2	2							bis Fgst. 6507967 up to chassis 6507967
7	10 120 910 21 05		Feststeller Arrester) driver's seat bench			2	2							ab Fgst. 6507968 from chassis 6507968
8	10 120 919 00 27		Verbindungsstange (für Feststeller) Connecting rod (for arrester)			1	1							
-	M 5x4 DIN 923		Linsenschraube mit Ansatz (für Verbindungsstange an Griff und Feststeller links und rechts) Lens-hd.screw with lug (for connecting rod at handle and arrester left and right)			3	3							
-	AM 5x12 DIN 7985-4S		Linsenschraube Lens-hd.screw			10	10							)
-	B 5 DIN 127		Federring Lock washer) für Feststeller-Sitzverstellung an Sitzkissenrahmen) for arrester seat adjustment) at seat cushion frame			12	12							) bis Fgst. 6507967) up to chassis 6507967
-	AM 5x15 DIN 7985-4S		Linsenschraube Lens-hd.screw			2	2							)

Bild-Nr. Fig.No.	Teilnummer No. of spare part	And.-M. Modif.No.	Benennung Denomination	Fußnote Footnote	Anzahl für Baumuster Quantity for models alle all	010	011	030	037	10 50	11 51	20 60	21 61	Bemerkungen Remarks
-	312 990 45 40		Scheibe) Washer) für Feststeller-Sitzverstellung an Sitzkissenrahmen) for arrester seat adjustment) at seat cushion frame			2	2							bis Fgst. 6507967 up to chassis 6507967
-	120 990 00 21		Linsenschraube) Lens-hd.screw)			12	12							ab Fgst. 6507968 from chassis 6507968
10	10 120 910 04 40		Federkasten (für Sitzkissen) Spring core (for seat cushion)			1	1							
11	10 180 914 03 14		Auflage (auf Federkasten) Pad (on spring core)			1	1							
12	000 984 20 61		Klammer (für Auflage an Federkasten) Clamp (for pad at spring core)			12	12							
13	10 180 910 00 46		Bezug, fertig genäht (für Sitzkissen) Lining, sewn (for seat cushion)			1	1							)) bei Bestellung Farbe angeben) state colour when ordering)
16	10 180 910 17 32		Rückenlehne mit Rückenlehnenbügel Backrest, with backrest clamp			1	1							)))
17	10 120 910 15 34		Rückenlehnenrahmen (ohne Rückenlehnenbügel) Backrest frame, (without backrest clamp)			1	1							
18	10 120 910 00 41		Federkasten (für Rückenlehne) Spring core (for backrest)			1	1							
19	10 180 914 01 16		Auflage (auf Federkasten) Pad (on spring core)			1	1							
21	000 984 20 61		Klammer (für Auflage an Federkasten) Clamp (for pad on spring core)			14	14							

Bild-Nr. Fig.No.	Teilnummer No. of spare part	And.-M. Modif.No.	Benennung Denomination	Fußnote Footnote	Anzahl für Baumuster Quantity for models: alle all	010	011	030	037	10 50	11 51	20 60	21 61	Bemerkungen Remarks
22	10 180 910 01 47		Bezug (für Rückenlehne) Lining (for backrest)			1	1							) bei Bestellung Farbe angeben) state colour when ordering
23	10 180 910 01 39		Verkleidung (für Rückenlehne hinten) Covering (for backrest, rear)			1	1							
24	10 120 913 11 26		Rückenlehnenbügel links Backrest clamp, left) bis Fgst. 6504002 paarweise liefern up to chassis 6504002 deliver in pairs			1	1							
25	10 120 913 12 26		Rückenlehnenbügel rechts Backrest clamp, right			1	1							
-	M 8x12 DIN 933-8 G		Sechskantschraube Hex.-hd.screw) für Rückenlehnenbügel an Rückenlehnenrahmen for backrest clamp at backrest frames			6	6							
-	8,4 DIN 125		Scheibe Washer			6	6							
-	B 8 DIN 127		Federring Lock washer			6	6							
-	191 991 00 35		ersetzt durch 10 180 919 00 22 replaced by			-	-							
26	10 180 919 00 22		Stützring Supporting ring			4	4							
-	AM 10x15 DIN 91-4S verchromt		Linsensenkschraube Lens-hd.countersunk screw) für Rückenlehne an Sitzkissen for backrest at seat cushion			4	4							) bis Fgst. 6501782 up to chassis 6501782
-	V 10,5 DIN 6797		Zahnscheibe Toothed washer			4	4							
-	AM 10x20 DIN 85-4 S verchromt		Linsenschraube Lens-hd.screw			4	4							ab Fgst. 6501783 from chassis 6501783

Bild-Nr. Fig.No.	Teilnummer No. of spare part	And.-M. Modif.No.	Benennung Denomination	Fußnote Footnote	Anzahl für Baumuster Quantity for models alle all	010	011	030	037	10 50	11 51	20 60	21 61	Bemerkungen Remarks
-	B 10 DIN 127		Federring (für Rückenlehne an Sitzkissen) Lock washer (for backrest at seat cushion)			4	4							ab Fgst. 6501783 from chassis 6501783
33	10 120 912 03 36		Zugfeder (für Feststeller an Sitzbank) Tension spring (for arrester at seat bench)			1	1							
34	10 120 910 15 05		Schiebesitzbeschlag aussen links Sliding seat fitting, outside, left			1	1							
35	10 120 910 16 05		Schiebesitzbeschlag aussen rechts Sliding seat fitting, outside, right			1	1							
36	10 120 910 14 05		Schiebesitzbeschlag mitte Sliding seat fitting, center			1	1							
-	AM 6x12 DIN 7985-4S		Linsenschraube Lens-hd.screw			12	12							bis Fgst. 6507967 up to chassis 6507967
-	B 6 DIN 127		Federring Lock washer			12	12							
-	B 6,3x16 DIN 7981		Linsenblechschraube Lens-hd.sheet metal screw			12	12							ab Fgst. 6507968-7504282 from chassis 6507968-7504282
-	AM 6x15 DIN 7985-4 S		Linsenschraube Lens-hd.screw			12	12							ab Fgst. 7504283 from chassis 7504283
-	B 6 DIN 137		Federscheibe Spring washer			12	12							
-	000 989 46 85		Terostatschnur, 60 mm lang "Terostat" cord, 60 mm long			n.B. a.r.	n.B. a.r.							laufende Meter bestellen order by the meter

Bild-Nr. Fig.No.	Teilnummer No. of spare part	And.-M. Modif.No.	Benennung Denomination	Fußnote Footnote	Anzahl für Baumuster Quantity for models alle all	010	011	030	037	10 50	11 51	20 60	21 61	Bemerkungen Remarks
-	000 994 09 45		ersetzt durch 000 990 42 91 replaced by			-	-							
37	000 990 42 91		Steckkäfigmutter Cage nut für Fahrersitzbank an Fahrersitzauflage for driver's seat bench at driver's seat support			9	9							
-	M 6x15 DIN 933-8G		Sechskantschraube Hex.-hd. screw			9	9							ab Fgst. 7504283 from chassis 7504283
-	B 6 DIN 127		Federring Lock washer			9	9							
38	10 120 919 01 31		Arretierkonsole links Stop base plate, left			1	1							
39	10 120 919 02 31		Arretierkonsole rechts Stop base plate, right zum Einrasten für Feststeller for locking of arrester			1	1							
40	000 990 22 91		Einsatzvierkantkäfigmutter Square cage nut			4	4							
-	M 6x15 DIN 933-8G		Sechskantschraube Hex.-hd. screw für Arretierkonsole an Fahrersitzauflage for stop base plate at driver's seat support			4	4							
-	B 6 DIN 127		Federring Lock washer			4	4							
41	10 120 919 03 12		Arretierwinkel links (Anschlag für Sitz) Stop angle, left (stop for seat)			1	1							
-	000 994 09 45		ersetzt durch 000 990 42 91 replaced by			-	-							
42	000 990 42 91		Steckkäfigmutter Cage nut für Arretierwinkel an Fahrersitzauflage mitte for stop angle at driver's seat support, center			2	2							

Bild-Nr. Fig. No.	Teilnummer No. of spare part	And.-M. Modif. No.	Benennung Denomination	Fußnote Footnote	Anzahl für Baumuster Quantity for models: alle all	010	011	030	037	10 50	11 51	20 60	21 61	Bemerkungen Remarks
-	M 6x15 DIN 933-8 G		Sechskantschraube / Hex. -hd. screw) für Arretierwinkel an Fahrersitzauflage mitte / for stop angle at driver's seat support, center			2	2							ab Fgst. 7504283 / from chassis 7504283
-	B 6 DIN 127		Federring / Lock washer			2	2							
43	10 120 912 02 36		Zugfeder hinten (an Fahrersitzbank mitte) / Tension spring, rear (at driver's seat bench, center)			1	1							bis Fgst. 6507967 / up to chassis 6507967
44	10 120 912 01 14		Halter (für Zugfeder) / Bracket (for tension spring)			1	1							
-	10 180 910 05 02		Fahrersitzbank, / Driver's seat .			1	1							
-	10 180 910 03 06		ersetzt durch 10 180 910 04 06 zusammen mit 12 Linsenschraube AM 6x15 DIN 7985-4S 12 Federscheibe B 6 DIN 137 / replaced by 10 180 910 04 06 together with 12 lens-hd. screw AM 6x15 DIN 7985-4S 12 spring washer B 6 DIN 137 (weissgepolstert ohne Polsterstoff) / (nettle-cloth covered without upholstery cloth)			-	-							bis Fgst. 6507967 / up to chassis 6507967
-	10 180 910 04 06		Sitzkissen / Seat cushion			1	1							ab Fgst. 6507968 / from chassis 6507968
-	10 180 910 03 07		Rückenlehne (mit Rückenlehnenbügel) / Backrest, (with backrest clamp)			1	1							

Bild-Nr. Fig. No.	Teilnummer No. of spare part	And.-M. Modif.No.	Benennung Denomination	Fußnote Footnote	Anzahl für Baumuster Quantity for models: alle all	010	011	030	037	10 50	11 51	20 60	21 61	Bemerkungen Remarks
			Sonderwunsch - Ruhesitz Special Request - Reclining Seat											
-	10 120 910 [illegible] 85		Feststeller (Fa. Keiper)) Arrester (make Keiper)) für Rückenlehne / for backrest	2		-	-			+	+			
-	10 120 910 04 85		Feststeller (Fa. Keiper)) Arrester (make Keiper))	2		-	-					+	+	
-	000 910 01 85		ersetzt durch 000 910 11 85) replaced by)			-	-			+	+			
56	000 910 11 85		Ruhesitzbeschlag links) Reclining-seat fitting, left) mit Handrad / with hand wheel			1	1			+	+			
-	000 910 02 85		ersetzt durch 000 910 12 85) replaced by)			-	-					+	+	
-	000 910 12 85		Ruhesitzbeschlag rechts) Reclining-seat fitting, right)			1	1					+	+	
57	000 918 00 26		Handrad Hand wheel			1	1							
-	000 910 02 86		ersetzt durch 000 910 12 86 replaced by			-	-			+	+			
58	000 910 12 86		Ruhesitzbeschlag rechts Reclining-seat fitting, right			1	1			+	+			
-	000 910 01 86		ersetzt durch 000 910 11 86 replaced by			-	-					+	+	
-	000 910 11 86		Ruhesitzbeschlag links Reclining-seat fitting, left			1	1					+	+	

Bild-Nr. Fig.No.	Teilnummer No. of spare part	And.-M. Modif.No.	Benennung Denomination	Fußnote Footnote	Anzahl für Baumuster Quantity for models alle all	010	011	030	037	10 50	11 51	20 60	21 61	Bemerkungen Remarks
59	000 918 00 96		Beilage (unter Ruhesitzbeschlag oben) Shim (under reclining-seat fitting, top)			2	2							
60	10 120 918 01 27		Verbindungsstange (zwischen Ruhesitzbeschlag links und rechts) Connection rod (between reclining-seat fitting, left and right)			1	1							
-	3x18 DIN 1473		Zylinderkerbstift (für Verbindungsstange an Ruhesitzbeschlag) Cylinddrical grooved pin (for connection rod at reclining-seat fitting)			2	2							
61	10 120 913 01 34		Aufnahmebügel links Angle, left) für Ruhesitzbeschlag) for reclining-seat fitting			1	1							
-	10 120 913 02 34		Aufnahmebügel rechts Angle, right			1	1							
62	10 180 919 00 22		Stützring Supporting ring			2	2							
-	AM 10x25 DIN 91-4 S		Linsensenkschraube Lens-hd.countersunk screw) für Aufnahmebügel an Sitzkissenrahmen) for angle at seat cushion frame			2	2							
-	AM 10x20 DIN 91-4 S		Linsensenkschraube Lens-hd.countersunk screw			2	2							
-	V 10,5 DIN 6797		Zahnscheibe Toothed washer			2	2							
-	AM 8x20 DIN 91-4 S verchromt		Linsensenkschraube (für Ruhesitzbeschlag an Rückenlehne) Lens-hd. countersunk screw (for reclining-seat fitting to backrest)			6	6							

Bild-Nr. Fig.No.	Teilnummer No. of spare part	And.-M. Modif.No.	Benennung Denomination	Fußnote Footnote	Anzahl für Baumuster Quantity for models: alle all	010	011	030	037	10 50	11 51	20 60	21 61	Bemerkungen Remarks
-	10 120 910 00 58		ersetzt durch 110 918 01 33 replaced by			-	-							
63	110 918 01 33		Befestigungsschiene Fixing rail			2	2							
64	000 918 01 96		Beilage Shim			2	2							für Ruhesitzbeschlag an Rückenlehne for reclining-seat fitting at backrest
-	000 918 02 96		Beilage Shim			2	2							
-	AM 8x25 DIN 91-4 S verchromt		Linsensenkschraube Lens-hd.countersunk screw			6	6							
65	10 120 919 02 15		Drehbolzen Pivot pin			2	2							
66	10 120 919 01 23		Rosette Escutcheon			2	2							
-	B 12 DIN 137		Federscheibe Spring washer			2	2							
67	10 120 919 00 13		Scheibe Washer			2	2							für Ruhesitzbeschlag an Sitzkissen-Rahmen for reclining seat fitting at seat cushion-frame
-	B 10 DIN 137		Federscheibe Spring washer			2	2							
-	V 6,4 DIN 6797		Zahnscheibe Toothed washer			2	2							
-	AM 6x15 DIN 88-4 S verchromt		Linsensenkschraube Lens-hd.countersunk screw			2	2							

Bild-Nr. Fig.No.	Teilnummer No. of spare part	And.-M. Modif.No.	Benennung Denomination	Fußnote Footnote	Anzahl für Baumuster Quantity for models									Bemerkungen Remarks
					alle all	010	011	030	037	10 50	11 51	20 60	21 61	
68	10 120 919 01 18		Auflage (für Rückenlehne) Support (for backrest)			2	2							
69	000 987 89 40		Gummipuffer (für Auflage) Rubber buffer (for support)			2	2							
-	AM 10x25 DIN 91-4 S verchromt		Linsensenkschraube (für Auflage an Sitzkissenrahmen) Lens-hd.countersunk screw (for support at seat cushion frame)			2	2							

Bild-Nr. Fig.No.	Teilnummer No. of spare part	And.-M. Modif.No.	Benennung Denomination	Fußnote Footnote	Anzahl für Baumuster Quantity for models: alle all	010	011	030	037	10 50	11 51	20 60	21 61	Bemerkungen Remarks
			Fahrersitzbank, wird wahlweise gegen linken und rechten Fahrersitz eingebaut, auf besondere Bestellung Driver's Seat Bench. can be installed instead of left and right driver's seat, on special order											
-	30 180 910 00 01		ersetzt durch 180 910 00 01 replaced by					-	-					
1	180 910 00 01		Fahrersitzbank (einbaufertig mit Feststeller und Schiebesitzbeschlag) Driver's seat bench (ready for installation with arrester and sliding seat fitting)					1	1					
-	30 180 910 00 30		Sitzkissen Cushion bei Bestellung Farbe angeben state colour when ordering					1	1					bis Fgst. 8508657 up to chassis 8508657
2	180 910 00 30		Sitzkissen Cushion					1	1					ab Fgst. 8508658 from chassis 8508658
3	10 120 910 12 22		Sitzkissenrahmen Seat cushion frame					1	1					
4	000 990 50 91		Poly-Stop-Käfigmutter (für Feststellerbefestigung) Poly-stop cage nut (for fixing of arrester)					6	6					
5	000 990 42 91		Steckkäfigmutter Cage clip nut für Schiebesitzbeschlag-befestigung for fixing of sliding seat fitting					6	6					
6	000 990 48 91		Steckkäfigmutter Cage clip nut					6	6					

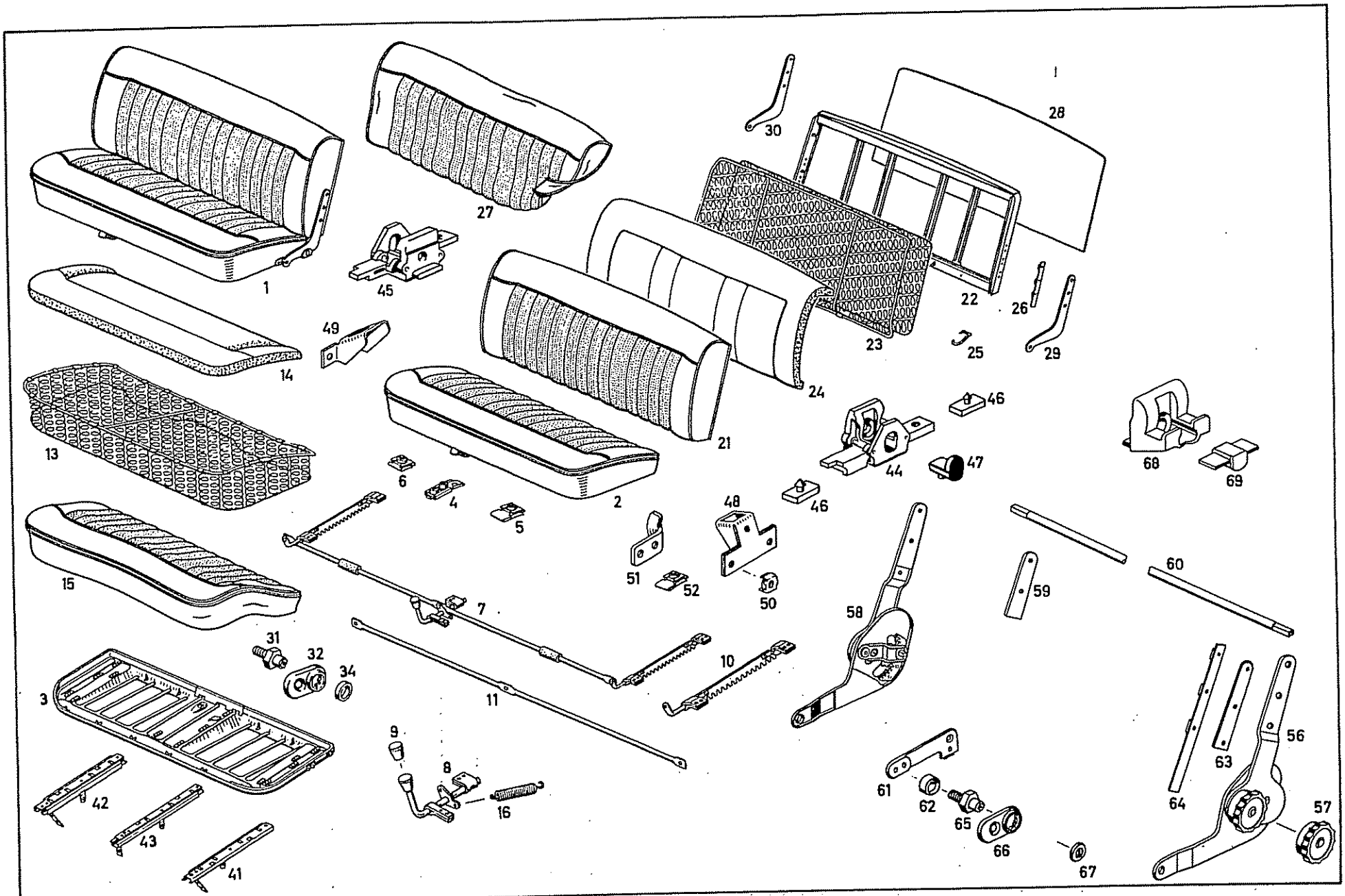
1
2
3
4
5
6
7
8
9
10
11
13
14
15
16
21
22
23
24
25
26
27
28
29
30
31
32
34
41
42
43
44
45
46
47
48
49
50
51
52
56
57
58
59
60
61
62
63
64
65
66
67
68
69

Bild-Nr. Fig. No.	Teilnummer No. of spare part	And.-M. Modif. No.	Benennung Denomination	Fußnote Footnote	Anzahl für Baumuster Quantity for models: alle all	010	011	030	037	10 50	11 51	20 60	21 61	Bemerkungen Remarks
7	10 120 910 19 05		Feststeller-Sitzverstellung Arrester, seat adjustment					1	1					
8	10 120 910 20 05		Griff Handle					1	1					
9	12 136 919 00 60		Feststellergriff Arresting handle					1	1					
-	M 4x8 DIN 427		Schaftschraube Shoulder stud					1	1					
10	10 120 910 21 05		Feststeller links und rechts außen an Fahrersitzbank Arrester, left and right, outside at driver's seat bench					2	2					
11	10 120 919 00 27		Verbindungsstange (für Feststeller) Connecting rod (for arrester)					1	1					
-	000 983 00 20		Filzschlauch, 50 mm lang (über Verbindungsstange) Felt hose, 50 mm long (over connecting rod)	2				-	-					
-	M 5x4 DIN 923		Linsenschraube mit Ansatz (für Verbindungsstange an Griff und Feststeller links und rechts) Lens-hd. screw (for connecting rod at handle and arrester, left and right)					3	3					
-	120 990 00 21		Linsenschraube (für Feststeller an Sitzkissenrahmen) Lens-hd. screw (for arrester at seat cushion frame)					12	12					
13	30 180 910 03 40		Federkasten (für Sitzkissen) Spring core (for seat cushion)					1	1					

Bild-Nr. Fig.No.	Teilnummer No. of spare part	And.-M. Modif.No.	Benennung Denomination	Fußnote Footnote	Anzahl für Baumuster Quantity for models alle all	010	011	030	037	10 50	11 51	20 60	21 61	Bemerkungen Remarks
14	30 180 914 00 14		Auflage (auf Federkasten) Pad (on spring core)					1	1					
-	000 984 20 61		Klammer (für Auflage an Federkasten) Clamp (for pad at spring core)					n.B. a.r.	n.B. a.r.					
-	30 180 910 00 46		Bezug) fertig genäht (für Sitzkissen) Lining) sewn (for seat cushion)					1	1					bis Fgst. 8508657 up to chassis 8508657
15	180 910 00 46		Bezug) bei Bestellung Farbe angeben Lining) state colour when ordering					1	1					ab Fgst. 8508658 from chassis 8508658
16	10 120 912 03 36		Zugfeder (für Feststeller) Tension spring (for arrester)					1	1					
-	30 180 910 06 32		Rückenlehne durchgehend) ohne Rückenlehnen- Backrest, bench-type) bügel) without backrest clamp					1	1					bis Fgst. 8508657 up to chassis 8508657
21	180 910 05 32		Rückenlehne durchgehend) bei Bestellung Farbe angeben Backrest, bench-type) state colour when ordering					1	1					ab Fgst. 8508658 from chassis 8508658
-	30 180 910 05 34		ersetzt durch 180 910 09 34 replaced by					-	-					
22	180 910 09 34		Rückenlehnenrahmen Backrest frame					1	1					
23	30 180 910 00 41		Federkasten (für Rückenlehne) Spring core (for backrest)					1	1					
24	30 180 914 03 16		Auflage (auf Federkasten) Pad (on spring core)					1	1					
25	000 984 20 61		Klammer 1,4 ø mm (für Auflage an Federkasten) Clip dia.1.4 mm (for pad at spring core)					n.B. a.r.	n.B. a.r.					

Bild-Nr. Fig. No.	Teilnummer No. of spare part	And.-M. Modif.No.	Benennung Denomination	Fußnote Footnote	Anzahl für Baumuster Quantity for models: alle all	010	011	030	037	10 50	11 51	20 60	21 61	Bemerkungen Remarks
-	30 180 910 00 58		ersetzt durch 110 918 01 33 replaced by					-	-					
26	110 918 01 33		Befestigungsschiene (für Rückenlehnenbügel) Fixing rail (for backrest clamp)					2	2					
-	30 180 910 19 47		Bezug)) Lining))) fertig genäht)) sewn) bei Bestellung Farbe					1	1					bis Fgst. 8508657 up to chassis 8508657
27	180 910 17 47		Bezug)) angeben Lining)) state colour when) ordering					1	1					ab Fgst. 8508658 from chassis 8508658
28	30 180 910 05 39		Verkleidung hinten) Covering, rear)					1	1					
29	30 180 913 05 26		Rückenlehnenbügel links Backrest clamp, left					1	1					
30	30 180 913 06 26		Rückenlehnenbügel rechts Backrest clamp, right					1	1					
-	AM 8x20 DIN 88-4 S verchromt		Linsensenkschraube (für Rückenlehnenbügel an Rückenlehnenrahmen) Lens-hd.countersunk screw (for backrest clamp at backrest frame)					6	6					
31	40 121 919 01 15		Drehbolzen Pivot pin					2	2					
32	10 120 919 01 23		Rosette Escutcheon					2	2					
-	10 120 910 00 13		Scheibe Washer					2	2					
-	V 6,4 DIN 6797		Zahnscheibe Toothed washer					2	2					

Bild-Nr. Fig.No.	Teilnummer No. of spare part	And.-M. Modif.No.	Benennung Denomination	Fußnote Footnote	Anzahl für Baumuster Quantity for models alle all	010	011	030	037	10 50	11 51	20 60	21 61	Bemerkungen Remarks
-	AM 6x15 DIN 88-4 S verchromt		Linsensenkschraube Lens-hd.countersunk screw					2	2					
34	10 180 919 00 22		Stützring (an Drehpunkt und an Auflage) Supporting ring (at pivot point and at support)					4	4					
-	30 180 910 01 05		ersetzt durch 10 120 910 15 05 replaced by					-	-					
41	10 120 910 15 05		Schiebesitzbeschlag außen links Sliding seat fitting, outside, left					1	1					
-	30 180 910 02 05		ersetzt durch 10 120 910 16 05 replaced by					-	-					
42	10 120 910 16 05		Schiebesitzbeschlag außen rechts Sliding seat fitting, outside, right					1	1					
43	10 120 910 14 05		Schiebesitzbeschlag mitte Sliding seat fitting, center					1	1					
-	AM 6x15 DIN 7985-4S		Linsenschraube Lens-hd.screw) für Schiebesitzbeschlag an Fahrersitzbank) for sliding seat fitting at driver's seat bench					12	12					
-	B 6 DIN 137		Federscheibe Spring washer					12	12					
44	10 180 910 03 91		Auflage links Support, left) an Rückenlehne) at backrest					1	1					
45	10 180 910 04 91		Auflage rechts Support, right					1	1					
46	10 180 919 00 96		Gummipuffer (für Auflage Rückenlehne vorn und hinten) Rubber buffer (for support backrest, front and rear)					4	4					

Bild-Nr. Fig.No.	Teilnummer No. of spare part	And.-M. Modif.No.	Benennung Denomination	Fußnote Footnote	Anzahl für Baumuster Quantity for models alle all	010	011	030	037	10 50	11 51	20 60	21 61	Bemerkungen Remarks
-	AM 10x20 DIN 91-4 S verchromt		Linsenschraube) für Auflage an Lens-hd.screw) Sitzkissen-Rahmen) for support at) seat cushion					2	2					
47	10 180 919 00 97		Gummipuffer an Auflage mitte) frame Rubber buffer at support, center)					2	2					
48	10 120 919 01 31		Arretierkonsole links) Stop base plate, left)					1	1					
49	10 120 919 02 31		Arretierkonsole rechts)zum Einrasten für Feststeller Stop base plate, right)for locking of arrester					1	1					
50	000 990 22 91		Käfigklammer mit Mutter) Cage clip with nut)					4	4					
-	M 6x15 DIN 933-8 G		Sechskantschraube)für Arretierkonsole an Hex.-hd.screw)Fahrersitzauflage)for stop base plate at) driver's seat support					4	4					
-	B 6 DIN 127		Federring) Lock washer)					4	4					
51	10 120 919 03 12		Arretierwinkel links (Anschlag für Sitz) Stop angle, left (stop for seat)					1	1					
-	000 994 09 45		ersetzt durch 000 990 42 91) replaced by)					-	-					
52	000 990 42 91		Steckkäfigmutter) Cage clip nut) für Arretierwinkel an) Fahrersitzauflage mitte) for stop angle at driver's					2	2					
-	M 6x15 DIN 933-8 G		Sechskantschraube) seat support, center Hex.-hd.screw)					2	2					) ab Fgst. 7504283) from chassis 7504283
-	B 6 DIN 127		Federring) Lock washer)					2	2					

Bild-Nr. Fig.No.	Teilnummer No. of spare part	And.-M. Modif.No.	Benennung Denomination	Fußnote Footnote	Anzahl für Baumuster Quantity for models alle all	010	011	030	037	10 50	11 51	20 60	21 61	Bemerkungen Remarks
-	30 180 910 03 02		Fahrersitzbank / Driver's seat bench					1	1					
-	30 180 910 03 06		Sitzkissen / Seat cushion) weißgepolstert (ohne Polsterstoff) / nettle-cloth covered (without upholstery cloth)					1	1					
-	30 180 910 03 07		Rückenlehne ohne Rückenlehnenbügel / Backrest without backrest clamp					1	1					

Bild-Nr. Fig.No.	Teilnummer No. of spare part	And.-M. Modif.No.	Benennung Denomination	Fußnote Footnote	Anzahl für Baumuster Quantity for models: alle all	010	011	030	037	10 50	11 51	20 60	21 61	Bemerkungen Remarks
			Sonderwunsch - Ruhesitz Special Request - Reclining Seat											
-	10 120 910 03 80		Feststeller (Fa. Keiper)) Arrester (make Keiper))) für Rückenlehne) for backrest	2				-	-	+	+			)
-	10 120 910 04 80		Feststeller (Fa. Keiper)) Arrester (make Keiper))	2				-	-			+	+	)
-	000 910 01 85		ersetzt durch 000 910 11 85) replaced by)					-	-	+	+			)
-	000 910 11 85		Ruhesitzbeschlag links) Reclining-seat fitting, left)) mit Handrad) with hand wheel					1	1	+	+			)
-	000 910 02 85		ersetzt durch 000 910 12 85) replaced by)					-	-			+	+	)
-	000 910 12 85		Ruhesitzbeschlag rechts) Reclining-seat fitting, right)					1	1			+	+	))bis Fgst. 8518947)up to chassis 8518947
-	000 918 00 26		Handrad Hand wheel					1	1					)
-	000 910 02 86		ersetzt durch 000 910 12 86 replaced by					-	-	+	+			)
-	000 910 12 86		Ruhesitzbeschlag rechts Reclining-seat fitting, right					1	1	+	+			)
-	000 910 01 86		ersetzt durch 000 910 11 86 replaced by					-	-			+	+	)
-	000 910 11 86		Ruhesitzbeschlag links Reclining-seat fitting, left					1	1			+	+	)

Bild-Nr. Fig.No.	Teilnummer No. of spare part	And.-M. Modif.No.	Benennung Denomination	Fußnote Footnote	Anzahl für Baumuster Quantity for models: alle all	010	011	030	037	10 50	11 51	20 60	21 61	Bemerkungen Remarks
-	000 918 00 96		Beilage (unter Ruhesitzbeschlag oben) Shim (under reclining-seat fitting, top)					2	2					
-	10 120 918 01 27		Verbindungsstange (zwischen Ruhesitzbeschlag links und rechts) Connection rod (between reclining-seat fitting, left and right)					1	1					bis Fgst. 8518947 up to chassis 8518947
-	3x18 DIN 1473		Zylinderkerbstift (für Verbindungsstange an Ruhesitzbeschlag) Cylindrical grooved pin (for connection rod at reclining-seat fitting)					2	2					
56	000 910 09 85		Ruhesitzbeschlag links Reclining-seat fitting, left mit Handrad with hand wheel					1	1	+	+			
-	000 910 10 85		Ruhesitzbeschlag rechts Reclining-seat fitting, right					1	1			+	+	
57	000 918 00 26		Handrad Hand wheel					1	1					
-	000 910 09 86		Ruhesitzbeschlag links Reclining-seat fitting, left					1	1	+	+			ab Fgst. 8518948 from chassis 8518948
58	000 910 10 86		Ruhesitzbeschlag rechts Reclining-seat fitting, right					1	1			+	+	
59	000 918 00 96		Beilage (unter Ruhesitzbeschlag oben) Shim (under reclining-seat fitting, top)					1	1					
60	10 120 918 01 27		Verbindungsstange (zwischen Ruhesitzbeschlag links und rechts) Connection rod (between reclining-seat fitting, left and right)					1	1					

Bild-Nr. Fig.No.	Teilnummer No. of spare part	And.-M. Modif.No.	Benennung Denomination	Fußnote Footnote	Anzahl für Baumuster Quantity for models alle all	010	011	030	037	10 50	11 51	20 60	21 61	Bemerkungen Remarks
-	3x18 DIN 1473		Zylinderkerbstift (für Verbindungsstange an Ruhesitzbeschlag) Cylindrical grooved pin (for connection rod at reclining-seat fitting)					2	2					ab Fgst. 8518948 from chassis 8518948
61	10 120 913 01 34		Aufnahmebügel links Angle, left) für Ruhesitzbeschlag) for reclining-seat fitting					1	1					)
-	10 120 913 02 34		Aufnahmebügel rechts Angle, right)					1	1					)
62	10 180 919 00 22		Stützring Supporting ring					2	2					) bis Fgst. 8518947) up to chassis 8518947
-	AM 10x25 DIN 91-4 S		Linsensenkschraube Lens-hd.countersunk screw) für Aufnahmebügel an) Fahrerkissenrahmen) for angle at driver's) seat cushion frame					2	2					)
-	AM 10x20 DIN 91-4 S		Linsensenkschraube Lens-hd.countersunk screw)					2	2					)
-	V 10,5 DIN 6797		Zahnscheibe Toothed washer)					2	2					)
-	10 120 910 00 58		ersetzt durch 110 918 01 33 replaced by)					-	-					
63	110 918 01 33		Befestigungsschiene Fixing rail)					2	2					
64	000 918 01 96		Beilage Shim) für Ruhesitzbeschlag an) Fahrerlehne) for reclining-seat fitting) at driver's backrest					2	2					
-	000 918 02 96		Beilage Shim)					2	2					
-	AM 8x25 DIN 91-4 S verchromt		Linsensenkschraube Lens-hd.countersunk screw)					6	6					

Bild-Nr. Fig. No.	Teilnummer No. of spare part	And.-M. Modif.No.	Benennung Denomination	Fußnote Footnote	Anzahl für Baumuster Quantity for models									Bemerkungen Remarks
					alle all	010	011	030	037	10 50	11 51	20 60	21 61	
-	10 120 919 02 15		Drehbolzen Swivel pin für Ruhesitzbeschlag an Sitzkissen-Rahmen for reclining-seat fitting at seat cushion frame					2	2					bis Fgst. 8518947 up to chassis 8518947
65	10 120 919 00 15		Drehbolzen Swivel pin für Ruhesitzbeschlag an Sitzkissen-Rahmen for reclining-seat fitting at seat cushion frame					2	2					ab Fgst. 8518948 from chassis 8518948
66	10 120 919 01 23		Rosette Escutcheon					2	2					
-	B 12 DIN 137		Federscheibe Spring washer für Ruhesitzbeschlag an Sitzkissen-Rahmen for reclining-seat fitting at seat cushion frame					2	2					
67	10 120 919 00 13		Scheibe Washer für Ruhesitzbeschlag an Sitzkissen-Rahmen for reclining-seat fitting at seat cushion frame					2	2					
-	B 10 DIN 137		Federscheibe Spring washer für Ruhesitzbeschlag an Sitzkissen-Rahmen for reclining-seat fitting at seat cushion frame					2	2					
-	V 6,4 DIN 6797		Zahnscheibe Toothed washer für Ruhesitzbeschlag an Sitzkissen-Rahmen for reclining-seat fitting at seat cushion frame					2	2					
-	AM 6x15 DIN 88-4 S verchromt		Linsensenkschraube Lens-hd.countersunk screw für Ruhesitzbeschlag an Sitzkissen-Rahmen for reclining-seat fitting at seat cushion frame					2	2					
-	30 180 919 00 18		Auflage Support für Rückenlehne for backrest					2	2					bis Fgst. 8518947 up to chassis 8518947
68	30 180 919 01 18		Auflage Support für Rückenlehne for backrest					2	2					ab Fgst. 8518948 from chassis 8518948
-	000 987 89 40		Gummipuffer Rubber buffer für Auflage for support					2	2					bis Fgst. 8518947 up to chassis 8518947
69	180 987 00 40		Gummipuffer Rubber buffer für Auflage for support					2	2					ab Fgst. 8518948 from chassis 8518948
-	AM 10x25 DIN 93-4 S verchromt		Linsensenkschraube (für Auflage an Fahrersitzkissenrahmen) Lens-hd.countersunk screw (for support at driver's seat cushion frame)					2	2					

Bild-Nr. Fig.No.	Teilnummer No. of spare part	And.-M. Modif.No.	Benennung Denomination	Fußnote Footnote	Anzahl für Baumuster Quantity for models alle all	010	011	030	037	10 50	11 51	20 60	21 61	Bemerkungen Remarks
			Fondsitz Rear Seat											
1	10 180 920 00 20		Fondsitzkissen, einbaufertig Rear seat cushion, ready for installation			1	1							bei Bestellung Farbe angeben state colour when ordering
2	10 120 920 01 22		Sitzkissenrahmen Seat cushion frame			1	1							
3	10 120 920 01 40		Federkasten Spring core			1	1							
4	10 180 924 00 14		Gummihaarauflage Rubber hair pad			1	1							
5	000 984 20 61		Klammer (für Auflage an Federkästen) Clamp (for pad at spring core)			35	35							
6	10 180 920 00 46		Bezug, fertig genäht Lining, sewn			1	1							
7	10 180 920 00 30		Fondlehne, einbaufertig Rear seat backrest, ready for installation			1	1							bei Bestellung Farbe angeben state colour when ordering
8	10 120 920 06 32		Rückenlehnenrahmen Backrest frame			1	1							
9	10 120 920 03 41		Federkästen Spring core			1	1							
-	10 120 924 07 16		ersetzt durch 120 920 00 50 replaced by			-	-							
10	120 920 00 50		Wollpaids-Auflage Wool-wadding pad, support			1	1							

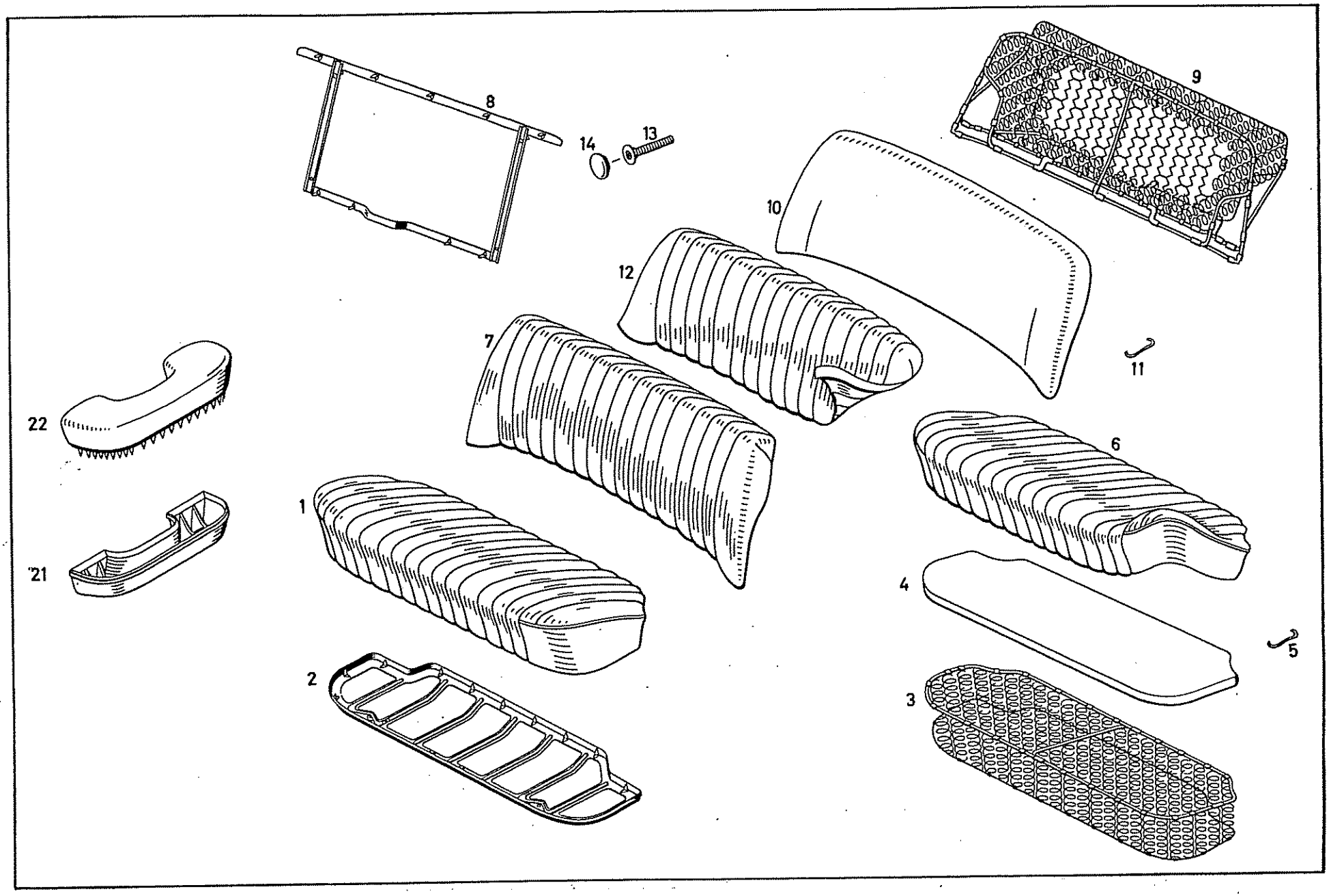
8
14
13
9
10
12
7
11
22
6
1
21
4
5
2
3

Bild-Nr. Fig. No.	Teilnummer No. of spare part	And.-M. Modif. No.	Benennung Denomination	Fußnote Footnote	Anzahl für Baumuster Quantity for models alle all	010	011	030	037	10 50	11 51	20 60	21 61	Bemerkungen Remarks
11	000 984 20 61		Klammer (für Auflage an Federkasten) Clamp (for support at spring core)			50	50							
12	10 180 920 00 47		Bezug, fertig genäht Lining, sewn			1	1							bei Bestellung Farbe angeben state colour when ordering
-	000 990 26 91		Käfigklammer mit Mutter M 8 Cage clip with nut			2	2							
-	000 990 01 48		Federscheibe Spring washer für Fondlehne an Kofferabdeckblech for rear backrest at luggage compartment cover plate			2	2							
-	M 6 DIN 934-5 S		Sechskantmutter Hex.-hd. screw			2	2							
13	10 180 920 00 91		Stellschraube (für Rücklehnenverstellung an Kofferabdeckblech unten) Adjusting screw (for backrest adjustment at luggage compartment cover plate, bottom)			2	2							
14	10 180 929 00 38		Gummitülle Rubber grommet			2	2							
-	M 8 DIN 934-5 S		Sechskantmutter (für Verstellschraube-Rückenverstellung) Hex. nut (for adjusting screw, backrest adjustment)			2	2							
-	000 997 65 81		Plastictülle (für Fondsitzauflage vorn) Grommet (for rear seat support, front)			4	4							
-	000 987 18 40		Gummipuffer (für Fondsitzauflage seitlich und rechts) Rubber buffer (for rear seat support, side and right)			4	4							
-	10 180 920 00 02		Fondsitzkissen Rear seat cushion weißgepolstert (ohne Polsterstoff) nettle-cloth covered (without upholstery cloth			1	1							
-	10 180 920 00 04		Fondlehne Rear seat backrest			1	1							

Bild-Nr. Fig.No.	Teilnummer No. of spare part	And.-M. Modif.No.	Benennung Denomination	Fußnote Footnote	Anzahl für Baumuster Quantity for models alle all	010	011	030	037	10 50	11 51	20 60	21 61	Bemerkungen Remarks
			Sitzzubehör Seat Accessories											
21	10 120 971 00 31		Auflagekonsole (für Armlehne) Supporting bracket (for armrest)			4	4							bei Bestellung Farbe angeben state colour when ordering
-	10 180 970 01 01		ersetzt durch 10 120 970 01 01 replaced by			-	-							
22	10 120 970 01 01		Armlehne (ohne Auflagekonsole) Armrest (without supporting bracket)			4	4							
-	B 4,2x38 DIN 7983 verchromt 00 7983-004215		Linsensenkblechschraube (für Armlehne an Auflagekonsole) Lens-hd. countersunk sheet metal screw (for armrest at supporting bracket)			8	8							
-	M 6x25 DIN 933-8 G		Sechskantschraube Hex.-hd. screw			8	8							
-	B 6 DIN 127		Federring Lock washer	für Auflagekonsole an Fahrer- und Fondtür for supporting bracket at driver's door and rear door		8	8							
-	6,4 DIN 433		Scheibe Washer			8	8							
-	000 990 22 91		Käfigklammer mit Mutter M 6 Cage clamp with nut			8	8							

Bild-Nr. Fig. No.	Teilnummer No. of spare part	Änd.-M. Modif. No.	Benennung Denomination	Fußnote Footnote	Anzahl für Baumuster Quantity for models: alle all	010	011	030	037	10 50	11 51	20 60	21 61	Bemerkungen Remarks
			Klappsitz Folding Seat											
1	30 180 930 00 61		Sitzkissen Seat cushion					1	1					bei Bestellung Farbe angeben state colour when ordering
2	30 180 930 00 62		Rahmen Frame für Sitzkissen-Klappsitz for seat cushion, folding seat					1	1					
3	30 180 938 00 14		Auflage (Gummi) Sponge (rubber pad)					1	1					
4	30 180 930 00 86		Bezug (fertig genäht) Lining (sewn)					1	1					bei Bestellung Farbe angeben state colour when ordering
5	30 180 930 01 79		Verkleidung Boden (an Klappsitz unten) Covering, floor (at folding seat, bottom)					1	1					
6	30 180 930 01 64		Lager links Mounting, left für Klappsitzkissenrahmen for folding seat cushion frame					1	1					
7	30 180 930 02 64		Lager rechts Mounting, right					1	1					
-	6x30 DIN 7995-St verchromt		Linsensenkholzschraube (für Lagerplatte an Klappsitz) Lens-hd. countersunk wood screw (for mounting plate at folding seat)					6	6					
8	30 180 936 01 11		Lager links Mounting, left für Klappsitzkissen for folding seat cushion					1	1					
9	30 180 936 02 11		Lager rechts Mounting, right					1	1					

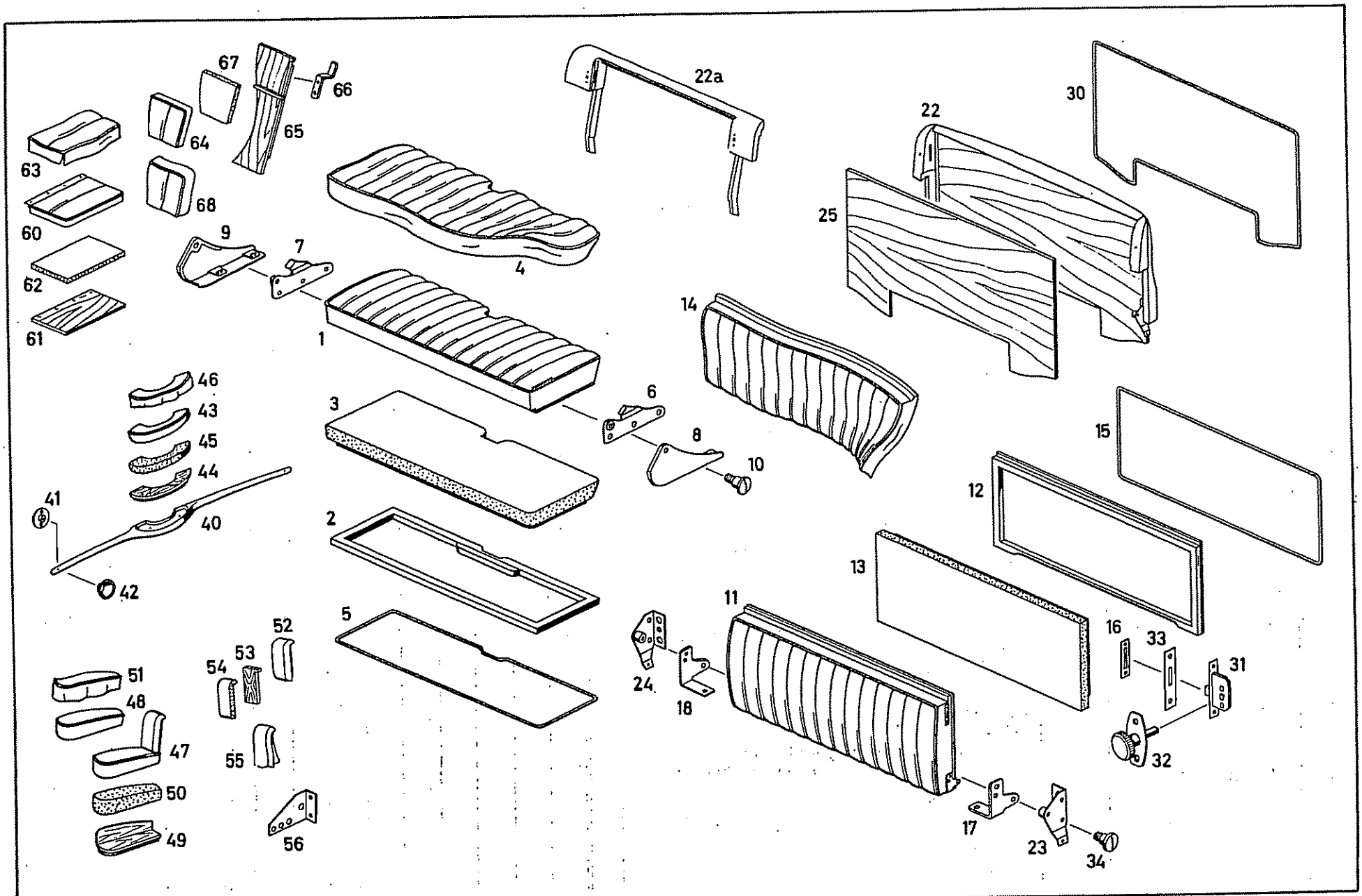
67
66
65
64
63
68
60
62
61
9
7
4
22a
22
30
25
1
14
6
3
8
10
15
46
43
45
44
41
40
12
2
13
42
5
11
16
33
31
52
53
54
51
48
47
55
50
49
56
24
18
32
17
23
34

Bild-Nr. Fig.No.	Teilnummer No. of spare part	And.-M. Modif.No.	Benennung Denomination	Fußnote Footnote	Anzahl für Baumuster Quantity for models									Bemerkungen Remarks
					alle all	010	011	030	037	10 50	11 51	20 60	21 61	
-	AM 8x25 DIN 7985-4 S verchromt		Linsenschraube) Lens-hd.screw) für Lager an Aufbau) for mounting at body					4	4					
-	000 990 51 91		Blindmutter) Nut)					4	4					ab Fgst. 8503297 from chassis 8503297
10	000 984 45 31		Schaftschraube mit Linsenkopf (für Klappsitz an Lager) Lens-hd.shoulder stud (for folding seat at mounting)					2	2					
11	30 180 930 00 71		Rückenlehne Backrest					1	1					bei Bestellung Farbe angeben state colour when ordering
12	30 180 930 01 72		Rahmen) Frame)					1	1					
13	30 180 938 00 16		Auflage (Gummi)) für Klappsitz-Rückenlehne Sponge rubber pad) for folding seat, backrest					1	1					
14	30 180 930 00 87		Bezug (fertig genäht)) Lining (sewn))					1	1					)) bei Bestellung Farbe angeben) state colour when ordering
15	30 180 930 00 79		Verkleidung an Rückenlehne hinten (Bezug Rückwand) Covering at backrest, rear (lining, rear wall)					1	1					)))
16	136 988 03 61		Schließblech (an Klappsitz-Rückenlehne) Locking plate (at folding seat, backrest)					2	2					
-	4x20 DIN 7997 St verchromt		Senkholzschraube (für Schließblech an Rückenlehne) Countersunk wood screw (for locking plate at backrest)					4	4					

Bild-Nr. Fig.No.	Teilnummer No. of spare part	And.-M. Modif.No.	Benennung Denomination	Fußnote Footnote	Anzahl für Baumuster Quantity for models									Bemerkungen Remarks
					alle all	010	011	030	037	10 50	11 51	20 60	21 61	
17	30 188 937 01 21		Lenker, links / Guide, left) für Rückenlehne / for backrest					1	1					
18	30 188 937 02 21		Lenker, rechts / Guide, right)					1	1					
-	5x25 DIN 7997 St verchromt		Senkholzschraube (für Lenker an Rückenlehne) Countersunk wood screw (for guide to backrest)					6	6					
22	30 180 930 04 72		Rahmen (hinter Klappsitzlehne) Frame (behind folding seat backrest)					1						
22a	30 180 930 06 72		Rahmen (hinter Klappsitzlehne) Frame (behind folding seat backrest)						1					
23	30 180 930 01 74		Lagerwinkel links / Mounting angle, left) an Rahmen hinter Klappsitzlehne / at frame behind folding seat backrest					1						
24	30 180 930 02 74		Lagerwinkel rechts / Mounting angle, right)					1						
-	30 180 930 01 11		Lagerplatte links / Mounting plate, left) für Rückenlehnenklappsitz / for backrest folding seat						1					
-	30 180 930 02 11		Lagerplatte rechts / Mounting plate, right)						1					
-	5x17 DIN 7997 St		Senkholzschraube / Countersunk wood screw) für Lagerwinkel an Rahmen hinter Klappsitzlehne / for mounting angle at frame behind folding seat backrest					4						
-	5x20 DIN 7997 St		Senkholzschraube / Countersunk wood screw)						4					
-	AM 5x20 DIN 7987-4 S		Senkschraube / Countersunk screw)					2						

Bild-Nr. Fig.No.	Teilnummer No. of spare part	And.-M. Modif.No.	Benennung Denomination	Fußnote Footnote	Anzahl für Baumuster Quantity for models: alle all	010	011	030	037	10 50	11 51	20 60	21 61	Bemerkungen Remarks
-	A 5,3 DIN 9021		Scheibe / Washer) für Lagerwinkel an Rahmen hinter Klappsitzlehne / for mounting angle at frame behind folding seat backrest					2						
-	M 5 DIN 934-5 S		Sechskantmutter / Hex. nut)					2						
25	30 180 937 00 66		Rückwand / Rear wall					1						
-	30 180 937 01 66		Rückwand / Rear wall						1					
-	000.983 02 84		Bezug mitte, links und rechts (für Rahmen hinten) / Lining, center, left and right (for frame, rear)					3	3					bei Bestellung Abmessungen und Farbe angeben / state measuring and colour when ordering
-	5x25 DIN 7995 St verchromt		Linsensenkholzschraube / Lens-hd.countersunk wood screw) für Rahmen hinten an Verdeckkasten / for frame, rear at top box					6						
-	5,3 N 56 b verchromt		Senkscheibe / Countersunk washer)					6						
-	B 6,3x13 DIN 7976		Sechskantblechschraube (für Rahmen hinten an Rahmenboden) / Hex.-hd. sheet metal screw (for frame, rear at frame floor)					2	2					
30	30 180 930 02 79		Verkleidung Rückwand mitte / Covering, rear wall, center) hinter Klappsitzlehne / behind folding seat Backrest					1						) bei Bestellung Farbe angeben / state colour when ordering)
-	30 180 930 03 79		Verkleidung Rückwand mitte / Covering, rear wall, center)						1					)

Bild-Nr. Fig. No.	Teilnummer No. of spare part	And.-M. Modif. No.	Benennung Denomination	Fußnote Footnote	Anzahl für Baumuster Quantity for models alle all	010	011	030	037	10 50	11 51	20 60	21 61	Bemerkungen Remarks
31	136 988 00 60		Einsteckschloß am Rahmen (neben Klappsitzrücklehne) Lock at frame (beside folding seat backrest)					2	2					
32	30 136 930 00 51		Knopf mit Rosette (für Schloß) Button with escutcheon (for lock)					2	2					
-	AM 5x25 DIN 7988-4 S verchromt.		Linsensenkschraube (für Einsteckschloß an Rahmen) Lens-hd. countersunk screw (for lock at frame)					4	4					
33	30 188 711 00 29		Abdeckblech über Einsteckschloß Cover plate above lock					2	2					
-	4x20 DIN 7997 St verchromt		Senkholzschraube (für Abdeckblech an Seitenteil) Countersunk wood screw (for cover plate at side part)					4	4					
34	000 984 44 31		Schaftschraube mit Linsenkopf) für Rückenlehne an Rückenlehnenrahmen Lens-hd. shoulder stud) for backrest at backrest frame					2	2					
-	000 984 08 55		Beilagscheibe) Washer)					n.B. a.r.	n.B. a.r.					

Bild-Nr. Fig. No.	Teilnummer No. of spare part	And.-M. Modif.No.	Benennung Denomination	Fußnote Footnote	Anzahl für Baumuster Quantity for models: alle all	010	011	030	037	10 50	11 51	20 60	21 61	Bemerkungen Remarks
			Sitzzubehör Seat Accessories											
-	30 180 970 01 11		Zierleiste links Ornamental bar, left für Armlehne Fahrertür for arm rest, driver's door					1	1					
40	30 180 970 02 11		Zierleiste rechts Ornamental bar, right					1	1					
41	000 984 20 25		Gewindetülle Threaded piece					10	10					
42	000 985 01 62		Blechsenkscheibe Sheet metal countersunk washer für Zierleiste an Türbelag for ornamental bar at door covering					4	4					
-	4x30 DIN 7997 St		Senkholzschraube Countersunk wood screw					4	4					
-	30 180 970 01 01		Armlehne links Armrest, left für Fahrertür for driver's door					1	1					) bei Bestellung Farbe angeben) state colour when ordering
43	30 180 970 02 01		Armlehne rechts Armrest, right					1	1					
-	30 180 971 01 70		Formholz links Filler, left (wood)					1	1					
44	30 180 971 02 70		Formholz rechts Filler, right (wood)					1	1					
-	30 180 971 01 14		Formgummi links Filler, left (rubber)					1	1					
45	30 180 971 02 14		Formgummi rechts Filler, right (rubber)					1	1					

Bild-Nr. Fig.No.	Teilnummer No. of spare part	And.-M. Modif.No.	Benennung Denomination	Fußnote Footnote	Anzahl für Baumuster Quantity for models alle all	010	011	030	037	10 50	11 51	20 60	21 61	Bemerkungen Remarks
-	30 180 970 01 17		Bezug, links / Lining, left) fertig genäht, für Armlehne / sewn, for armrest					1	1					bei Bestellung Farbe angeben / state colour when ordering
46	30 180 970 02 17		Bezug rechts / Lining, right					1	1					
-	4x40 DIN 7997 St		Senkholzschraube / Countersunk wood screw) für Armlehne an Fahrer-tür / for armrest at driver's door					2	2					
-	4x35 DIN 7997 St		Senkholzschraube / Countersunk wood screw					2	2					
-	30 180 970 01 02		Armlehne im Fond links / Armrest in rear compartment, left					1						
47	30 180 970 02 02		Armlehne im Fond rechts / Armrest in rear compartment, right					1						bei Bestellung Farbe angeben / state colour when ordering
-	30 180 970 03 02		Armlehne Unterteil links / Armrest, lower part, left					1						
48	30 180 970 04 02		Armlehne Unterteil rechts / Armrest, lower part, right					1						
-	30 180 970 01 70		Polsterholz links / Upholstery wood, left) für Armlehne Unterteil / for armrest, lower part					1						
49	30 180 970 02 70		Polsterholz rechts / Upholstery wood, right					1						
-	30 180 972 01 14		Auflage links / Pad, left					1						
50	30 180 972 02 14		Auflage rechts / Pad, right					1						

Bild-Nr. Fig. No.	Teilnummer No. of spare part	And.-M. Modif.No.	Benennung Denomination	Fußnote Footnote	Anzahl für Baumuster Quantity for models: alle all	010	011	030	037	10 50	11 51	20 60	21 61	Bemerkungen Remarks
-	30 180 970 01 27		Bezug links / Lining, left) für Armlehne Unterteil, fertig genäht / for armrest, lower part, sewn					1						
51	30 180 970 02 27		Bezug rechts / Lining, right)					1						bei Bestellung Farbe angeben / state colour when ordering
-	30 180 970 05 02		Armlehne Oberteil links / Armrest, upper part, left					1						
52	30 180 970 06 02		Armlehne Oberteil rechts / Armrest, upper part, right					1						
-	30 180 970 03 70		Polsterholz links / Upholstery wood, left) für Armlehne, Oberteil					1						
53	30 180 970 04 70		Polsterholz rechts / Upholstery wood, right) for armrest, upper part					1						
54	30 180 972 08 14		Auflage / Pad)					2						
55	000 983 02 84		Bezug oben Armlehne Oberteil links und rechts / Lining, top, armrest upper part, left and right) fertig genäht					2						bei Bestellung Abmessungen angeben / state measurements when ordering
-	000 983 02 84		Bezug seitlich Armlehne Oberteil links und rechts / Lining, side, armrest upper part, left and right) sewn					2						
-	30 180 972 01 12		Winkel links / Angle, left) für Armlehne Unterteil an Armlehne Oberteil / for armrest, lower part at armrest, upper part					1						
56	30 180 972 02 12		Winkel rechts / Angle, right)					1						

Bild-Nr. Fig. No.	Teilnummer No. of spare part	And.-M. Modif. No.	Benennung Denomination	Fußnote Footnote	Anzahl für Baumuster Quantity for models alle all	010	011	030	037	10 50	11 51	20 60	21 61	Bemerkungen Remarks
-	5x20 DIN 7996 St		Halbrundholzschraube Button-head wood screw für Winkel an Armlehne Unterteil und Oberteil for angle at armrest, lower part and upper part					4						
-	5x30 DIN 7997 St		Senkholzschraube Countersunk wood screw					4						
-	4x25 DIN 7997 St		Senkholzschraube Countersunk wood screw für Armlehne an Verkleidungsblech for armrest at cover plate					12						
-	4 N 56 b		Senkscheibe Countersunk washer					12						
-	30 180 970 11 02		Armlehne Unterteil links Armrest, lower part, left Deckel für Einbaukasten cover for wheel arch pan						1					bei Bestellung Farbe angeben state colour when ordering
60	30 180 970 12 02		Armlehne Unterteil rechts Armrest, lower part, right						1					
-	30 180 970 15 70		Polsterholz links Upholstery wood, left						1					
61	30 180 970 16 70		Polsterholz rechts Upholstery wood, right für Armlehne for armrest						1					
62	30 180 972 07 14		Auflage Pad						2					
-	30 180 970 09 27		Bezug links Lining, left für Armlehne Unterteil, fertig genäht. for armrest, lower part, sewn						1					bei Bestellung Farbe angeben state colour when ordering
63	30 180 970 10 27		Bezug rechts Lining, right						1					

Bild-Nr. Fig.No.	Teilnummer No. of spare part	And.-M. Modif.No.	Benennung Denomination	Fußnote Footnote	Anzahl für Baumuster Quantity for models alle all	010	011	030	037	10 50	11 51	20 60	21 61	Bemerkungen Remarks
-	30 180 972 00 52		Scharnier (für Armlehne) Hinge (for armrest)						2					
-	B 3,9x9,5 DIN 7982 verchromt		Senkblechschraube (für Scharnier an Armlehne) Countersunk sheet metal screw (for hinge at armrest)						8					
-	4x20 DIN 7997 St verchromt		Senkholzschraube (für Scharnier an Seitenteil) Countersunk wood screw (for hinge at side part)						8					
-	30 180 970 19 02		Armlehne-Oberteil links Armrest, upper part, left						1					)))bei Bestellung Farbe angeben)state colour when ordering))
64	30 180 970 20 02		Armlehne-Oberteil rechts Armrest, upper part, right						1					
-	30 180 970 01 72		Polsterholz links) Upholstery wood, left))für Armlehne Rückwand						1					
65	30 180 970 02 72		Polsterholz rechts) Upholstery wood, right))for armrest, rear wall						1					
66	10 186 923 01 14		Hakenstecker Angle						2					
-	AM 6x20 DIN 7986-4S		Halbrundschraube) Button hd.screw)))						4					
-	A 6,4 DIN 9021		Scheibe) Washer) für Hakenstecker an Pol-) sterholz						4					
-	M 6 DIN 934-5 S		Sechskantmutter) Hex. nut)))for angle at upholstery wood						4					
-	B 6 DIN 127		Federring) Lock washer)						4					

Bild-Nr. Fig.No.	Teilnummer No. of spare part	And.-M. Modif.No.	Benennung Denomination	Fußnote Footnote	Anzahl für Baumuster Quantity for models alle all	010	011	030	037	10 50	11 51	20 60	21 61	Bemerkungen Remarks
67	30 180 972 00 14		Auflage) Pad) für Armlehne - Oberteil,						2					
-	30 180 970 07 27		Bezug links) fertig genäht Lining, left) for armrest, upper part, sewn						1					)))))
68	30 180 970 08 27		Bezug, rechts) Lining, right)						1					)bei Bestellung Farbe angeben)state colour when ordering
-	30 180 970 01 29		Abdeckung seitlich links Covering, lateral, left					1						)))))
-	30 180 970 02 29		Abdeckung seitlich rechts Covering, lateral, right					1						)))

Bild-Nr. Fig.No.	Teilnummer No. of spare part	And.-M. Modif.No.	Benennung Denomination	Fußnote Footnote	Anzahl für Baumuster Quantity for models alle all	010	011	030	037	10 50	11 51	20 60	21 61	Bemerkungen Remarks
			Sonderwunsch - Fondsitz Special Request - Rear Seat											
-	30 180 920 01 20		Fondsitzkissen) Rear seat cushion)					1						bis Fgst. 8508657 up to chassis 8508657
1	180 920 00 20		Fondsitzkissen) Rear seat cushion) bei Bestellung Farbe angeben) state colour when ordering					1						ab Fgst. 8508658 from chassis 8508658
-	30 180 920 02 20		Fondsitzkissen) Rear seat cushion)						1					bis Fgst. 8508657 up to chassis 8508657
-	180 920 01 20		Fondsitzkissen) Rear seat cushion)						1					ab Fgst. 8508658 from chassis 8508658
2	30 180 920 01 22		Sitzkissenrahmen Seat cushion frame					1						
-	30 180 920 03 22		Sitzkissenrahmen Seat cushion frame						1					
3	30 180 920 00 40		Federkasten Spring core					1						
-	30 180 920 02 40		Federkasten Spring core						1					
4	30 180 924 01 14		Gummihaarauflage Rubber hair pad					1						
-	30 180 924 02 14		Gummihaarauflage Rubber hair pad						1					

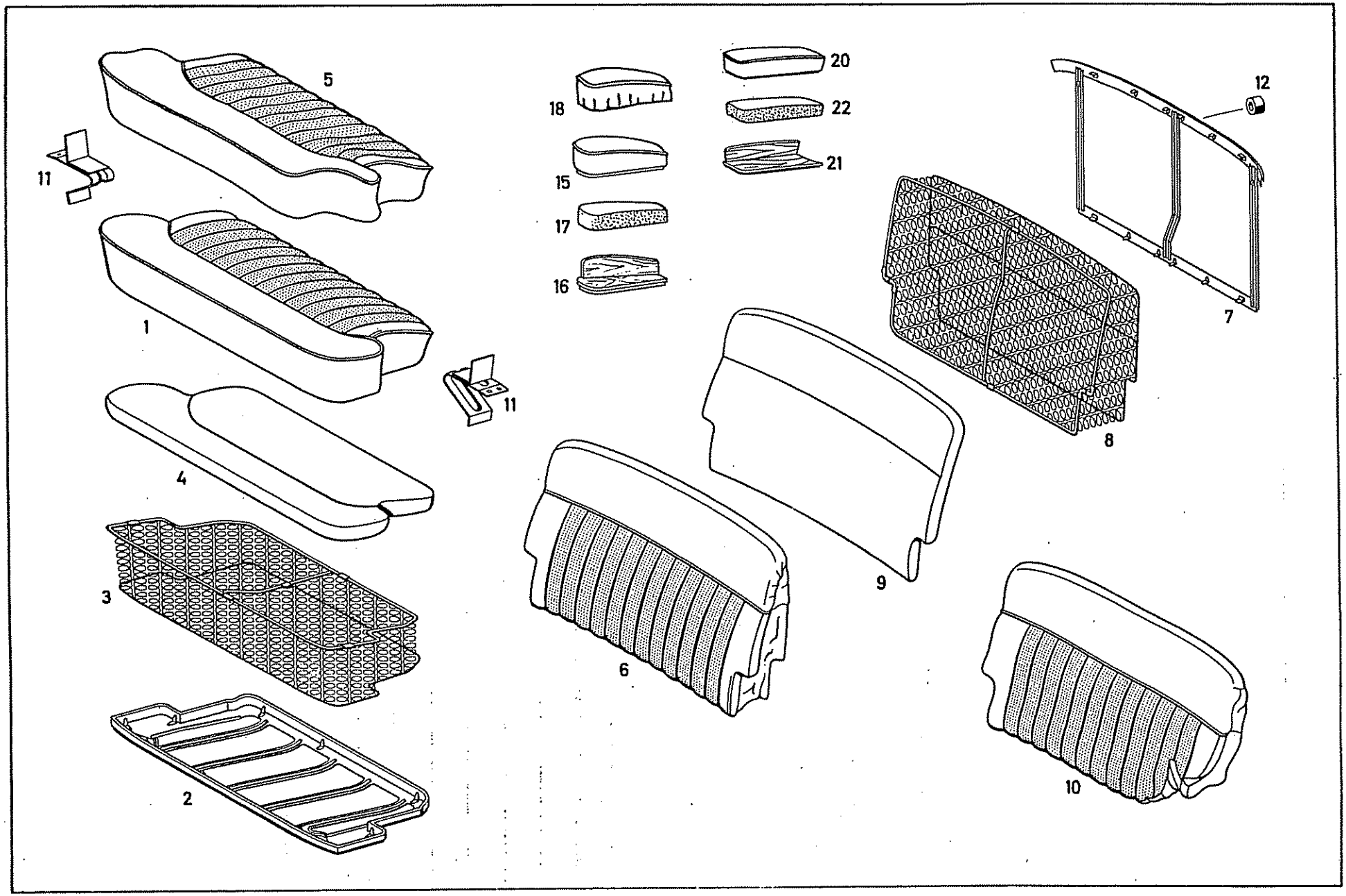
5
11
1
4
3
2
11
18
15
17
16
20
22
21
12
7
8
9
6
10

Bild-Nr. Fig.No.	Teilnummer No. of spare part	And.-M. Modif.No.	Benennung Denomination	Fußnote Footnote	Anzahl für Baumuster Quantity for models: alle all	010	011	030	037	10 50	11 51	20 60	21 61	Bemerkungen Remarks
-	30 180 920 05 46		Bezug / Lining					1						bis Fgst. 8508657 up to chassis 8508657
5	180 920 01 46		Bezug / Lining — Polsterleder / upholstery leather — bei Bestellung Farbe angeben / state colour when ordering					1						ab Fgst. 8508658 from chassis 8508658
-	30 180 920 10 46		Bezug / Lining						1					bis Fgst. 8508657 up to chassis 8508657
-	180 920 04 46		Bezug / Lining						1					ab Fgst. 8506858 from chassis 8506858
-	30 180 920 00 02		Fondsitz-Rückenlehne / Rear seat, backrest					1						bis Fgst. 8508657 up to chassis 8508657
-	180 920 00 02		Fondsitz-Rückenlehne / Rear seat, backrest — weißgepolstert / heiße cloth covered					1						ab Fgst. 8508658 from chassis 8508658
-	30 180 920 01 02		Fondsitz-Rückenlehne / Rear seat, backrest						1					bis Fgst. 8508657 up to chassis 8508657
-	180 920 01 02		Fondsitz-Rückenlehne / Rear seat, backrest						1					ab Fgst. 8508658 from chassis 8508658
-	30 180 920 01 30		Fondsitz-Rückenlehne / Rear seat, backrest					1						bis Fgst. 7501257 up to chassis 7501257
6	30 180 920 02 30		Fondsitz-Rückenlehne / Rear seat, backrest — Polsterleder / upholstery leather — bei Bestellung Farbe angeben / state colour when ordering					1						ab Fgst. 7501258-8508657 from chassis 7501258 to 8508657
-	180 920 00 30		Fondsitz-Rückenlehne / Rear seat, backrest					1						ab Fgst. 8508658 from chassis 8508658

Bild-Nr. Fig. No.	Teilnummer No. of spare part	And.-M. Modif. No.	Benennung Denomination	Fußnote Footnote	Anzahl für Baumuster Quantity for models alle all	010	011	030	037	10 50	11 51	20 60	21 61	Bemerkungen Remarks
-	30 180 920 03 30		Fondsitz-Rückenlehne) Polsterleder Rear seat, backrest) upholstery leather						1					bis Fgst. 8508657 up to chassis 8508657
-	180 920 01 30		Fondsitz-Rückenlehne) bei Bestellung Farbe angeben Rear seat, backrest) state colour when ordering						1					ab Fgst. 8508658 from chassis 8508658
-	30 180 920 01 32		Rückenlehnenrahmen Backrest frame					1						bis Fgst. 7501257 up to chassis 7501257
7	30 180 920 02 32		Rückenlehnenrahmen Backrest frame					1						ab Fgst. 7501258 from chassis 7501258
-	30 180 920 03 32		Rückenlehnenrahmen Backrest frame						1					
-	30 180 920 00 41		Federkasten Spring core					1						bis Fgst. 7501257 up to chassis 7501257
8	30 180 920 01 41		Federkasten Spring core für Fondsitz-Rückenlehne. for rear seat, backrest					1						ab Fgst. 7501258 from chassis 7501258
-	30 180 920 02 41		Federkasten Spring core						1					
-	30 180 924 01 16		Gummihaarauflage Rubber hair pad					1						bis Fgst. 7501257 up to chassis 7501257
9	30 180 924 02 16		Gummihaarauflage Rubber hair pad					1						ab Fgst. 7501258 from chassis 7501258
-	30 180 924 03 16		Gummihaarauflage Rubber hair pad						1					

Bild-Nr. Fig. No.	Teilnummer No. of spare part	And.-M. Modif. No.	Benennung Denomination	Fußnote Footnote	Anzahl für Baumuster Quantity for models: alle all	010	011	030	037	10 50	11 51	20 60	21 61	Bemerkungen Remarks
-	30 180 920 01 47		Bezug Lining					1						bis Fgst. 7501257 up to chassis 7501257
-	30 180 920 06 47		Bezug Lining					1						ab Fgst. 7501258-8508657 from chassis 7501258 to 8508657
10	180 920 00 47		Bezug Lining für Rückenlehne for backrest bei Bestellung Farbe angeben state colour when ordering					1						ab Fgst. 8508658 from chassis 8508658
-	30 180 920 11 47		Bezug Lining						1					bis Fgst. 8508657 up to chassis 8508657
-	180 920 02 47		Bezug Lining						1					ab Fgst. 8508658 from chassis 8508658
-	A 6,4 DIN 9021		Beilagscheibe Washer						2					
-	B 6 DIN 127		Federring Lock washer für Rückenlehne an Rückwand for backrest to rear wall						2					
-	M 6 DIN 934-5 S		Sechskantmutter Hex. nut						2					
-	30 180 920 00 04		Fondsitz-Rückenlehne Rear seat backrest					1						bis Fgst. 7501257 up to chassis 7501257
-	30 180 920 01 04		Fondsitz-Rückenlehne Rear seat backrest weißgepolstert nettle-cloth covered					1						ab Fgst. 7501258-8508657 from chassis 7501258 to 8508657
-	180 920 00 04		Fondsitz-Rückenlehne Rear seat backrest					1						ab Fgst. 8508658 from chassis 8508658

Bild-Nr. Fig.No.	Teilnummer No. of spare part	And.-M. Modif.No.	Benennung Denomination	Fußnote Footnote	Anzahl für Baumuster Quantity for models alle all	010	011	030	037	10 50	11 51	20 60	21 61	Bemerkungen Remarks
-	30 180 920 02 04		Fondsitz-Rückenlehne) Rear seat backrest)) weißgepolstert) uettle-cloth covered						1					bis Fgst. 8508657 up to chassis 8508657
-	180 920 01 04		Fondsitz-Rückenlehne) Rear seat backrest)						1					ab Fgst. 8508658 from chassis 8508658
11	30 180 610 00 29		Fondsitz-Auflage links und rechts Rear seat support, left and right					2						
-	10 180 682 01 10		ersetzt durch 000 983 43 92 replaced by						-					
-	000 983 43 92		Abdämpfung (hinter Fondsitz) (Jutefilz) Antisqueak (behind rear seat) (jute felt)						1					laufende Meter bestellen order by the meter
-	B 4, 8x13 DIN 7976		Sechskantblechschraube (für Sitzauflage an Boden) Hex.-hd. sheet metal screw (for seat support to floor)					8						bis Fgst. 8503414 up to chassis 8503414
12	000 987 03 42		Gummipuffer) Rubber buffer) für Rückenlehne an) Verdeckkasten) for backrest to					2						
-	AM 4x25 DIN 84-4 S		Linsensenkschraube) top box Lens-hd. countersunk screw)					2						
			Sonderwunsch - Armlehne Special Request - Armrest											
-	30 180 970 07 02		Armlehne im Fond links) Armrest in rear compartment, left)) bei Bestell-) ung Farbe an-					1						))))
-	30 180 970 08 02		Armlehne im Fond rechts) geben Armrest in rear compartment, right) state colour) when) ordering					1						) bis Fgst. 7501257) up to chassis 7501257))
-	30 180 970 03 02		Armlehne Unterteil links) Armrest, lower part, left)					1						))

Bild-Nr. Fig. No.	Teilnummer No. of spare part	And.-M. Modif.No.	Benennung Denomination	Fußnote Footnote	Anzahl für Baumuster Quantity for models: alle all	010	011	030	037	10 50	11 51	20 60	21 61	Bemerkungen Remarks
-	30 180 970 04 02		Armlehne Unterteil rechts (bei Bestellung Farbe angeben) Armrest, lower part, right (state colour when ordering)					1						
-	30 180 970 01 70		Polsterholz links Upholstery wood, left					1						
-	30 180 970 02 70		Polsterholz rechts Upholstery wood, right					1						
-	30 180 972 01 14		Auflage links Pad, left					1						
-	30 180 972 02 14		Auflage rechts Pad, right					1						
-	30 180 970 01 27		Bezug links (fertig genäht) Lining, left (completely sewn)					1						bis Fgst. 7501257 up to chassis 7501257
-	30 180 970 02 27		Bezug rechts (fertig genäht) Lining, right (completely sewn)											
-	30 180 970 09 02		Armlehne Oberteil links Armrest, upper part, left					1						
-	30 180 970 10 02		Armlehne Oberteil, rechts Armrest, upper part, right					1						
-	30 180 970 05 70		Polsterholz links Upholstery wood, left					1						
-	30 180 970 06 70		Polsterholz rechts Upholstery wood, right					1						

für Armlehne Unterteil for armrest, lower part

bei Bestellung Farbe angeben state colour when ordering

für Armlehne Oberteil for armrest, upper part

Bild-Nr. Fig.No.	Teilnummer No. of spare part	And.-M. Modif.No.	Benennung Denomination	Fußnote Footnote	Anzahl für Baumuster Quantity for models									Bemerkungen Remarks
					alle all	010	011	030	037	10 50	11 51	20 60	21 61	
-	30 180 972 09 14		Auflage links / Pad, left					1						
-	30 180 972 10 14		Auflage rechts / Pad, right					1						
-	30 180 970 05 27		Bezug links / Lining, left					1						
-	30 180 970 06 27		Bezug rechts / Lining, right					1						bis Fgst. 7501257 / up to chassis 7501257
-	30 180 972 01 12		Winkel links / Angle, left					1						
-	30 180 972 02 12		Winkel rechts / Angle, right					1						
-	5x20 DIN 7996 St		Halbrundholzschraube / Round-hd. wood screw					4						
-	5x30 DIN 7997 St		Senkholzschraube / Countersunk wood screw					4						
-	30 180 970 13 02		Armlehne Unterteil im Fond links / Armrest, lower part in rear compartment, left					1						
15	30 180 970 14 02		Armlehne Unterteil im Fond rechts / Armrest, lower part in rear compartment, right					1						ab Fgst. 7501258 / from chassis 7501258
-	30 180 970 09 70		Polsterholz links / Upholstery wood, left					1						
16	30 180 970 10 70		Polsterholz rechts / Upholstery wood, right					1						

für Armlehne Oberteil / for armrest, upper part — bei Bestellung Farbe angeben / state colour when ordering

für Armlehne Unterteil an Armlehne Oberteil / for armrest, lower part, to armrest, upper part

für Winkel an Armlehne Unterteil und Oberteil / for angle to armrest, lower part and upper part

bei Bestellung Farbe angeben / state colour when ordering

für Armlehne Unterteil / for armrest, lower part

Bild-Nr. Fig.No.	Teilnummer No. of spare part	And.-M. Modif.No.	Benennung Denomination	Fußnote Footnote	Anzahl für Baumuster Quantity for models									Bemerkungen Remarks
					alle all	010	011	030	037	10 50	11 51	20 60	21 61	
-	30 180 972 01 14		Auflage links Pad, left					1						ab Fgst. 7501258 from chassis 7501258
17	30 180 972 02 14		Auflage rechts Pad, right					1						
-	30 180 970 01 27		Bezug links (fertig genäht) Lining, left (completely sewn) für Armlehne Unterteil for armrest, lower part					1						bei Bestellung Farbe angeben state colour when ordering
18	30 180 970 02 27		Bezug rechts (fertig genäht) Lining right (completely sewn)					1						
-	4x25 DIN 7997 St		Senkholzschraube Countersunk wood screw für Armlehne an Verkleidungsblech for armrest to covering plate.					12						
-	4 N 56 b		Senkscheibe Countersunk washer					12						
-	30 180 970 21 02		Armlehne links Armrest, left bei Bestellung Farbe angeben state colour when ordering						1					
20	30 180 970 22 02		Armlehne rechts Armrest, right						1					
-	30 180 970 13 70		Polsterholz links Upholstery wood, left						1					
21	30 180 970 14 70		Polsterholz rechts Upholstery wood, right						1					

Bild-Nr. Fig. No.	Teilnummer No. of spare part	And.-M. Modif. No.	Benennung Denomination	Fußnote Footnote	Anzahl für Baumuster Quantity for models									Bemerkungen Remarks
					alle all	010	011	030	037	10 50	11 51	20 60	21 61	
-	30 180 972 05 14		Auflage Armlehne links Pad, armrest, left						1					
22	30 180 972 06 14		Auflage Armlehne rechts Pad, armrest, right						1					
-	M 4x20 DIN 7996-4 S		Halbrundschraube (für Winkel an Armlehne unten) Round-hd. screw (for angle to armrest, bottom)						4					

Fußnote Footnote	Bemerkungen Remarks
1	bis Fgst. 8501025 Bohrung 36 ∅ mm auf 39 ∅ mm nacharbeiten up to chassis 8501025 rework bore dia. 36 mm to dia. 39 mm
2	wird als Ersatzteil nicht mehr geliefert as spare part no longer delivered
3	bis Fgst. 7515742 ist mitzuliefern up to chassis 7515742 have to be delivered 1 Abdämpfung links — 10 120 680 11 28 1 antisqueak, left 1 Abdämpfung rechts — 10 120 680 13 28 1 antisqueak, right 1 Lager links) für Bedienung — 120 833 01 14 1 mounting, left) Heizung-Lüftung 1 Lager rechts) for operation, — 120 833 02 14 1 mounting, right) heating, ventilation und bis Fgst. 9507820 and up to chassis 9507820 1 Lager links) für Bedienung — 120 833 01 14 1 mounting, left) Heizung-Lüftung 1 Lager rechts) for operation, — 120 833 02 14 1 mounting, right) heating, ventilation
4	bis Fgst. 6512596 ist mitzuliefern up to chassis 6512596 have to be delivered je 1 Insektengitter — 10 180 830 04 18 1 insect screen ea. und bis Fgst. 7502994 für Radeinbaublech links bis Fgst. 7502770 für Radeinbaublech rechts and up to chassis 7502994 for wheel arch pan, left up to chassis 7502770 for wheel arch pan, right je 10 Steckkäfigmutter — 000 990 42 91 10 clip nut ea.
5	bis Fgst. 6512596 ist mitzuliefern up to chassis 6512596 have to be delivered je 1 Insektengitter — 10 180 830 04 18 1 insect screen ea.
6	bis Fgst. 7513915 zur Befestigung des Schottbleches ein Loch mit 5,1 ∅ mm bohren up to chassis 7513915 bore hole of dia. 5.1 mm for fixing of partition plate
7	bis Fgst. 8513716 Halter vom alten Teil für Ölmanometerleitung an das neue Teil anschrauben und Durchgangsloch auf 18 ∅ mm aufbohren up to chassis 8513716 screw on bracket of old part to new part for oil pressure gauge pipe and bore passage hole up to dia. 18 mm
8	bis Fgst. 9505276 Bm. 030 und bis Fgst. 9505342 Bm. 037 Halter vom alten Teil für Ölmanometerleitung an das neue Teil anschrauben und Durchgangsloch auf 18 ∅ mm aufbohren up to chassis 9505276 model 030 and up to chassis 9505342 model 037 screw on bracket from old part to new part for oil pressure gauge pipe and bore passage hole up to dia. 18 mm
9	zusammen mit (Ersatzteilvereinfachung) together with (spare part simplification) 1 Schottwand links — 10 180 680 01 76 1 partition wall, left 1 Schottwand rechts — 128 680 01 76 1 partition wall, right 1 Zugfeder — 120 993 16 10 1 tension spring 1 Halter für Sicherungsdose — 10 180 680 01 58 1 bracket for fuse box 1 Deckel — 128 680 00 78 1 cover

Fußnote / Footnote	Bemerkungen / Remarks
10	zusammen mit (Ersatzteilvereinfachung) together with (spare part simplification) 1 Schottwand links — 128 680 02 76 1 partition wall, left 1 Zugfeder — 120 993 16 10 1 tension spring
11	bis Fgst. 8515049 Befestigungslöcher am Boden auf 7,5 Ø mm aufbohren up to chassis 8515049 bore mounting holes at floor up to dia. 7.5 mm
12	Gummimatte bei Montage anpassen, bei Bestellung Farbe angeben Rubber mat must be fitted when mounting, state colour when ordering
13	wird unverchromt geliefert, muß angepaßt werden is delivered not chromium-plated, has to be fitted
14	Sonderwunsch, Einbau einer Fondsitzbank special request, installation of rear seat bench
15	bis Fgst. 7509038 Sonderwunsch - Ausschließsicherung, beide Fahrertüren mit Innensicherungen up to chassis 7509038, special request, anti-lock-out-mechanism, both of the driver's doors with inner door safety
16	Einsatz des Fangnasenschlosses application of catch nose lock Fgst. / chassis 8502710, 02713, 02715, 02716, 02721, 02882, 02883, 02884, 02886, 02903, 02949, 02958, 02959, 02961, 02981, 03026, 03035, 03043, 03073, 03079, 03103, 03106, 03110, 03120, 03129, 03279, 03290, 03299, 03442, 03448, 03462, 03464, 03465, 03467, 03470, 03527, 03533, 03534, 03537, 03561, 03606, 03615, 03618, 03980, 03987, 03994, 04024
17	gehört nicht zum Türgriff-Fangnasenschloß not for door handle, catch nose lock
18	bis Fgst. 6510819 Befestigungsloch für Halterahmen vorn bohren up to chassis 6510819 bore mounting hole for holding frame, front
19	bis Fgst. 7503124 up to chassis 7503124 1 Steckkäfigmutter — 000 990 39 91 1 cage nut 1 Abstandring — 120 991 04 35 1 spacer ring 1 Linsenschraube — M 6x4x14 DIN 923 1 Lens-hd. screw zur Befestigung des Winkelhebels der Sicherungsstange mitliefern have to be delivered for fixing of angular lever for locking bar
20	bis Fgst. 8509396 Fensterschlüssel nacharbeiten up to chassis 8509396 rework window moulding
21	für Exportfahrzeuge nach Holland bis Fgst. 8503286 for export cars to the Netherlands up to chassis 8503286
22	für Exportfahrzeuge nach Frankreich bis Fgst. 7515789 for export cars to France up to chassis 7515789
23	für Exportfahrzeuge nach Frankreich ab Fgst. 7515790 for export cars to France from chassis 7515790
24	für Exportfahrzeuge nach Holland ab Fgst. 8503287 for export cars to the Netherlands from chassis 8503287
25	bis Fgst. 8515121 1 Rückstrahler 120 826 00 40 mitliefern up to chassis 8515121 1 reflector 120 826 00 40 has to be delivered
26	Sonderwunsch - Stahlschiebedach special request, steel sliding roof

T E I L N U M M E R N - V E R Z E I C H N I S

P A R T N U M B E R I N D E X

Teilnummern-Verzeichnis
Part Numbers Index

Teilnummer No. of spare part	Seite Page
Gruppe Group 01	
180 010 14 00	3
180 010 15 00	3
180 010 23 00	5
180 010 24 00	5
180 010 26 00	3
180 010 27 00	3
180 010 28 00	5
180 010 29 00	5
180 010 36 00	6
180 010 37 00	6
180 010 42 00	3
180 010 43 00	3
180 010 45 00	5
180 010 46 00	5
180 010 51 00	3
180 010 52 00	3
180 010 59 00	3
180 010 60 00	3
180 010 61 00	5
180 010 62 00	5
180 010 63 00	6
180 010 64 00	6
180 010 68 00	3
180 010 69 00	3
180 010 70 00	6
180 010 71 00	6
180 010 72 00	6
180 010 73 00	6
180 010 91 00	5
180 010 92 00	5
180 010 94 00	3
180 010 02 02	4
180 010 03 02	4
180 010 08 02	4
180 010 09 02	4
180 010 10 02	6
180 010 11 02	6
180 010 13 02	5
180 010 14 02	5
180 010 27 02	4
180 010 28 02	4
180 010 37 02	4
180 010 38 02	4
180 010 43 02	5
180 010 44 02	5
180 010 47 02	6
180 010 48 02	6
180 010 01 08	7
	8
180 010 03 08	7
	8
180 010 10 08	9
180 010 11 08	10
180 010 15 08	10
180 010 25 08	10
180 010 32 08	10
180 010 05 10	18
180 010 08 13	22
180 010 16 13	20
180 010 22 13	21
180 010 28 13	21
180 010 31 13	21
180 010 31 20	27
180 010 32 20	25
180 010 41 20	28
180 010 47 20	28
180 010 48 20	26
180 010 56 20	25
180 010 57 20	26
180 010 58 20	27
180 010 59 20	28
180 010 01 23	11
188 010 00 23	11
188 010 01 23	11
180 010 11 30	38
180 010 00 40	40
180 010 00 66	21
180 010 04 70	38
180 010 09 70	40
180 010 03 72	22
180 010 00 94	39
180 011 06 05	20
180 011 11 05	20
180 011 13 05	20
180 011 00 11	11
186 011 03 11	11
186 011 05 11	11
180 011 01 33	19
180 011 01 52	11
180 011 02 52	11
180 011 03 52	11
180 011 04 52	12
180 011 05 52	12
180 011 06 52	12
180 011 07 52	12
180 011 08 52	12
180 011 09 52	11
180 011 10 52	11
180 011 11 52	11
180 011 12 52	12
180 011 13 52	12
180 011 14 52	12
180 011 15 52	12
180 011 16 52	12
180 011 01 79	19
180 014 01 80	22
180 015 05 05	16
180 015 07 05	16
180 015 04 21	19
180 015 05 21	17
180 015 08 21	17
180 016 12 20	37
180 016 13 20	36
180 016 14 20	36
180 016 15 20	37
180 016 16 20	36
180 016 17 20	36
180 016 18 20	37
180 016 19 20	37
180 016 20 20	37
180 016 22 20	37
180 016 23 20	37
180 016 24 20	37
180 016 25 20	37
180 016 26 20	37
180 016 02 29	33
180 016 02 38	40
180 016 03 38	40
127 016 01 60	31
127 016 03 60	31
127 016 04 60	31
127 016 05 60	31
127 016 06 60	31
180 016 00 60	14
180 016 01 60	14
180 016 02 80	39
Gruppe Group 03	
180 030 27 01	41
180 030 34 01	41
180 030 48 01	41
180 030 49 01	41
180 030 54 01	41
180 030 56 01	41
180 030 60 01	41
180 030 61 01	41
180 030 02 05	43
180 030 10 05	43
180 030 11 05	44
127 030 15 17	53
127 030 16 17	54
127 030 17 17	55
127 030 18 17	56
127 030 19 17	57
180 030 35 17	53
180 030 36 17	54
180 030 37 17	55
180 030 38 17	56
180 030 39 17	57
180 030 40 17	53
180 030 41 17	54
180 030 42 17	55
180 030 43 17	56
180 030 44 17	57
180 030 45 17	53
180 030 46 17	54
180 030 47 17	55
180 030 48 17	56
180 030 49 17	57
180 030 51 17	54
180 030 52 17	55
180 030 53 17	56
180 030 54 17	57
180 030 09 20	51
180 030 10 97	46
180 030 11 97	47
180 030 12 97	48
180 030 13 97	49
180 030 14 97	50
180 030 15 97	46
180 030 16 97	47
180 030 17 97	48
180 030 18 97	49
180 030 19 97	50
180 030 20 97	46
180 030 21 97	47
180 030 22 97	48
180 030 23 97	49
180 030 24 97	50
180 031 10 07	43
180 031 13 07	43
180 031 04 25	43
186 031 00 33	45
180 031 02 51	43
180 031 00 52	41
180 031 01 52	41
180 031 02 52	41
180 031 03 52	41
180 031 04 52	41
121 031 00 53	45
180 031 00 58	14
	21
	21
	23
186 031 02 71	43
180 031 06 81	44
121 032 00 05	43
180 032 00 05	43
180 032 02 05	44
180 032 00 15	44
180 032 01 71	44
180 033 16 01	46
180 033 17 01	47
180 033 18 01	48
180 033 19 01	49
180 033 20 01	50
180 033 31 01	46
180 033 32 01	47
180 033 33 01	48
180 033 34 01	49
180 033 35 01	50
180 033 36 01	46
180 033 37 01	47
180 033 38 01	48
180 033 39 01	49
180 033 40 01	50
180 033 08 02	46
180 033 09 02	47
180 033 10 02	48
180 033 11 02	49
180 033 12 02	50
180 033 23 02	46
180 033 24 02	47
180 033 25 02	48
180 033 26 02	49
180 033 27 02	50
180 033 28 02	46
180 033 29 02	47
180 033 30 02	48
180 033 31 02	49
180 033 32 02	50
180 035 00 01	44
186 035 00 15	44
180 035 00 81	44
001 037 57 16	53
001 037 58 16	53
001 037 62 16	54
001 037 63 16	55
001 037 64 16	56
001 037 65 16	57
001 037 66 16	54
001 037 67 16	55
001 037 68 16	56
001 037 69 16	57
000 037 10 17	53
000 037 12 17	54
000 037 13 17	55
000 037 14 17	56
000 037 15 17	57
000 037 30 18	54
000 037 75 18	55
000 037 76 18	55
000 037 77 18	56
000 037 78 18	57
001 037 79 18	54
001 037 80 18	55
001 037 81 18	55
001 037 82 18	56
001 037 83 18	57
180 038 21 10	52
180 038 22 10	52
180 038 23 10	52
180 038 24 10	52
180 038 25 10	53
180 038 42 10	52
180 038 43 10	52

Teilnummern-Verzeichnis
Part Numbers Index

Teilnummer No. of spare part	Seite Page
180 038 44 10	52
180 038 45 10	52
180 038 46 10	53
180 038 47 10	52
180 038 48 10	52
180 038 49 10	52
180 038 50 10	52
180 038 51 10	53
180 038 01 50	51
180 038 02 50	51
180 038 03 50	51
180 038 04 50	51
186 038 04 71	51
182 038 00 72	51
Gruppe 05 Group 05	
180 050 03 01	59
180 050 04 01	59
180 050 06 01	59
180 050 03 06	60
180 050 01 09	66
121 050 01 10	66
121 050 09 10	66
180 050 03 11	63
180 050 05 11	64
180 050 07 16	62
180 050 08 16	62
180 050 05 23	67
180 050 06 23	67
180 050 10 23	67
121 050 00 24	33
121 050 01 24	35
121 050 02 24	34
121 050 03 24	34
121 050 04 24	35
121 050 05 24	36
121 050 06 24	33
121 050 07 24	35
121 050 16 24	35
121 050 21 24	35
121 050 22 24	35
121 050 23 24	36
121 050 00 33	68
180 050 03 33	68
121 050 00 34	68
180 050 03 34	68
180 050 00 74	62
180 050 01 74	63
127 050 00 97	30
127 050 01 97	30
127 050 02 97	31
180 050 09 97	30
180 050 10 97	30
180 050 11 97	30
180 050 12 97	30
180 050 13 97	30
180 050 14 97	31
121 052 00 01	59
121 052 02 01	59
180 052 03 01	59
180 052 03 02	60
180 052 06 02	60
180 052 02 03	43
121 052 00 05	60
127 052 00 06	61
180 052 04 06	61
180 052 10 06	19
	60
180 052 00 10	61
180 052 01 10	61
180 052 02 32	64
621 052 00 32	65
180 052 00 34	63
180 052 00 35	63
621 052 00 35	64
621 052 01 35	64
180 052 00 50	66
186 052 00 52	59
186 052 01 52	59
186 052 02 52	59
186 052 03 52	59
186 052 04 52	59
186 052 02 71	65
121 052 02 74	66
180 052 09 74	62
180 052 10 74	63
621 052 00 74	62
180 052 00 76	62
180 052 01 76	62
180 052 03 80	65
180 052 04 80	65
180 053 02 01	67
180 053 11 05	67
180 053 03 20	67
180 053 03 22	67
180 053 01 27	67
180 053 06 27	67
180 053 05 29	33
180 053 06 29	34
180 053 08 29	34
180 053 04 30	34
180 053 05 30	35
180 053 07 30	35
180 053 01 31	29
180 053 02 31	29
180 053 03 31	29
180 053 04 31	29
180 053 05 31	29
180 053 06 31	29
180 053 04 32	29
180 053 05 32	29
180 053 06 32	29
180 053 07 32	29
180 053 08 32	29
180 053 06 60	67
121 053 01 62	68
121 053 02 62	68
180 055 07 05	69
180 055 08 05	69
180 055 14 10	69
180 055 15 10	69
180 055 01 50	68
	68
180 055 04 71	69
180 055 05 71	68
180 055 07 71	69
180 055 01 75	69
180 055 00 93	69
Gruppe 07 Group 07	
000 070 06 21	72
000 070 07 21	72
000 070 08 21	83
000 070 09 21	83
000 070 10 21	83
000 070 11 21	72
000 070 12 21	72
180 070 18 21	97
180 070 24 21	97
180 070 12 22	97
180 070 13 22	97
186 070 16 22	97
186 070 17 22	97
180 070 07 32	86
000 070 00 40	82
000 070 01 46	79
000 070 07 52	85
000 070 08 52	80
121 070 00 55	85
000 070 01 67	75
000 070 07 73	80
180 070 02 75	98
000 070 02 76	81
186 070 00 76	86
000 071 68 01	71
000 071 69 01	71
000 071 73 01	71
000 071 74 01	71
000 071 19 04	84
000 071 01 09	79
000 071 04 10	71
000 071 07 10	71
000 071 11 10	76
000 071 12 10	73
000 071 17 11	71
000 071 18 11	73
000 071 19 11	76
000 071 13 12	72
000 071 06 15	81
000 071 08 15	72
000 071 05 16	80
000 071 12 16	74
	80
000 071 14 16	85
000 071 03 20	77
000 071 04 22	72
000 071 06 22	76
000 071 21 22	74
000 071 22 22	75
000 071 12 24	81
000 071 13 24	83
000 071 09 28	81
000 071 14 30	82
000 071 01 34	77
000 071 37 34	77
000 071 29 35	78
000 071 31 35	78
000 071 32 35	78
000 071 54 35	78
000 071 56 35	78
000 071 57 35	78
000 071 19 36	78
000 071 13 37	79
000 071 02 39	78
000 071 05 39	79
000 071 05 41	77
000 071 12 42	77
000 071 19 42	77
000 071 08 43	76
000 071 01 44	84
000 071 10 49	77
000 071 04 53	77
000 071 01 57	74
000 071 05 60	78
	79
	79
	79
000 071 00 62	73
	83
000 071 07 62	75
000 071 00 70	71
	79
000 071 01 70	79
000 071 02 70	79
000 071 03 70	79
000 071 04 70	71
000 071 24 71	85
000 071 32 71	77
000 071 35 71	75
	80
	84
000 071 36 71	71
	76
000 071 40 71	80
000 071 41 71	81
000 071 42 71	74
000 071 43 71	74
000 071 44 71	76
000 071 44 71	82
000 071 45 71	74
000 071 54 71	76
000 071 55 71	73
	74
000 071 66 71	80
000 071 69 71	75
000 071 70 71	82
000 071 73 71	83
000 071 04 72	73
000 071 04 72	73
	76
	83
000 071 06 72	81
000 071 07 72	81
000 071 08 72	77
000 071 13 72	82
	83
000 071 01 76	73
000 071 01 76	73
000 071 01 76	76
000 071 03 77	76
000 071 04 80	78
000 071 05 80	80
000 071 18 80	81
000 071 19 80	74
000 071 20 80	84
000 071 08 83	77
000 071 04 86	79
000 071 00 91	75
000 072 01 05	78
000 072 00 23	83
186 072 06 24	98

Teilnummern-Verzeichnis
Part Numbers Index

Teilnummer No. of spare part	Seite Page
180 072 01 26	86
000 072 00 40	82
000 072 01 40	82
000 072 00 41	82
186 072 00 50	75
	86
	785
000 072 00 53	72
186 072 11 74	95
188 072 00 74	95
000 073 03 02	84
000 073 02 05	80
000 073 02 46	87
000 073 00 57	80
Gruppe 09 Group	
180 090 01 44	92
000 091 53 01	89
000 091 02 07	89
000 091 05 07	89
180 091 01 08	93
180 091 01 12	126
000 091 01 15	89
000 091 08 15	89
000 091 11 15	91
000 091 16 15	89
000 091 00 16	90
000 091 01 18	89
000 091 04 19	90
000 091 00 21	89
000 091 04 28	90
000 091 00 29	90
000 091 04 29	90
000 091 07 29	90
000 091 00 31	90
000 091 00 36	89
000 091 08 39	91
000 091 01 46	91
000 091 00 50	89
180 091 01 50	92
000 091 03 56	91
000 091 08 71	91
000 091 01 80	90
000 091 06 80	91
180 091 01 80	92
181 031 00 80	92
	92
181 091 00 81	92
000 091 00 85	92
180 091 00 91	93
001 094 15 02	93
000 094 35 06	93
000 094 36 06	93
000 094 15 42	94
000 094 03 55	93
000 094 05 71	94
000 094 14 79	93
000 094 15 79	93
Gruppe 14 Group	
180 140 16 01	95
180 140 16 11	99
180 140 17 11	100
180 140 01 27	100
180 140 01 27	101
186 141 00 21	95
180 141 00 23	85
180 141 02 62	85
186 141 01 62	101
	85
180 142 03 80	101
180 143 01 05	100
	101
130 143 05 06	100
180 143 05 06	99
180 143 02 07	100
180 143 03 07	101
153 143 00 10	100
	101
181 143 03 50	99
	100
Gruppe 15 Group	
180 150 01 07	19
	116
180 150 09 07	112
180 150 13 07	113
180 150 14 07	113
180 150 17 07	113
180 150 02 13	109
180 150 05 13	109
180 150 06 18	119
180 150 03 19	118
180 150 04 19	438
180 150 06 19	118
180 150 08 19	118
180 150 01 24	113
180 150 02 24	113
180 150 03 24	113
198 150 00 29	115
121 150 02 32	117
	116
180 150 06 35	116
121 150 02 50	433
180 150 04 50	433
180 150 09 50	105
121 150 00 60	433
121 150 00 84	115
000 151 58 01	103
000 151 68 01	103
000 151 77 01	103
120 151 00 12	104
000 151 01 13	103
000 151 17 13	103
000 151 20 13	103
000 151 00 14	103
000 151 14 14	103
000 151 05 50	104
000 151 06 50	104
000 151 07 50	104
000 151 08 50	104
000 151 01 93	103
000 151 05 93	103
000 152 08 11	103
000 152 10 11	103
000 154 36 02	433
000 154 58 02	105
000 154 60 02	433
000 154 29 06	435
000 154 55 06	105
	425
001 154 04 06	435
000 154 19 14	105
000 154 21 14	433
000 154 27 14	105
000 154 02 50	425
000 154 01 93	433
000 154 06 93	105
121 155 02 15	433
180 155 07 15	105
180 155 08 15	105
186 155 04 15	433
180 155 03 23	107
180 155 05 23	435
180 155 07 23	107
121 155 00 28	107
121 155 01 28	107
180 155 02 35	106
180 155 05 35	106
180 155 06 35	435
180 155 09 51	436
180 155 10 51	107
180 155 05 53	436
180 155 06 53	106
180 155 01 71	108
121 155 00 72	107
000 156 11 01	110
000 156 12 01	435
000 156 13 01	435
000 156 20 01	105
000 156 26 01	106
	106
000 156 28 01	106
000 156 29 01	122
	437
000 156 30 01	106
000 156 31 01	122
	437
000 156 33 01	106
000 156 34 01	106
000 156 35 01	105
000 156 46 01	435
	439
000 156 48 01	435
000 156 49 01	110
	437
000 156 56 01	435
	439
000 156 57 01	435
000 156 63 01	110
000 156 10 10	118
	119
	438
000 156 15 10	118
000 156 16 10	118
000 156 17 10	118
	119
	438
000 156 18 10	118
	119
	438
000 156 20 10	118
000 156 21 10	118
	119
	438
000 156 01 24	438
000 156 00 81	438
000 156 01 81	438
000 158 65 01	436
000 158 81 01	109
000 158 07 02	109
000 158 09 02	436
000 158 07 03	122
	427
000 158 11 03	439
000 158 03 09	111
	437
000 158 05 09	111
180 158 04 12	116
000 158 01 18	111
000 158 07 18	111
000 158 03 30	109
	437
000 158 11 31	109
000 158 15 31	109
	437
000 158 02 32	109
000 158 05 32	437
000 158 02 33	110
000 158 03 33	110
000 158 00 34	109
	436
181 158 01 37	117
000 158 00 40	110
000 158 01 40	110
000 158 02 40	427
	439
000 158 03 40	110
000 158 04 40	110
180 158 00 40	428
000 158 00 45	439
000 158 01 45	428
121 158 00 51	116
186 158 00 51	115
000 158 00 52	111
	437
000 158 04 52	112
	437
000 158 00 59	112
000 158 02 60	112
186 158 00 70	114
000 158 04 74	112
	438
000 158 07 74	112
000 158 01 76	111
	437
121 158 00 76	115
000 158 02 77	112
186 158 00 83	115
186 158 01 83	115
000 158 01 85	437
000 158 04 89	109
	437
000 158 07 90	109
000 158 08 90	437
000 159 06 03	121
000 159 16 03	121
000 159 18 03	121
000 159 45 03	121

Teilnummern-Verzeichnis
Part Numbers Index

Teilnummer No. of spare part	Seite Page
000 159 46 03	121
000 159 47 03	121
000 159 51 03	122
	439
000 159 52 03	121
000 159 58 03	122
	439
000 159 59 03	121
000 159 68 03	122
000 159 69 03	122
000 159 75 03	121
000 159 76 03	122
000 159 77 03	122
000 159 00 38	118
	119
000 159 00 85	119
	119
	430
000 159 05 85	119
	120
	438
000 159 07 85	119
	120
	438
Gruppe Group 18	
180 180 06 01	123
180 180 08 01	123
180 180 03 07	123
180 180 01 08	123
121 180 01 15	130
186 180 02 33	130
180 180 08 52	123
180 180 15 52	125
121 180 01 55	125
159 181 00 42	130
180 181 01 50	123
000 184 30 01	128
000 184 35 01	128
000 184 49 01	127
000 184 58 01	127
000 184 67 01	127
000 184 14 02	128
180 184 08 02	127
121 184 01 08	127
000 184 05 12	128
000 184 00 15	128
180 184 00 17	128
181 184 01 17	128
000 184 22 25	129
000 184 23 25	129
181 184 00 30	127
127 184 01 56	131
181 184 00 56	128
000 184 06 80	128
000 184 17 80	128
000 184 23 80	128
121 184 00 80	129
180 184 04 80	129
180 186 02 40	13
121 186 00 80	125
Gruppe Group 20	
127 200 00 01	133
127 200 01 01	133
180 200 10 01	133
180 200 15 05	44
180 200 17 05	44
180 200 00 19	138
180 200 04 19	138
127 200 00 20	133
180 200 12 20	133
180 200 00 24	139
180 200 01 58	137
180 200 02 58	137
180 200 00 60	135
127 201 01 01	136
127 201 02 01	136
180 201 03 01	136
180 201 04 05	133
127 201 01 07	134
180 201 02 07	133
127 201 00 10	133
180 201 04 10	133
180 201 00 18	135
312 201 01 18	134
312 201 03 18	134
312 201 01 19	134
180 201 01 51	135
312 201 03 58	134
312 201 06 58	134
312 201 02 59	134
312 201 03 59	134
127 201 00 80	136
180 201 00 80	136
180 202 00 14	135
180 203 01 08	136
180 203 06 31	138
000 203 65 75	386
000 203 75 75	386
180 203 03 80	137
180 203 04 80	137
180 203 05 80	138
180 205 02 06	139
121 205 01 10	137
180 205 04 52	139
Gruppe Group 22	
180 220 01 09	148
180 220 02 09	148
180 220 00 16	145
180 220 01 16	145
180 220 02 16	145
180 220 03 16	435
121 220 00 71	147
121 220 02 71	147
180 220 00 83	148
180 220 00 84	149
180 220 01 84	149
180 223 07 04	146
180 223 08 04	146
120 223 04 12	145
120 223 05 12	145
121 223 00 12	145
	147
121 223 01 12	145
	147
121 223 00 65	146
621 223 00 65	146
180 223 00 71	149
180 223 01 71	148
136 224 01 66	219
121 224 00 82	147
121 224 00 84	147
Gruppe Group 24	
186 240 01 21	220
Gruppe Group 25	
180 250 00 02	159
180 250 03 02	159
180 250 05 02	159
180 250 06 02	159
180 250 00 03	153
180 250 01 03	161
180 250 03 03	153
180 250 02 04	159
180 250 03 04	151
180 250 04 04	151
180 250 05 04	151
180 250 06 04	151
180 250 07 04	151
128 250 03 05	154
128 250 04 05	154
180 250 09 05	154
180 250 10 05	154
180 250 11 05	162
180 250 13 05	162
180 250 14 05	154
180 250 15 05	154
180 250 00 13	165
180 250 02 13	165
121 250 00 15	157
121 250 01 15	157
000 250 02 17	165
121 250 00 23	171
180 250 00 23	171
180 250 06 43	167
180 250 07 43	167
180 250 00 56	156
180 250 01 56	165
180 250 02 56	156
180 250 07 56	165
180 250 09 56	164
000 250 01 60	170
180 251 00 10	156
120 251 00 71	156
000 252 10 06	153
000 252 11 06	153
	161
000 252 15 06	153
121 252 01 10	153
	161
180 252 01 10	161
180 252 02 10	161
187 252 03 10	153
187 252 04 10	153
000 252 09 13	151
000 252 12 13	159
000 252 00 20	152
	160
000 252 06 20	152
000 252 12 20	152
	160
000 252 15 20	152
000 252 16 20	152
000 252 19 20	152
	160
000 252 20 20	152
	160
136 252 00 24	152
	160
000 252 02 27	151
000 252 04 27	151
000 252 06 27	159
000 252 02 28	161
000 252 02 29	161
000 252 00 35	152
	160
000 252 02 35	153
000 252 00 51	151
	160
000 252 01 51	151
	160
000 252 04 72	152
	160
000 252 14 72	152
	160
000 252 03 74	151
	160
000 252 03 75	153
	161
000 252 06 78	152
180 254 03 07	163
121 254 00 10	157
121 254 02 10	157
000 254 04 11	166
180 254 00 53	162
120 254 00 58	155
180 254 01 63	162
180 254 00 89	163
000 254 02 94	166
120 254 00 97	155
000 257 00 34	170
000 257 01 34	170
128 257 06 40	164
180 257 00 40	164
000 257 00 67	170
000 257 00 88	170
180 257 00 90	163
180 257 05 90	165
180 257 07 90	164
180 257 02 90	163
000 258 02 01	167
000 258 03 01	167
180 258 07 40	222
180 258 09 40	170
180 258 01 74	169

Teilnummern-Verzeichnis
Part Numbers Index

Teilnummer No. of spare part	Seite Page
Gruppe Group 26	
180 260 16 01	175
180 260 19 01	175
180 260 21 01	175
180 260 24 01	175
180 260 25 01	175
180 260 26 01	175
180 260 27 01	175
180 260 33 01	175
180 260 34 01	175
186 260 00 11	176
111 260 04 14	191
111 260 06 14	191
111 260 07 14	191
186 260 06 14	191
186 260 07 14	191
186 260 08 14	191
186 260 12 14	191
186 260 13 14	191
186 260 14 14	191
180 260 07 15	207
120 260 20 16	188
121 260 05 20	179
180 260 10 20	179
180 260 12 20	179
121 260 00 21	187
180 260 00 21	187
180 260 03 21	187
180 260 06 21	187
180 260 03 24	177
180 260 06 24	177
120 260 03 25	176
186 260 00 28	196
186 260 01 28	196
121 260 18 33	209
180 260 11 33	208
180 260 12 33	208
180 260 16 33	208
180 260 21 33	208
180 260 22 33	208
180 260 25 33	208
180 260 26 33	209
120 260 10 37	195
120 260 18 37	195
120 260 21 37	198
120 260 22 37	195
120 260 23 37	195
120 260 24 37	198
120 260 25 37	195
136 260 00 37	176
180 260 02 37	204
186 260 00 37	195
180 260 02 39	201
180 260 03 39	201
180 260 04 44	180
180 260 08 44	180
180 260 09 44	180
120 260 04 45	181
186 260 11 45	183
186 260 01 50	195
	198
111 260 00 58	198
180 260 02 78	203
180 260 03 78	203
186 260 02 79	195
186 260 03 79	195
180 260 02 81	204
180 260 03 81	204
180 260 01 82	199
180 260 13 82	199
120 260 21 94	203
120 260 22 94	203
120 260 01 95	203
186 261 00 52	193
186 261 01 52	193
186 261 00 60	187
183 261 06 74	193
186 261 01 79	199
186 261 04 79	188
120 261 00 80	188
180 262 00 05	180
180 262 01 05	180
186 262 12 05	180
180 262 07 11	185
180 262 08 11	185
186 262 12 11	185
180 262 06 12	183
180 262 07 12	183
186 262 06 12	183
120 262 09 23	182
120 262 15 23	182
186 262 05 23	184
186 262 08 23	184
198 262 00 23	182
198 262 01 23	182
120 262 03 26	182
186 262 02 26	189
120 262 08 35	181
186 262 06 35	183
186 262 07 36	181
	183
186 262 14 36	183
121 262 00 40	182
	184
194 262 00 40	182
	184
186 262 08 45	189
186 262 04 51	179
136 262 04 52	186
136 262 05 52	186
136 262 06 52	180
136 262 07 52	180
136 262 08 52	180
136 262 09 52	186
120 262 11 62	184
120 262 12 62	184
120 262 13 62	184
120 262 14 62	185
120 262 15 62	185
120 262 16 62	183
120 262 17 62	183
120 262 18 62	183
120 262 19 62	183
120 262 20 62	183
120 262 23 62	181
186 262 01 62	185
186 262 02 62	185
186 262 03 62	185
186 262 04 62	185
186 262 05 62	185
186 262 06 62	186
186 262 07 62	186
186 262 08 62	186
186 262 00 66	179
186 262 01 73	189
120 262 00 81	184
136 262 00 94	179
180 263 02 10	178
180 263 04 10	178
180 263 05 10	178
180 263 01 13	177
180 263 03 13	177
180 263 04 13	177
121 263 00 23	177
136 263 00 23	177
186 263 00 30	176
120 263 03 50	176
120 263 08 52	178
120 263 14 52	178
120 263 15 52	178
120 263 16 52	178
136 263 00 52	178
136 263 01 52	178
136 263 02 52	178
136 263 03 52	178
180 264 01 30	186
180 264 02 30	186
180 264 03 30	186
180 264 00 31	188
180 264 01 31	188
180 264 01 32	188
153 264 00 55	188
186 265 00 01	196
186 265 07 01	196
186 265 00 02	196
186 265 03 02	196
136 265 02 04	198
136 265 04 04	197
136 265 05 04	197
136 265 00 07	197
180 265 01 07	197
183 265 00 46	193
136 265 02 47	193
136 265 00 48	193
136 265 00 51	197
	198
136 265 01 51	197
	198
136 265 02 51	197
	198
136 265 00 53	196
136 265 01 53	197
184 265 00 53	197
136 265 02 72	196
136 265 00 81	198
180 268 02 05	207
180 268 03 05	206
186 268 00 07	194
180 268 02 15	206
186 268 02 15	206
180 268 00 24	201
180 268 05 24	201
180 268 00 32	204
180 268 02 32	205
183 268 01 33	194
186 268 00 33	194
180 268 00 38	200
180 268 01 39	199
180 268 04 39	199
180 268 00 40	202
180 268 01 40	202
180 268 02 40	202
180 268 03 40	203
180 268 05 40	202
180 268 06 40	203
186 268 00 40	202
186 268 01 40	202
180 268 05 50	202
183 268 00 52	194
320 268 01 52	171
180 268 00 57	202
180 268 02 57	201
000 268 00 66	207
000 268 02 66	207
180 268 01 72	201
186 268 02 73	200
186 268 02 74	200
180 268 00 76	202
180 268 04 76	202
180 268 00 80	207
111 268 00 92	202
183 268 00 92	202
180 268 01 97	206
180 268 02 97	208
180 268 03 97	200
Gruppe Group 29	
120 290 25 16	213
180 290 04 16	213
180 290 01 18	211
180 290 04 18	211
120 290 04 20	461
180 290 04 21	214
180 290 05 21	215
120 290 12 22	219
120 290 13 22	219
120 290 10 23	218
120 290 11 23	218
180 290 04 23	218
180 290 01 30	213
120 290 00 33	214
180 290 00 33	214
120 290 07 34	216
121 290 09 39	221
180 290 04 39	221
120 290 03 46	215
136 290 00 67	220
120 291 00 51	217
120 291 02 88	217
120 291 03 88	217
120 291 03 97	219
120 292 01 04	216
120 292 02 04	216
180 292 00 04	216
180 292 00 32	318
180 292 01 32	318
120 292 05 50	211
	213
180 292 01 53	213
180 292 02 53	213
153 292 00 82	218
	219
180 292 00 82	218
186 292 02 82	218
319 292 00 82	218
	219
120 293 05 06	213
121 293 00 11	157
180 293 01 11	157
120 293 05 17	461
120 293 02 32	221

Teilnummern-Verzeichnis
Part Numbers Index

Teilnummer No. of spare part	Seite Page
121 293 08 40	222
180 293 04 40	222
120 293 01 43	215
180 293 00 76	221
120 293 01 88	214
120 293 02 88	214
120 293 03 88	214
Gruppe 30 Group 30	
180 300 09 20	225
180 300 10 20	225
180 300 07 30	226
180 300 18 30	226
180 300 00 32	227
180 300 01 32	227
127 300 00 86	226
180 301 04 01	223
180 301 06 01	223
180 301 10 01	223
180 301 06 15	226
121 301 00 18	223
180 301 00 18	223
183 301 00 18	223
180 301 02 40	206
180 301 00 97	226
120 302 02 01	372
120 302 04 01	227 729
120 302 08 01	837
180 302 00 14	225
180 302 00 72	227
Gruppe 31 Group 31	
136 310 00 08	394
120 310 01 57	394
120 310 02 57	394
120 310 02 63	394
120 310 03 63	394
120 310 04 63	394
120 315 04 04	394
Gruppe 32 Group 32	
180 320 02 30	231
180 320 05 30	231
180 320 02 31	235
180 320 05 31	235
120 320 04 44	234 235
180 320 00 44	234
180 320 01 44	234
180 320 01 59	237
180 321 10 04	229
180 321 13 04	229
180 321 14 04	229
180 321 15 04	229
180 321 17 04	229
180 321 18 04	229
180 321 07 07	229
120 322 00 84	229
180 323 00 00	231
180 323 01 00	231
180 323 03 00	231
180 323 05 00	231
120 323 00 44	230
000 323 08 53	232 237
000 323 10 53	237
000 323 03 62	232 235 237
000 323 04 62	235
000 323 07 62	232 237
000 323 08 62	232 237
000 323 09 62	236
000 323 11 62	232 237
120 323 00 67	230
181 323 00 68	230
180 323 00 83	233 236
181 323 00 84	230
000 323 12 85	232 235
000 323 12 85	237
120 323 06 85	233
121 323 01 85	229
180 323 01 85	233
180 323 03 85	236
180 323 04 85	233 236
105 324 00 04	233
105 324 01 04	233
121 324 12 04	234
121 324 13 04	234
180 324 15 04	233
180 324 16 04	233
180 324 26 04	234
180 324 27 04	234
180 324 28 04	233
180 324 29 04	233
180 325 03 15	234
180 325 04 15	234
180 325 01 44	234
180 325 00 52	234
000 326 43 00	236
121 326 01 00	235
180 326 01 00	236
180 326 02 00	236
180 326 04 00	235
180 326 01 68	233 236
Gruppe 33 Group 33	
180 330 07 03	249
180 330 08 03	249
180 330 11 03	251
120 330 04 07	247
120 330 05 07	247
120 330 06 07	247
180 330 00 07	245
180 330 01 07	245
180 330 00 08	245
180 330 01 08	240
180 330 22 20	241
180 330 23 20	240
180 330 30 20	241
180 330 31 20	243
120 330 13 25	243
180 330 07 25	239
180 330 06 42	239
180 330 07 42	250
120 330 04 48	250
120 330 05 48	250
180 330 04 48	250
180 330 05 48	251
180 330 10 48	251
180 330 11 48	253
120 330 01 55	254
120 330 00 56	389
180 330 00 56	389
120 330 01 57	245
120 330 09 61	468 468
121 330 01 83	389
180 330 00 83	389
120 330 01 87	249
180 330 12 98	239
180 330 13 98	239
180 330 14 98	240
180 330 15 98	240
180 330 18 98	239
180 330 19 98	239
180 330 20 98	240
180 330 21 98	240
120 331 00 72	468 468
120 331 01 75	389
120 331 02 75	389
180 331 00 75	389
120 332 05 06	241
111 332 01 48	241
180 332 01 48	241
120 332 00 51	241
136 332 00 52	242
136 332 01 52	242
136 332 02 52	242
136 332 08 52	242
136 332 09 52	242
136 332 10 52	242
120 332 01 59	244
120 332 02 60	241
120 332 01 62	241
120 332 02 62	241
120 333 04 09	242
120 333 05 09	242
180 333 00 09	242
180 333 01 09	242
120 333 00 30	247
120 333 03 30	247
120 333 04 30	247
180 333 00 30	246
111 333 04 48	246
111 333 05 48	246
120 333 02 48	248
120 333 03 48	248
120 333 05 48	248
180 333 01 48	246
120 333 04 53	253 254
120 333 19 65	253 253
180 333 01 65	253
180 333 02 65	253
180 333 03 65	253
180 333 04 65	253
180 333 05 65	253 254
181 333 01 65	239
186 333 00 65	252
120 333 00 71	252
120 333 00 73	249
120 333 03 74	248
120 333 04 74	247
120 333 01 80	246 248
181 333 01 80	247 248
120 334 03 15	244
180 334 00 62	244
180 334 01 62	244
180 334 01 64	244
120 334 07 72	244
180 334 00 82	243
180 334 01 82	243
180 338 01 15	249
180 338 03 15	251
120 338 00 57	250 358
120 338 00 63	249
180 338 00 63	251
120 338 01 97	250 358
180 338 02 97	251 358
180 338 03 97	251 358
Gruppe 35 Group 35	
180 350 10 00	255
180 350 12 00	255
180 350 13 00	255
180 350 14 00	255
180 350 13 10	268
180 350 14 10	268
180 350 19 10	268
180 350 22 10	268
180 350 05 13	265
180 350 07 13	266
180 350 08 13	265 266
180 350 32 19	264
180 350 39 19	263
180 350 44 19	263
180 350 45 19	263
180 350 01 20	255
180 350 05 23	257
180 350 06 23	257
180 350 00 29	274
180 350 01 29	274
180 350 07 32	274
180 350 08 32	274
180 350 09 32	274
120 350 06 33	467

Teilnummern-Verzeichnis
Part Numbers Index

Teilnummer No. of spare part	Seite Page
180 350 01 33	467
180 350 03 33	467
180 350 02 39	258
128 350 00 40	258
180 350 03 40	258
180 350 04 40	258
180 350 01 45	260
120 350 00 66	260
128 350 00 67	275
180 350 01 67	275
111 350 02 75	278
180 350 08 75	273
120 350 04 83	393
180 350 00 83	392
180 350 01 83	392
180 350 03 83	392
136 350 01 90	198
180 350 02 90	263
180 351 04 40	276
180 351 05 40	276
180 351 12 40	392
180 351 13 40	276
180 351 14 40	276
180 351 15 40	392
180 351 03 43	277
180 351 07 44	277
180 351 10 45	275
180 351 00 48	277
180 351 01 50	263
180 351 03 51	272
180 351 05 52	270
180 351 13 52	271
180 351 14 52	270 271
180 351 15 52	271
180 351 16 52	271
180 351 17 52	271
180 351 18 52	271
180 351 19 52	271
180 351 20 52	271
180 351 27 52	271
180 351 28 52	271
180 351 29 52	271
180 351 30 52	271
180 351 31 52	272
180 351 32 52	272
180 351 01 53	270
180 351 06 53	277
180 351 11 53	273
180 351 14 53	270
180 351 15 53	270
180 351 16 53	270
180 351 17 53	270
181 351 18 53	270
183 351 01 70	261
180 351 03 73	276
180 351 00 74	272
180 351 06 74	270
180 351 00 76	277
180 351 05 86	276
180 351 09 86	272
180 351 10 86	275
180 351 01 96	276
180 352 00 40	274
111 352 00 65	278
120 352 07 65	274
120 352 08 65	278
180 352 00 65	278
110 352 00 67	278
120 352 05 67	278
180 352 01 67	278
120 352 00 72	278
180 352 01 72	278
180 352 02 72	278
180 352 03 72	278
120 352 05 76	275
120 352 06 76	275
180 353 05 01	257
180 353 03 08	260
180 353 00 14	258
183 353 00 14	258
128 353 00 15	258
180 353 05 15	257
180 353 07 15	258
180 353 08 15	257
180 353 09 15	258
180 353 00 21	258
136 353 05 24	258
180 353 00 24	258
180 353 06 25	259
180 353 08 25	259
180 353 00 40	260
180 353 00 48	246
180 353 01 48	260
120 353 24 52	261
120 353 26 52	261
120 353 28 52	261
120 353 30 52	261
120 353 32 52	261
120 353 34 52	261
120 353 36 52	261
120 353 38 52	262
120 353 40 52	262
120 353 42 52	262
120 353 44 52	262
120 353 45 52	262
180 353 30 52	267
180 353 31 52	267
180 353 33 52	267
180 353 35 52	267
180 353 37 52	267
180 353 39 52	267
180 353 41 52	267
180 353 43 52	267
180 353 45 52	267
180 353 47 52	267
180 353 49 52	267
180 353 10 62	257
180 353 11 62	257
180 353 12 62	257
180 353 13 62	257
180 353 14 62	257
180 353 00 63	260
180 353 01 73	259
180 353 02 73	259
180 353 03 73	259
180 353 05 73	259
180 353 08 73	259
183 353 03 73	269
136 353 02 74	258
180 353 00 76	267
180 357 00 13	265
120 357 01 14	265
153 357 00 26	269
180 357 00 52	265
180 357 01 52	265
188 357 00 52	265
120 357 00 58	307
180 357 00 74	268
120 357 01 79	307
110 357 01 91	266
180 357 04 91	266
180 357 05 91	266
Gruppe Group 40	
180 400 08 02	279
183 400 04 02	279
180 400 01 25	283
180 400 02 25	283
180 400 04 26	279
183 400 02 26	279
186 400 01 26	279
188 400 00 26	281
186 400 17 94	282
186 400 18 94	282
186 400 19 94	282
186 400 20 94	282
186 400 21 94	282
186 400 22 94	282
186 400 23 94	282
186 400 24 94	282
186 400 25 94	282
186 400 26 94	282
186 400 27 94	282
186 400 28 94	282
186 400 29 94	282
186 400 30 94	282
186 400 31 94	282
000 401 03 13	281
180 401 00 23	283
183 401 01 27	281
110 401 01 28	283
120 401 01 71	243 268
120 401 01 71	268
120 401 02 71	243 279 281
180 401 00 74	281
000 401 01 82	281
120 401 01 83	281
110 401 09 94	282
110 401 10 94	282
110 401 11 94	282
110 401 12 94	282
110 401 13 94	282
110 401 14 94	282
110 401 15 94	282
110 401 16 94	283
110 401 17 94	283
110 401 18 94	283
110 401 19 94	283
120 403 00 02	284
136 403 03 02	728
Gruppe Group 41	
180 410 11 01	287
180 410 14 01	287
180 410 17 01	287
180 410 18 01	287
180 410 19 01	287
180 410 14 02	288
180 410 18 02	288
180 410 23 02	288
180 410 24 02	288
180 410 28 02	288
180 410 29 02	288
180 410 08 03	285
180 410 10 03	285
180 410 11 03	285
180 410 12 03	285
180 410 16 03	285
180 410 17 03	285
180 410 19 03	285
180 410 20 03	285
180 410 21 03	285
180 410 22 03	285
180 410 02 06	285
180 410 03 06	285
111 410 01 30	292
186 410 04 30	292
186 410 06 30	292
111 410 00 31	287 290
180 410 01 31	287 290
180 410 03 31	287 290
180 410 03 39	293
180 411 06 15	293
184 411 00 17	292
136 411 00 18	292
136 411 01 18	292
186 411 09 45	289
120 411 00 60	293
180 411 02 62	294
186 411 01 71	293
186 411 05 71	293
111 411 00 76	292
180 411 00 76	292
180 413 01 01	289
180 413 02 01	289
180 413 01 12	293
180 413 02 12	293
180 413 00 51	289
180 413 01 51	289
120 413 05 61	294
121 413 00 61	294
Gruppe Group 42	
121 420 00 05	245
120 420 10 12	340
180 420 16 16	295
180 420 17 16	295
180 420 22 16	295

Teilnummern-Verzeichnis
Part Numbers Index

Teilnummer No. of spare part	Seite Page
180 420 23 16	295
180 420 12 17	305
180 420 13 17	305
000 420 50 18	310
000 420 72 18	299
000 420 73 18	299
000 420 93 18	310
001 420 04 18	310
001 420 05 18	310
001 420 15 18	299
001 420 16 18	299
001 420 33 18	299
001 420 34 18	299
180 420 04 18	299
180 420 05 18	299
121 420 00 20	297
180 420 09 20	297
180 420 16 20	306
180 420 17 20	305
180 420 18 20	305
180 420 19 20	297
180 420 26 20	297
180 420 04 26	331
180 420 05 26	332
180 420 06 26	331
180 420 07 26	332
180 420 08 26	331
180 420 09 26	332
120 420 02 27	366
	372
	404
	405
180 420 01 28	321
180 420 03 28	321
180 420 04 28	333
180 420 08 28	302
180 420 09 28	321
180 420 10 28	333
180 420 11 28	321
180 420 12 28	321
180 420 13 28	321
180 420 03 29	333
180 420 07 29	301
180 420 08 29	301
180 420 10 29	333
180 420 01 30	336
180 420 02 30	336
180 420 03 30	336
180 420 04 30	336
180 420 02 32	334
180 420 04 32	334
180 420 05 32	334
180 420 06 32	334
180 420 00 35	334
180 420 01 37	335
180 420 00 42	307
180 420 01 42	307
000 420 07 55	329
	334
000 420 08 55	301
	311
000 420 10 55	317
180 420 00 74	312
180 420 01 76	341
180 420 02 85	340
180 420 05 85	337
180 420 06 85	341
180 420 08 85	341
180 420 09 85	340
120 420 02 86	455
180 420 04 86	340
180 420 01 86	336
120 420 17 88	337
180 420 01 88	337
180 420 00 90	313
180 420 01 90	313
180 420 03 90	313
180 420 04 90	313
180 420 06 90	341
120 420 05 91	341
180 421 08 01	269
180 421 05 10	297
	305
	306
180 421 07 10	297
	305
	306
110 421 02 18	303
180 421 03 18	302
180 421 05 18	302
180 421 00 32	297
	306
180 421 01 37	297
120 421 02 56	303
120 421 03 56	303
120 421 04 56	303
120 421 05 56	303
180 421 02 71	295
180 421 03 71	298
	306
180 421 06 71	305
180 421 00 74	298
000 421 00 83	311
000 421 16 83	300
000 421 18 83	311
000 421 19 83	311
000 421 21 83	311
000 421 00 86	311
000 421 05 86	300
000 421 00 87	311
000 421 08 87	301
	311
	317
	329
	334
000 421 10 87	300
000 421 16 87	300
000 421 04 88	312
000 421 09 88	300
180 421 02 88	312
180 421 03 88	312
186 421 00 88	300
198 421 00 88	300
198 421 01 88	300
000 421 06 89	311
000 421 14 89	299
000 421 19 89	311
000 421 09 90	310
000 421 10 90	299
000 421 11 90	310
180 423 05 50	306
120 423 01 56	308
180 423 02 71	305
180 423 02 74	308
183 423 06 74	308
000 423 01 84	329
000 423 02 84	329
000 423 09 86	311
000 423 09 89	311
136 423 00 92	309
120 427 01 15	350
187 427 00 19	340
180 427 05 41	455
180 427 06 41	455
120 427 00 42	313
	337
	339
120 427 04 50	340
180 427 00 52	337
187 427 00 52	313
	337
	339
187 427 01 53	313
	337
	339
120 427 03 74	340
180 427 01 74	337
183 427 03 74	339
180 427 01 81	339
180 427 06 81	339
120 427 00 86	337
181 427 00 91	173
000 428 24 24	334
000 428 00 26	329
000 428 01 26	330
000 428 07 26	302
	312
000 428 07 30	329
000 428 12 30	317
000 428 01 32	318
000 428 29 35	333
000 428 30 35	335
000 428 31 35	335
000 428 03 73	333
	335
	335
000 429 05 37	334
000 429 09 37	321
000 429 10 37	321
180 429 00 41	95
Gruppe 43 Group	
000 430 49 01	315
000 430 72 01	315
000 430 90 01	315
180 430 00 02	319
180 430 01 02	319
180 430 01 10	330
180 430 17 11	320
180 430 18 11	320
180 430 02 29	173
000 430 14 30	324
000 430 15 30	324
000 430 19 30	324
000 430 21 30	324
000 430 00 68	328
000 430 06 81	315
000 430 08 81	327
000 430 02 83	327
000 430 03 83	315
000 430 04 83	327
000 430 07 83	315
000 431 12 02	320
000 431 07 33	319
000 431 08 33	320
000 431 00 34	319
	320
000 431 01 35	319
000 431 03 35	317
000 431 02 40	319
000 431 07 40	319
180 431 04 40	465
180 431 05 40	465
180 431 02 62	390
180 431 03 62	390
000 431 02 65	329
	334
000 431 05 71	321
000 431 20 76	317
000 431 14 85	315
000 431 15 85	315
000 431 26 86	317
000 431 32 86	315
000 431 33 86	317
000 431 41 86	315
000 431 42 86	317
000 431 05 91	317
000 431 14 92	317
000 431 41 93	315
000 435 02 05	327
000 435 03 05	326
000 435 04 05	327
000 435 05 05	326
000 435 01 07	325
000 435 03 07	326
000 435 04 07	326
000 435 03 12	328
000 435 03 12	328
000 435 06 33	328
180 435 11 40	330
180 435 14 40	330
000 435 02 72	325
000 435 03 72	327
000 435 00 76	328
000 435 04 80	327
000 435 05 80	325
000 435 06 80	328
000 435 11 82	329
000 435 15 82	172
	332
000 435 02 83	325
000 435 05 84	328
000 435 06 84	326
000 435 08 84	327
000 435 03 86	326
000 435 04 86	325
000 435 05 86	325
000 435 06 86	326
000 435 00 89	327
Gruppe 46 Group	
120 460 31 01	343
120 460 33 01	343
180 460 07 05	358
180 460 13 05	358
120 460 16 08	343
186 460 08 08	343
180 460 10 09	351
180 460 13 09	351
180 460 26 09	351
180 460 28 09	351
180 460 35 09	351
180 460 36 09	351
120 460 08 10	346
121 460 03 10	346

Teilnummer No. of spare part	Seite Page
186 460 01 11	344
186 460 02 11	344
186 460 03 11	344
186 460 05 15	345
180 460 31 16	348
180 460 35 16	349
180 460 42 16	348
180 460 45 16	350
180 460 73 16	348
180 460 83 16	348
180 460 87 16	349
180 460 91 16	350
180 460 02 19	357
180 460 03 19	357
180 460 03 26	348
180 460 07 26	349
180 460 14 26	349
180 460 18 26	350
180 460 30 26	348
180 460 38 26	349
180 460 53 26	349
180 460 55 26	349
120 460 04 35	239
180 460 00 37	355
180 460 02 37	355
180 460 05 37	355
180 460 06 37	355
120 460 24 38	357
120 460 25 38	357
180 460 00 40	353
180 460 02 40	354
186 460 03 40	353
189 460 00 40	354
187 460 01 44	355
187 460 02 44	355
120 460 02 45	353
189 460 02 45	353
181 460 04 46	353
120 460 02 65	356
180 460 02 65	350
000 460 00 66	359
000 460 05 66	359
186 461 07 05	344
120 461 04 06	344
120 461 01 08	345
120 461 05 80	344
000 462 03 23	356
180 462 00 23	418
180 462 03 23	350
000 462 00 32	356
120 462 01 37	344
120 462 02 37	344
121 462 00 46	346
183 462 00 46	346
120 462 05 50	343
120 462 06 50	343
120 462 07 50	343
120 462 08 50	343
120 462 01 60	351
120 462 02 60	351
000 462 02 70	356
000 462 00 72	356
000 462 01 74	356
000 462 01 75	356
120 462 01 85	345
180 462 01 89	350
000 462 02 93	356
180 462 03 96	207
180 462 05 96	203
180 462 06 96	207
180 462 08 96	203
180 463 03 01	346
180 463 04 01	346
120 463 02 33	358
120 463 02 50	357
000 463 07 56	359
121 463 00 96	359
120 464 04 01	352
120 464 05 01	352
120 464 06 01	352
153 464 00 23	354
181 464 00 24	441
181 464 01 24	734
181 464 00 28	354
000 464 00 39	353
180 464 00 62	354
182 464 00 62	354
181 464 00 71	353
153 464 00 72	354
181 464 01 86	354
000 464 00 90	354
181 464 00 90	354
Gruppe 47 Group 47	
180 470 08 01	361
180 470 09 01	361
180 470 11 01	361
180 470 13 01	361
180 470 00 14	371
180 470 01 14	371
180 470 03 14	371
120 470 01 21	363
180 470 00 21	364
120 470 03 25	366
180 470 01 25	366
180 470 01 48	393
180 470 01 70	370
180 470 02 70	369
180 470 03 70	370
180 470 04 70	370
180 470 05 70	369
180 470 06 70	370
180 470 07 70	370
180 470 08 70	370
180 470 09 70	370
180 470 10 70	370
180 470 06 81	467
120 470 01 86	363
120 471 23 15	364
180 471 01 15	364
180 471 04 15	364
180 471 00 20	361
120 471 00 22	363
120 471 06 35	365
186 471 01 80	361
120 471 02 81	365
120 471 03 81	365
120 471 04 81	365
136 476 00 26	370
184 476 00 26	364
189 476 00 26	370
189 476 01 26	370
120 476 08 46	393
180 476 04 46	372
Gruppe 49 Group 49	
121 490 02 15	376
180 490 04 15	376
180 490 07 15	376
180 490 02 20	375
180 490 06 20	375
180 490 00 30	381
180 490 01 30	382
180 490 02 30	381
180 490 03 30	382
121 490 15 35	378
180 490 03 35	375
120 490 00 40	379
121 491 02 01	376
121 491 03 01	376
180 491 02 01	376
180 491 04 01	376
180 491 05 01	376
180 491 06 01	376
180 492 00 02	375
180 476 04 46	393
180 476 08 46	393
180 476 01 84	372
000 476 06 90	367
000 477 76 01	367
000 477 81 01	368
000 477 36 15	367
000 477 50 15	368
000 477 07 16	367
000 477 14 16	369
000 477 03 18	368
000 477 09 18	368
000 477 13 18	369
180 477 01 20	467
000 477 05 60	367
000 477 10 60	368
000 477 16 80	367
000 477 26 80	368
000 477 27 80	368
000 477 28 80	368
000 477 29 80	368
Gruppe 50 Group 50	
180 500 03 03	383
000 500 05 40	383
120 500 00 85	385
180 500 00 91	387
180 500 01 91	387
000 501 00 15	383
186 501 01 15	383
136 501 00 54	38
	365
000 501 01 81	383
120 504 01 40	385
120 504 01 82	383
120 504 00 84	385
000 505 20 01	387
180 492 01 02	375
180 492 02 02	375
180 492 03 02	375
180 492 04 02	375
000 492 02 14	378
180 492 00 14	378
180 492 01 14	378
180 492 02 14	378
180 492 04 16	378
180 492 05 16	378
120 492 01 17	377
180 492 00 17	377
120 492 01 18	379
	380
	381
180 492 02 18	156
180 492 05 30	382
180 492 00 40	377
153 492 01 81	377
120 492 04 82	379
120 492 04 82	381
120 492 00 83	380
	381
Gruppe 52 Group 52	
180 520 03 75	390
180 520 04 75	391
180 520 05 75	390
180 520 06 75	391
180 520 10 75	390
180 520 11 75	391
136 520 02 82	661
136 520 02 82	795
	804
120 524 02 12	391
180 524 02 33	222
180 524 03 33	390
180 524 04 33	390
180 524 00 74	391
180 524 00 76	391
187 527 00 72	837
136 527 00 85	840
Gruppe 54 Group 54	
180 540 00 04	757
180 540 01 04	757
180 540 02 04	757
180 540 03 04	757
180 540 05 05	400
180 540 06 05	400
180 540 07 05	400
180 540 08 05	401
180 540 09 05	400
180 540 10 05	400
180 540 11 05	400
180 540 12 05	401
180 540 00 07	401
180 540 01 07	402
180 540 02 07	402
180 540 03 07	402
180 540 08 07	402
180 540 09 07	402
180 540 00 08	403

Teilnummern-Verzeichnis
Part Numbers Index

Teilnummer No. of spare part	Seite Page
121 510 17 09	425
180 540 00 09	352
180 540 02 09	440
180 540 04 09	401
180 540 07 09	401
180 540 08 09	401
180 540 09 09	401
180 540 16 09	418
180 540 17 09	418
180 540 18 09	352
180 540 19 09	430
180 540 20 09	430
189 540 04 09	352
111 540 00 23	398
121 540 01 23	398
128 540 00 30	399
180 540 01 30	399
120 540 08 31	442
180 540 00 31	399
180 540 04 31	399
120 540 17 38	403
180 540 07 38	201
180 540 08 38	441
180 540 16 38	445
180 540 17 38	445
180 540 18 38	445
180 540 19 38	444
180 540 20 38	444
180 540 21 38	445
180 540 22 38	445
180 540 29 38	402
180 540 30 38	411
180 540 31 38	403
191 540 01 38	440
198 540 00 38	347
180 540 00 39	442
180 540 02 39	441
136 540 04 41	404
180 540 01 41	439
180 540 02 41	438
186 540 03 41	404
153 540 00 42	347
180 540 03 42	444
120 540 00 44	413 729 739
120 540 02 44	743
180 540 01 44	413
180 540 00 50	412
180 540 03 50	412
180 540 04 50	412
180 540 09 50	412
000 540 12 56	760
000 540 18 56	750
000 540 27 56	750
120 540 00 58	753
121 540 00 59	422
121 540 02 59	423
128 540 00 59	423
121 540 02 59	423
128 540 00 59	423
136 540 02 59	422
120 540 05 60	420
120 540 06 60	421
128 540 05 60	421
128 540 07 60	421
180 540 03 60	420
180 540 06 60	420
180 540 08 60	419
180 540 09 60	420
180 540 10 60	419
180 540 11 60	420
180 540 12 60	420
180 540 13 60	420
180 540 14 60	420
180 540 15 60	420
180 540 05 73	431
180 540 06 73	431
000 541 12 01	398 440
000 541 21 01	440
000 541 46 01	398
000 541 58 01	398
120 541 01 24	398
180 542 06 01	414
180 542 07 01	413
180 542 13 01	414
180 542 14 01	414
180 542 16 01	414
180 542 17 01	413
000 542 50 02	414
000 542 63 02	414
000 542 35 03	415
000 542 38 03	415
180 542 01 04	367
001 542 33 05	414
001 542 34 05	414
002 542 25 06	414
002 542 26 06	414
002 542 27 06	414
002 542 28 06	414
180 542 03 07	423
180 542 04 07	424
180 542 07 07	423
180 542 08 07	424
180 542 02 11	415
000 542 73 17	361
000 542 80 17	164
000 542 15 19	425 429 444
000 542 24 19	440
000 542 27 19	425 429 431 444
000 542 33 20	426
000 542 34 20	427
001 542 09 20	427
001 542 10 20	427
000 542 05 24	440
180 542 00 39	415
128 542 00 47	420
180 542 01 80	415
000 542 09 99	431
000 542 10 99	431
000 542 11 99	431
000 544 05 02	744
000 544 14 02	744
000 544 18 02	744
000 544 19 02	744
000 544 20 02	744
000 544 25 02	750
000 544 31 02	744
000 544 32 02	744
000 544 39 02	744
000 544 44 02	744
000 544 49 02	744
000 544 30 06	764
000 544 31 06	764
000 544 32 06	765
000 544 33 06	765
180 544 01 15	766
000 544 06 23	753
000 544 07 23	753
000 544 00 29	751
000 544 24 30	752
000 544 25 30	733
000 544 26 30	733
000 544 29 30	752
000 544 23 32	418
000 544 30 32	735
000 544 33 32	735
000 544 39 32	735
000 544 55 32	735
180 544 01 38	431
000 544 00 74	748
000 544 01 74	748
000 544 02 74	748
000 544 02 76	749
000 544 11 80	746
000 544 22 80	764
000 544 24 80	765
000 544 28 80	746
000 544 32 80	753
000 544 50 80	757
000 544 51 80	733
000 544 54 80	734
000 544 56 80	753
000 544 01 86	750
000 544 03 86	749
000 544 09 89	745
000 544 26 89	750
000 544 27 89	750
000 544 29 89	745 745
000 544 38 89	745
000 544 40 89	765
000 544 41 89	764
000 544 42 89	745
000 544 45 89	752
000 544 88 89	750
000 544 91 89	745
000 544 92 89	745
000 544 10 90	745
000 544 27 90	745
000 544 29 90	764
000 544 38 90	745
000 544 40 90	765
000 544 41 90	765
000 544 42 90	764
000 544 44 90	745
000 544 45 90	746
000 544 72 90	752
000 544 80 90	757
000 544 81 90	746
000 544 87 90	746
000 544 93 90	733
000 544 94 90	733
000 544 96 90	752
000 544 99 90	746
001 544 09 90	746
000 544 03 91	746
000 544 05 91	764
000 544 11 91	765
000 544 14 91	746
000 544 16 01	746
000 544 19 91	765
000 544 21 91	749
000 544 23 91	746
000 544 03 92	747
000 544 10 92	764
000 544 16 92	747
000 544 18 92	765
000 544 22 92	747
000 544 34 92	747
000 544 37 92	747
000 544 40 92	748
000 544 41 92	748
000 544 49 92	748
000 544 05 93	747
000 544 06 93	747
000 544 12 93	765
000 544 17 93	747
000 544 18 93	765
000 544 31 93	748
000 544 32 93	748
000 544 06 94	749
000 544 18 94	762 763
000 544 18 94	763
000 544 19 94	753 753
000 544 36 94	758
000 544 37 94	749
000 544 38 94	749
000 544 02 97	750
000 544 03 97	758
000 544 05 97	750
000 545 03 01	426
000 545 02 03	412
000 545 02 06	193
000 545 06 06	193
000 545 17 09	423
000 545 22 09	318 423
000 545 06 11	413 729 739
000 545 10 11	431
000 545 19 11	729
000 545 36 11	167
000 545 45 11	167
000 545 04 12	423
000 545 07 14	417
000 545 17 14	417
000 545 68 15	430
000 545 69 15	430
000 545 07 19	415 416
000 545 11 19	430
183 545 00 19	415 416
000 545 10 24	417
000 545 38 24	417
000 545 39 24	417
000 545 76 24	417
000 545 82 24	429
000 545 91 24	418
001 545 [illegible] 24	429
000 545 05 25	426
000 545 06 28	401
000 545 19 28	749
000 545 09 31	416
120 545 01 37	753
120 545 02 37	413

Teilnummer No. of spare part	Seite Page
120 545 02 37	416
	729
	740
180 545 00 37	417
180 545 01 37	418
180 545 02 37	417
	418
180 545 03 37	418
	418
000 545 02 38	429
	429
120 545 01 40	418
136 545 01 58	423
120 545 00 72	413
	416
	729
	739
120 545 02 72	743
120 545 03 72	417
186 545 02 72	417
186 545 03 72	413
	416
198 545 05 72	729
120 545 01 76	355
000 545 00 78	429
000 545 00 80	401
186 545 02 89	412
000 545 00 97	429
120 546 00 02	440
180 546 00 02	428
000 546 00 35	206
	441
000 546 02 35	403
	428
	441
111 546 00 35	399
136 546 00 35	399
159 546 00 37	119
000 546 04 38	442
000 546 06 41	405
000 546 17 41	405
000 546 18 41	204
	405
	732
000 546 19 41	405
	751
000 546 35 41	405
000 546 43 41	753
000 546 00 42	406

Teilnummer No. of spare part	Seite Page
180 546 00 43	403
120 546 00 81	409
180 546 04 81	443
120 546 01 82	409
Gruppe Group 58	
180 580 00 03	447
136 580 00 10	448
110 580 00 93	448
183 580 01 93	448
000 581 01 17	447
198 581 00 26	448
120 581 00 46	447
180 581 04 46	447
120 581 00 60	447
120 581 06 65	447
000 581 00 67	448
000 581 00 86	448
000 583 35 15	447
000 583 51 15	447
000 583 03 47	448
000 583 05 47	448
000 584 05 21	449
186 585 00 01	447
Gruppe Group 61	
30 120 610 01 09	457
30 180 610 02 09	457
30 180 610 03 09	462
30 180 610 04 09	462
10 120 610 01 10	456
10 120 610 02 10	456
10 120 610 08 10	456
10 180 610 01 10	461
10 180 610 02 10	462
10 120 610 00 12	456
10 180 610 01 13	456
10 180 610 02 13	457
30 180 610 01 13	456
30 180 610 02 13	457
10 120 610 00 16	463
10 120 610 01 16	463
31 120 610 00 16	463

Teilnummer No. of spare part	Seite Page
10 180 610 01 17	459
10 180 610 00 18	459
10 180 610 01 18	459
30 180 610 02 18	459
30 180 610 03 18	459
30 180 610 01 21	463
30 180 610 02 21	463
10 120 610 00 25	463
30 180 610 00 29	932
10 180 610 00 31	456
	469
30 180 610 00 33	463
10 120 610 00 36	459
10 120 610 00 37	465
10 120 610 01 37	465
10 120 610 00 38	463
10 180 610 00 39	460
40 121 610 00 39	460
30 180 610 01 43	457
30 180 610 02 43	457
30 180 610 04 43	457
10 180 610 01 53	468
10 180 610 02 53	468
10 180 610 03 53	468
10 180 610 04 53	468
10 180 610 05 53	468
10 180 610 00 57	455
10 180 610 00 58	462
10 120 610 01 62	462
10 120 610 02 62	463
30 180 610 00 62	463
10 120 610 08 66	465
30 180 610 03 66	466
30 180 610 04 66	467
40 121 610 00 67	455
10 120 610 03 75	464
10 120 610 04 75	464
10 120 610 05 75	465
10 120 610 07 75	465
10 120 610 08 75	465
10 180 610 11 77	458
10 180 610 12 77	458
10 180 610 17 77	458
10 180 610 19 77	460
10 180 610 21 77	460
10 180 610 22 77	461
10 180 610 23 77	458

Teilnummer No. of spare part	Seite Page
10 180 610 27 77	458
10 180 610 27 77	458
10 180 610 29 77	460
10 180 610 30 77	461
10 180 610 31 77	460
10 180 610 32 77	461
30 180 610 01 77	458
30 180 610 02 77	458
30 180 610 04 77	458
30 180 610 05 77	460
30 180 610 06 77	461
30 180 610 07 77	460
30 180 610 08 77	461
30 180 610 10 77	458
30 180 610 11 77	458
30 180 610 12 77	458
30 180 610 13 77	460
30 180 610 14 77	461
30 180 610 15 77	460
30 180 610 16 77	461
180 610 01 79	466
180 610 02 79	466
10 180 610 01 79	466
10 180 610 02 79	466
10 180 610 06 79	466
10 180 610 07 79	466
30 180 611 05 16	466
30 180 611 06 16	466
30 180 611 07 16	469
30 180 611 08 16	469
10 120 611 03 20	461
10 120 611 04 20	462
10 180 611 09 21	462
10 180 611 10 21	462
10 180 611 11 21	457
10 180 611 12 21	457
10 180 611 01 22	457
10 180 611 02 22	457
10 180 611 06 22	457
10 180 611 09 22	462
10 180 611 10 22	462
10 120 611 00 28	465
10 120 611 00 33	462
30 180 611 00 33	462
10 120 611 02 47	459
30 180 611 01 47	459
10 180 612 00 15	460

Teilnummer No. of spare part	Seite Page
10 180 612 01 21	455
10 180 612 02 21	455
10 120 612 00 23	456
10 120 612 00 31	459
	465
10 180 612 00 43	456
10 180 612 01 43	456
10 180 612 08 71	459
10 180 612 01 82	468
10 180 612 02 82	468
10 180 612 03 82	468
10 180 612 04 82	469
10 180 612 05 82	469
30 180 616 05 12	470
30 180 616 06 12	470
10 180 616 07 15	459
10 180 616 08 15	459
30 180 616 01 35	469
30 180 616 02 35	469
30 180 616 01 38	469
30 180 616 02 38	469
10 180 616 01 67	463
10 180 616 02 67	464
10 180 616 03 67	464
10 180 616 04 67	464
30 180 616 01 67	464
30 180 616 02 67	464
30 180 616 03 67	464
30 180 616 04 67	464
10 120 616 07 69	466
10 120 616 08 69	466
30 180 616 01 69	467
30 180 616 02 69	467
10 120 616 01 70	455
10 120 616 02 70	455
10 180 616 00 70	455
30 180 616 01 71	466
30 180 616 02 71	466
30 180 616 03 71	466
10 180 616 14 73	461
10 120 616 00 76	469

Teilnummer No. of spare part	Seite Page
Gruppe Group 62	
128 620 01 05	471
128 620 02 05	471
128 620 03 05	471
128 620 04 05	471
10 180 620 00 05	471
10 180 620 02 05	471
10 180 620 05 05	471
10 180 620 06 05	471
30 180 620 00 05	471
30 180 620 01 05	471
10 120 620 05 06	474
30 180 620 00 08	471
30 180 620 02 08	473
30 180 620 03 08	473
30 180 620 04 08	473
30 180 620 05 08	473
30 180 620 06 08	471
30 180 620 00 09	481
10 120 620 01 11	475
10 120 620 02 11	475
10 120 620 05 11	475
10 120 620 06 11	475
10 180 620 00 12	476
30 180 620 03 12	477
10 120 620 07 16	475
10 120 620 08 16	475
10 120 620 09 16	475
10 120 620 10 16	475
128 620 00 18	478
10 180 620 00 18	478
10 180 620 01 19	474
10 180 620 02 19	474
10 180 620 03 19	474
10 180 620 04 19	474
30 180 620 00 19	474
30 180 620 01 19	473
30 180 620 02 19	473
30 180 620 03 19	473
30 180 620 04 19	473
30 180 620 05 19	474
10 180 620 01 48	476
10 180 620 02 48	476
10 180 620 03 48	476

Teilnummern-Verzeichnis.
Part Numbers Index

Teilnummer No. of spare part	Seite Page
10 180 620 04 48	476
10 180 620 00 53	473
	473
10 180 620 01 53	473
	473
10 180 620 03 61	475
10 180 620 04 61	475
10 180 620 05 61	475
10 180 620 06 61	475
30 180 620 01 61	476
30 180 620 02 61	476
30 180 620 03 61	476
30 180 620 04 61	476
10 180 620 00 70	476
10 120 620 01 71	474
10 120 620 02 71	474
10 120 620 05 71	474
10 120 620 06 71	474
10 120 620 08 71	474
10 180 620 01 72	477
10 180 620 02 72	477
30 180 621 03 10	478
30 180 621 04 10	478
10 120 621 01 13	477
10 120 621 02 13	477
10 120 621 03 13	477
10 120 621 04 13	477
10 120 621 01 16	477
10 120 621 02 16	477
10 180 621 01 16	477
10 180 621 02 16	477
120 621 01 17	475
120 621 02 17	475
180 622 00 30	478
180 622 01 30	478
30 180 622 00 30	478
30 180 622 02 30	478
10 180 626 01 22	478
10 180 626 02 22	478
10 180 626 01 46	476
10 180 626 02 46	476

Teilnummer No. of spare part	Seite Page
Gruppe 64 Group 64	
10 120 640 00 05	483
10 120 640 04 05	483
10 120 640 05 05	483
10 180 640 00 05	483
30 180 640 00 05	483
30 180 640 02 05	483
30 180 640 01 12	486
30 180 640 02 12	486
30 180 640 03 12	486
30 180 640 04 12	486
30 180 640 00 16	488
30 180 640 02 16	488
30 180 640 00 31	487
30 180 640 02 46	487
30 180 640 00 47	487
30 180 640 01 50	487
30 180 640 02 50	487
30 180 640 03 50	490
30 180 640 04 50	490
30 180 640 01 51	488
10 120 640 01 59	483
10 120 640 02 59	483
10 120 640 07 59	483
10 120 640 08 59	483
10 120 640 09 59	483
10 180 640 01 59	483
10 180 640 02 59	483
30 180 640 01 61	488
30 180 640 02 61	488
10 120 640 01 66	484
10 120 640 02 66	484
10 120 640 01 70	484
10 120 640 02 70	484
30 180 640 01 70	485
30 180 640 02 70	485
30 180 640 03 70	485
30 180 640 04 70	485
10 120 640 00 71	488
30 180 640 00 71	489
30 180 640 01 71	489
30 180 640 02 71	489
30 180 640 03 71	489
30 180 640 01 72	489

Teilnummer No. of spare part	Seite Page
30 180 640 02 72	489
30 180 640 05 72	489
30 180 640 06 72	489
10 120 640 01 75	484
10 120 640 02 75	484
10 180 640 03 75	484
10 180 640 04 74	484
30 180 640 01 75	486
30 180 640 02 75	486
10 120 646 01 01	484
10 120 646 02 01	484
30 180 646 09 01	487
30 180 646 10 01	487
10 120 646 01 18	488
10 120 646 02 18	488
30 180 646 00 30	487
30 180 646 00 33	488
30 180 646 00 59	487
30 180 646 01 59	487
30 180 646 02 59	487
10 120 646 01 63	485
10 120 646 02 63	485
30 180 647 00 10	489
30 180 647 01 10	489
30 180 647 02 10	489
30 180 647 01 24	486
30 180 647 02 24	486
30 180 647 03 24	487
30 180 647 04 24	487
30 180 647 01 28	486
30 180 647 02 28	486
10 120 647 01 34	488
10 120 647 02 34	488
10 120 647 00 37	671
30 180 647 03 75	485
30 180 647 04 75	486
30 180 647 07 75	485
30 180 647 08 75	486
Gruppe 65 Group 65	
30 180 650 00 01	491
30 180 650 00 10	491
10 180 650 01 11	491

Teilnummer No. of spare part	Seite Page
10 180 650 02 11	491
30 180 650 01 11	491
30 180 650 02 11	491
30 180 650 01 24	491
30 180 650 02 24	491
180 650 00 70	495
10 180 650 00 70	491
10 180 650 03 70	494
10 180 650 08 70	494
30 180 650 00 70	493
30 180 650 04 70	495
30 180 650 01 71	493
30 180 650 02 71	495
10 120 650 01 72	493
	495
10 120 651 01 17	494
10 120 651 02 17	494
10 120 651 01 71	494
10 120 651 02 71	494
10 120 651 01 72	494
10 120 651 02 72	494
10 180 657 00 09	491
10 120 657 00 11	700
10 120 657 00 71	493
	495
10 180 657 00 71	493
Gruppe 67 Group 67	
30 180 670 00 16	500
180 670 05 51	499
180 670 06 51	499
10 180 670 05 51	497
10 180 670 06 51	497
10 180 670 09 51	499
10 180 670 10 51	499
30 180 670 00 51	499
30 180 670 01 51	499
30 180 670 08 51	498
30 180 670 09 51	497
30 180 670 12 51	498
30 180 670 14 51	497
10 120 671 00 10	497
30 180 671 00 10	497

Teilnummer No. of spare part	Seite Page
30 180 671 00 13	500
30 180 671 01 13	500
30 180 671 02 13	500
10 120 671 00 20	497
30 180 671 00 20	497
10 120 671 00 30	497
30 180 671 00 30	497
10 120 678 00 10	500
30 180 678 00 10	500
10 120 678 00 20	500
30 180 678 00 20	500
10 120 678 00 30	500
Gruppe 68 Group 68	
10 180 680 01 08	527
10 180 680 02 08	527
10 180 680 03 08	527
10 180 680 04 08	527
30 180 680 01 08	542
30 180 680 02 08	542
30 180 680 03 08	542
30 180 680 04 08	542
10 120 680 00 09	530
	547
10 120 680 01 09	530
	547
10 180 680 01 11	521
10 180 680 03 11	521
10 180 680 03 12	518
10 180 680 04 12	518
30 180 680 00 14	497
30 180 680 01 15	516
120 680 01 25	508
120 680 02 25	508
120 680 03 25	509
120 680 04 25	509
10 120 680 02 25	508
10 120 680 03 25	508
10 120 680 05 25	509
10 180 680 01 25	508
10 180 680 02 25	508
10 180 680 03 25	508
30 180 680 00 25	510

Teilnummer No. of spare part	Seite Page
30 180 680 01 25	509
30 180 680 02 25	509
30 180 680 03 25	510
30 180 680 06 25	510
30 180 680 07 25	509
30 180 680 08 25	509
10 120 680 01 28	507
10 120 680 02 28	507
10 120 680 03 28	507
10 120 680 04 28	507
10 120 680 11 28	508
10 120 680 12 28	508
10 120 680 13 28	508
10 120 680 14 28	508
10 120 680 06 29	516
10 120 680 14 29	516
10 120 680 15 29	516
10 120 680 18 29	511
10 120 680 19 29	511
10 180 680 21 29	516
10 180 680 22 29	516
10 180 680 23 29	511
10 180 680 24 29	511
30 128 680 00 38	541
30 180 680 00 38	541
30 180 680 01 38	541
30 180 680 02 38	541
30 180 680 03 38	541
30 180 680 04 38	541
30 180 680 01 40	543
30 180 680 02 40	543
30 180 680 03 40	543
30 180 680 04 40	543
30 180 680 09 40	543
30 180 680 10 40	543
10 180 680 00 41	532
30 180 680 00 41	544
30 180 680 01 41	545
30 180 680 02 41	545
30 180 680 01 43	547
30 180 680 02 43	547
30 180 680 03 43	547
30 180 680 04 43	547
30 180 680 00 44	545
30 180 680 01 44	545
30 180 680 03 44	545
30 180 680 04 44	545

Teilnummern-Verzeichnis
Part Numbers Index

Teilnummer No. of spare part	Seite Page
30 180 680 05 44	545
30 180 680 06 44	545
30 180 680 07 44	545
30 180 680 08 44	545
30 180 680 09 44	546
30 180 680 10 44	546
30 180 680 11 44	545
30 180 680 00 45	544
30 180 680 01 53	550
30 180 680 02 53	550
128 680 00 56	513
180 680 00 56	514
10 180 680 01 56	513
10 180 680 05 56	513
30 180 680 00 56	513
30 180 680 01 56	514
30 180 680 02 56	514
10 180 680 01 58	515
10 180 680 00 75	523
10 180 680 02 75	523
10 180 680 01 76	511
10 180 680 02 76	512
10 180 680 03 76	511
30 180 680 01 80	549
30 180 680 02 80	549
30 180 680 03 80	552
30 180 680 04 80	552
30 180 680 05 80	552
30 180 680 06 80	552
180 680 01 83	517
180 680 02 83	518
180 680 03 83	518
180 680 04 83	518
10 180 680 09 83	517
10 180 680 10 83	518
10 180 680 11 83	518
10 180 680 12 83	518
10 120 680 01 84	554
10 120 680 05 87	520
	524
10 120 680 06 87	520
	524
10 180 680 01 87	520
	524
10 180 680 02 87	520
	524
10 180 680 00 92	521
30 180 680 00 92	554
30 180 680 01 92	557
30 180 680 03 92	557
30 180 680 04 92	557
30 180 680 06 92	554
30 180 680 07 92	557
30 180 680 00 93	552
30 180 680 01 93	552
30 180 680 00 95	553
30 180 680 02 95	553
30 180 680 03 95	553
30 180 680 04 95	553
180 680 01 96	522
180 680 02 96	522
10 180 680 05 96	522
10 180 680 06 96	522
30 180 680 06 96	558
30 180 680 07 96	558
30 180 680 08 96	558
10 180 680 07 98	524
10 180 680 08 98	524
10 180 680 09 98	519
10 180 680 10 98	519
30 180 680 00 98	553
30 180 680 02 98	553
128 682 02 01	504
128 682 06 01	504
180 682 02 01	504
180 682 04 01	504
10 120 682 01 10	504
10 120 682 02 01	504
10 180 682 01 01	504
10 180 682 02 01	504
10 180 682 03 01	504
10 180 682 04 01	504
10 180 682 05 01	504
10 180 682 07 01	504
30 180 682 17 01	504
30 180 682 18 01	504
30 180 682 19 01	504
30 180 682 20 01	504
30 180 682 21 01	504
30 180 682 22 01	504
30 180 682 23 01	504
10 120 682 00 02	505
10 120 682 01 02	505
180 682 01 04	501
180 682 02 04	501
10 180 682 01 04	501
10 180 682 02 04	501
10 180 682 03 04	501
10 180 682 04 04	501
10 180 682 05 04	501
10 180 682 06 04	501
10 180 682 07 04	501
10 180 682 09 04	501
10 180 682 00 05	505
10 120 682 01 06	501
10 180 682 01 06	501
10 120 682 00 07	501
10 180 682 00 07	501
10 180 682 00 08	505
10 120 682 00 09	506
10 120 682 01 09	505
10 120 682 02 09	506
10 180 682 01 10	506
	932
10 120 682 02 13	501
10 180 682 00 13	505
10 180 682 01 13	501
10 180 682 02 13	505
10 120 682 00 14	501
120 682 00 16	504
10 120 682 00 16	504
10 120 682 00 41	506
10 120 682 02 41	506
10 120 682 00 51	516
30 180 683 06 18	542
180 684 01 02	529
180 684 02 02	529
180 684 07 02	543
180 684 08 02	543
180 684 09 02	543
180 684 10 02	543
180 684 11 02	543
180 684 12 02	544
180 684 13 02	543
180 684 14 02	544
180 684 15 02	543
180 684 16 02	543
180 684 17 02	544
180 684 18 02	544
10 180 684 01 02	528
10 180 684 02 02	528
10 180 684 03 02	528
10 180 684 04 02	528
10 180 684 05 02	529
10 180 684 06 02	529
10 180 684 07 02	529
10 180 684 08 02	529
10 180 684 09 02	529
10 180 684 10 02	529
10 180 684 11 02	529
10 180 684 12 02	529
10 180 684 13 02	529
10 180 684 14 02	529
120 684 00 04	531
	546
10 120 684 01 04	531
	546
120 684 01 05	530
	546
120 684 02 05	530
180 684 02 05	546
10 120 684 01 05	530
10 120 684 01 05	546
10 120 684 02 05	530
30 180 684 02 05	546
10 120 684 00 06	530
10 120 684 01 06	530
10 120 684 02 06	530
10 120 684 02 13	528
10 120 684 04 13	528
10 120 684 05 13	528
10 120 686 01 20	533
10 120 686 02 20	533
30 180 686 01 20	548
30 180 686 02 20	548
10 180 686 01 22	534
10 180 686 02 22	534
30 180 686 01 28	547
30 180 686 02 28	547
10 180 686 01 80	533
10 180 686 02 80	533
10 180 686 05 80	533
10 180 686 06 80	533
10 180 686 07 80	533
10 180 686 08 80	533
30 180 686 01 81	547
30 180 686 02 81	547
10 180 687 00 12	512
10 180 687 0012	776
10 186 687 00 37	531
	548
10 180 687 00 70	514
10 180 687 01 70	512
10 180 687 02 70	513
10 180 687 03 70	515
10 180 687 04 70	515
10 180 687 05 70	514
10 180 687 06 70	514
10 180 687 07 70	514
10 180 687 09 70	515
10 180 687 08 80	514
10 180 687 01 97	515
10 180 687 02 97	515
30 180 687 00 97	550
10 120 688 07 06	517
10 120 688 08 06	517
10 120 688 01 20	517
10 120 688 02 20	517
30 180 688 01 33	551
30 180 688 02 33	551
30 180 688 00 39	551
30 180 688 01 39	551
30 180 688 02 39	551
30 180 688 00 40	549
30 180 688 01 40	549
30 180 688 01 41	549
30 180 688 02 41	549
30 180 688 03 41	550
30 180 688 04 41	550
30 180 688 01 42	551
30 180 688 05 53	550
30 180 688 06 53	550
31 136 689 00 01	554
31 136 689 01 01	554
30 180 689 00 08	558
10 180 689 05 12	518
10 180 689 06 12	518
30 180 689 00 20	555
10 180 689 00 23	522
10 120 689 00 24	521
	557
10 186 689 00 33	520
	525
	555
30 180 689 00 33	556
30 180 689 01 35	553
10 180 689 02 39	522
30 180 689 03 67	549
30 180 689 04 67	549
10 180 689 00 70	519
30 180 689 01 70	554
30 180 689 08 71	558
30 180 689 09 71	558
30 180 689 10 71	558
30 180 689 00 72	557
30 180 689 01 79	556
30 180 689 02 79	556
30 180 689 03 79	556
30 180 689 04 79	554
30 180 689 05 79	556
30 180 689 06 79	556
30 180 689 07 79	556
30 180 689 08 79	554
30 180 689 00 81	556
10 180 689 06 83	524
10 180 689 07 83	524
10 180 689 08 83	519
10 180 689 09 83	519
10 180 689 01 85	517
10 180 689 02 85	518
10 180 689 03 85	518
10 180 689 04 85	518
10 180 689 01 96	520
Gruppe Group 69	
10 120 690 00 22	535
30 180 690 01 22	565
30 180 690 09 40	562
30 180 690 10 40	562
30 180 690 11 40	563
30 180 690 12 40	563
30 180 690 01 41	559
30 180 690 02 41	559
30 180 690 09 41	559
30 180 690 10 41	559
30 180 690 17 41	559
30 180 690 18 41	559
30 180 690 19 41	559

Teilnummern-Verzeichnis
Part Numbers Index

Teilnummer No. of spare part	Seite Page
30 180 690 20 41	559
30 180 690 25 41	563
30 180 690 26 41	563
30 180 690 01 42	563
30 180 690 02 42	563
30 180 690 01 43	564
30 180 690 02 43	564
30 180 690 03 43	564
30 180 690 04 43	564
30 180 690 05 43	565
30 180 690 06 43	565
30 180 690 07 43	564
30 180 690 08 43	564
30 180 690 09 43	565
30 180 690 10 43	565
30 180 690 11 43	565
30 180 690 12 43	566
30 180 690 01 48	561
30 180 690 02 48	561
30 180 690 03 48	561
30 180 690 04 48	561
30 180 690 05 48	563
30 180 690 06 48	563
30 180 690 07 48	561
30 180 690 08 48	561
10 180 690 00 49	534
30 180 690 00 49	563
10 180 690 00 50	536
10 180 690 01 50	536
30 180 690 01 50	566
30 180 690 02 50	566
10 120 690 00 51	703
10 120 690 05 52	699
10 120 690 06 52	697
10 120 690 09 52	697
10 120 690 13 52	699
10 180 690 03 52	697
10 180 690 04 52	697
10 180 690 06 52	698
10 180 690 07 52	697
30 180 690 00 52	714
30 180 690 01 52	714
30 180 690 01 53	559
30 180 690 02 53	559
30 180 690 03 53	559
30 180 690 04 53	559
180 690 00 56	573
30 180 690 00 56	573
30 180 690 01 70	567
30 180 690 02 70	568
30 180 690 03 70	567
30 180 690 04 70	568
30 180 690 11 70	567
30 180 690 12 70	568
30 180 690 15 70	567
30 180 690 16 70	568
10 180 690 00 71	537
	570
10 180 690 01 71	538
	571
30 180 690 00 81	571
30 180 690 03 81	569
30 180 690 04 81	570
30 180 690 05 81	569
30 180 690 06 81	570
30 180 690 01 83	572
30 180 690 02 83	572
30 180 690 03 83	573
30 180 690 04 83	573
30 180 694 03 12	562
30 180 694 03 33	561
30 180 694 04 33	561
30 180 694 11 33	561
30 180 694 12 33	561
10 120 694 01 61	535
10 120 694 02 61	535
10 180 694 01 75	535
10 180 694 02 75	535
30 180 694 00 82	568
30 180 694 01 82	568
30 180 694 03 82	568
30 180 694 04 82	568
30 180 694 05 82	568
30 180 694 06 82	568
10 120 695 01 35	536
10 120 695 02 35	536
10 120 695 05 35	536
10 120 695 06 35	536
10 180 695 03 35	536
10 180 695 04 35	536
10 180 695 07 35	536
10 180 695 08 35	536
30 180 695 01 35	567
30 180 695 02 35	567
30 180 695 03 35	567
30 180 695 04 35	567
10 120 695 00 40	537
10 120 695 01 86	703
10 120 696 01 01	537
30 180 696 01 01	566
10 120 696 01 02	537
30 180 696 01 02	566
10 120 696 01 03	537
	699
30 180 696 01 03	566
30 180 696 01 04	566
10 120 696 01 05	537
30 180 696 01 05	566
10 120 696 01 06	537
30 180 696 01 06	714
30 180 696 02 06	714
30 180 696 03 06	714
30 180 696 04 06	714
30 180 696 05 06	714
10 120 696 01 07	537
	699
10 180 698 01 01	538
10 180 698 02 01	539
10 180 698 11 01	538
10 180 698 12 01	539
10 180 698 13 01	538
10 180 698 14 01	539
30 180 698 03 01	574
30 180 698 04 01	574
30 180 698 05 01	574
30 180 698 00 41	574
10 180 698 00 80	538
30 180 698 00 80	571
10 180 698 01 81	537
10 180 698 02 81	537
Gruppe Group 71	
30 188 711 00 29	920
Gruppe Group 72	
10 180 720 09 02	575
10 180 720 10 02	575
10 180 720 11 02	575
10 180 720 12 02	575
10 180 720 15 02	575
10 180 720 16 02	575
10 180 720 17 02	575
10 180 720 18 02	575
10 180 720 19 02	575
10 180 720 20 02	575
10 180 720 21 02	575
10 180 720 22 02	575
30 180 720 01 02	607
30 180 720 02 02	607
30 180 720 03 02	607
30 180 720 04 02	607
30 180 720 05 02	607
30 180 720 06 02	607
30 180 720 07 02	607
30 180 720 08 02	607
30 180 720 09 02	607
30 180 720 10 02	607
30 180 720 11 02	607
30 180 720 12 02	607
30 180 720 13 02	607
30 180 720 14 02	607
30 180 720 15 02	607
30 180 720 16 02	607
10 180 720 07 04	602
	666
10 180 720 08 04	602
	666
10 180 720 09 04	602
	667
10 180 720 10 04	602
	667
30 180 720 03 04	633
30 180 720 04 04	633
30 180 720 05 04	633
30 180 720 06 04	633
10 180 720 07 05	575
10 180 720 08 05	575
30 180 720 03 05	607
30 180 720 04 05	607
10 180 720 01 14	591
10 180 720 02 14	591
10 180 720 11 14	591
10 180 720 12 14	591
30 180 720 01 14	620
30 180 720 02 14	620
30 180 720 03 14	620
30 180 720 04 14	620
120 720 01 16	590
180 720 00 16	618
10 120 720 03 16	590
10 120 720 04 16	590
30 180 720 00 16	618
30 180 720 01 16	618
10 180 720 03 17	595
10 180 720 04 17	595
30 180 720 01 17	625
30 180 720 02 17	626
30 180 720 03 17	626
30 180 720 04 17	626
10 180 720 01 18	598
10 180 720 02 18	598
30 180 720 00 18	626
30 180 720 10 18	627
30 180 720 11 18	626
180 720 01 29	622
180 720 02 29	623
30 180 720 01 30	631
30 180 720 02 30	631
180 720 09 35	581
180 720 10 35	581
180 720 11 35	581
	646
180 720 12 35	581
	646
10 180 720 05 35	580
10 180 720 06 35	581
10 180 720 07 35	580
10 180 720 08 35	580
10 180 720 19 35	579
10 180 720 20 35	579
10 180 720 21 35	579
10 180 720 22 35	579
30 180 720 15 35	580
	611
30 180 720 16 35	581
	611
30 180 720 17 35	580
	611
	646
30 180 720 18 35	580
	611
	646
30 180 720 19 35	581
	611
30 180 720 20 35	581
	611
30 180 720 21 35	611
30 180 720 22 35	611
10 120 720 01 37	578
10 120 720 02 37	578
30 180 720 01 37	610
30 180 720 02 37	610
10 120 720 01 38	578
10 120 720 02 38	578
30 180 720 00 41	628
120 720 01 43	575
120 720 02 43	575
121 720 01 43	609
121 720 02 43	609
10 120 720 01 43	575
10 120 720 02 43	575
40 121 720 01 43	609
40 121 720 02 43	609
10 180 720 03 45	598
30 180 720 01 45	627
30 180 720 02 45	627
30 180 720 03 45	627
30 180 720 04 45	627
10 180 720 05 51	599
10 180 720 06 51	599
10 180 720 07 51	599
10 180 720 08 51	599
10 180 720 09 51	599
10 180 720 10 51	599
	599
10 180 720 11 51	599
	599
10 180 720 12 51	599
30 180 720 03 51	634
30 180 720 04 51	634
120 720 01 55	592
120 720 02 55	592
10 180 720 01 55	591

10023

Teilnummer No. of spare part	Seite Page	Teilnummer No. of spare part	Seite Page	Teilnummer No. of spare part	Seite Page	Teilnummer No. of spare part	Seite Page	Teilnummer No. of spare part	Seite Page	Teilnummer No. of spare part	Seite Page
10 180 720 02 55	591	10 180 720 03 80	600	10 180 723 00 24	649	10 180 723 00 78	612	180 725 01 54	622	10 180 727 02 82	666
10 180 720 03 55	592	10 180 720 04 80	600	30 180 723 02 24	614	10 180 723 00 78	647	180 725 02 54	622	10 180 727 03 82	606
10 180 720 04 55	592	10 120 720 00 81	601	30 180 723 04 24	614	10 120 723 00 82	578	40 186 725 01 54	622	10 180 727 04 82	606
10 180 720 05 55	593	10 180 720 00 81	600	30 180 723 00 31	619	10 120 723 00 82	579	40 186 725 02 54	622	10 180 727 05 82	605
10 180 720 06 55	593	10 180 720 01 81	601	10 180 723 00 35	613	10 120 723 00 82	644	10 180 725 03 55	590	30 180 727 01 82	635
10 180 720 07 55	591	10 180 720 02 81	601	10 120 723 01 41	578	10 120 723 00 82	645	10 180 725 04 55	590	30 180 727 02 82	635
10 180 720 08 55	591	30 180 720 01 81	632	10 120 723 02 41	578	10 180 723 00 96	602	10 180 725 01 62	593	12 136 727 01 90	595
30 180 720 01 55	621	30 180 720 02 81	632	10 120 723 01 42	578	10 180 723 00 96	634	10 180 725 01 62	621	12 136 727 01 90	663
30 180 720 02 55	621	30 180 720 00 85	636	10 120 723 02 42	578	10 180 723 00 96	667	10 180 725 01 65	596	30 180 727 01 90	630
30 180 720 03 55	619	30 180 720 01 85	636	10 120 723 01 44	579	30 180 723 01 97	614	10 180 725 02 65	596	10 120 727 05 93	604
30 180 720 04 55	620	30 180 720 03 85	636	10 120 723 02 44	579	30 180 723 02 97	614	30 180 725 00 65	629	10 180 727 01 93	604
30 180 720 05 55	619	30 180 720 00 87	637	10 120 723 01 45	579	10 180 723 01 99	602	30 180 725 03 65	638	10 180 727 02 93	604
30 180 720 06 55	620	30 188 720 00 87	637	10 120 723 02 45	579	10 180 723 02 99	602	30 180 725 04 65	638	30 180 728 01 21	631
30 180 720 00 68	615	180 720 00 92	583	10 120 723 00 52	578	10 180 723 02 99	633	30 180 725 05 65	639	30 180 728 02 21	631
30 180 720 03 68	630	10 180 720 04 92	583		579	10 180 723 02 99	667	30 180 725 06 65	639	30 180 728 03 21	631
30 180 720 04 68	630	30 180 720 01 92	613		644	10 180 725 03 02	596	30 180 725 07 65	639	30 180 728 04 21	631
180 720 01 70	604	30 180 720 02 92	613		645	10 180 725 04 02	596	30 180 725 08 65	639	30 180 728 05 21	631
180 720 02 70	604	30 180 720 03 92	613	30 180 723 00 52	610	10 180 725 05 02	597	30 180 725 09 65	640	30 180 728 06 21	631
10 180 720 13 70	604	30 180 720 04 92	613	10 180 723 00 55	583	10 180 725 06 02	597	30 180 725 10 65	640	30 180 728 07 21	631
10 180 720 14 70	604	30 180 720 05 92	613		583	30 180 725 01 02	628	30 180 725 11 65	641	30 180 728 08 21	631
10 180 720 15 70	604	30 180 720 06 92	613		613	30 180 725 02 02	628	30 180 725 12 65	641	30 180 728 01 24	630
10 180 720 16 70	604	120 720 00 93	583		613	30 180 725 03 02	629	30 180 725 17 66	640	30 180 728 02 24	630
30 180 720 01 70	636	10 180 720 00 93	583		614	30 180 725 04 02	629	30 180 725 18 66	640	30 180 728 03 24	630
30 180 720 02 70	636	30 180 720 03 93	614		647	10 180 725 01 10	598	30 180 725 19 66	641	30 180 728 04 24	630
30 180 720 03 70	636	30 180 720 04 93	614		648	10 180 725 00 18	594	30 180 725 20 66	641	10 180 728 01 75	606
30 180 720 04 70	636	30 180 722 01 45	609	10 180 723 00 56	582	30 180 725 01 18	635	10 120 725 01 72	595	10 180 728 02 75	606
30 180 720 05 70	636	30 180 722 02 45	609		646	30 180 725 02 18	635	10 120 725 02 72	595	10 180 728 05 75	606
30 180 720 06 70	636	10 120 723 02 05	603	10 180 723 01 56	582	10 180 725 09 24	592	10 180 725 03 79	593	10 180 728 05 75	666
10 120 720 13 73	605		634		612	10 180 725 10 24	592	10 180 725 03 79	621	10 180 728 06 75	606
10 120 720 14 73	605		667		647	10 180 725 11 24	592	10 180 725 04 79	593	10 180 728 06 75	666
10 180 720 05 73	605	10 120 723 03 05	603	10 180 723 02 56	582	10 180 725 12 24	592	10 180 725 04 79	621		
10 180 720 06 73	605		634		612	30 180 725 01 24	621	10 120 725 00 80	598		
30 180 720 01 73	637		667		647	30 180 725 02 24	621	10 120 725 00 80	659	Gruppe 73	
30 180 720 02 73	637	10 120 723 04 05	603	30 180 723 01 61	614	30 180 725 03 24	621	10 180 725 03 80	594	Group 73	
30 180 720 03 73	637		634	30 180 723 00 71	610	30 180 725 04 24	621	10 180 725 04 80	594		
30 180 720 04 73	637		667		632	30 180 725 01 32	627	10 180 725 03 82	593		
30 180 720 05 73	637	30 180 723 00 10	607		633	30 180 725 02 32	627	10 180 725 04 82	593	10 180 730 05 02	643
30 180 720 06 73	637	180 723 00 11	611	40 121 723 00 71	610	180 725 00 48	628	10 180 725 00 84	594	10 180 730 06 02	643
120 720 01 78	603	30 180 723 00 11	611		632	10 180 725 03 48	592	10 180 727 07 76	605	10 180 730 09 02	643
120 720 02 78	603	30 180 723 01 11	611		633	10 180 725 05 48	592	10 186 727 00 80	605	10 180 730 10 02	643
10 120 720 01 78	603	30 180 723 02 11	614	10 120 723 02 74	588	10 180 725 06 48	592	10 186 727 00 80	638	10 180 730 03 05	643
10 120 720 02 78	603	30 180 723 01 12	609	10 120 723 02 74	653	30 180 725 03 48	623	10 186 727 00 81	637	10 180 730 04 05	643
10 120 720 03 78	603	10 120 723 01 24	583	10 180 723 00 76	602	30 180 725 04 48	623	10 180 727 00 82	605	10 180 730 03 07	643
10 120 720 04 78	603		614	10 180 723 00 76	634	31 120 725 00 48	623	10 180 727 01 82	605	10 180 730 04 07	643
30 180 720 01 78	634		649	10 180 723 00 76	667	40 121 725 00 48	628	10 180 727 01 82	666	120 730 01 16	654
30 180 720 02 78	634	10 180 723 00 24	583	10 180 723 00 78	582	30 180 725 03 53	622	10 180 727 02 82	606	10 120 730 03 16	654
						30 180 725 04 53	623				

Teilnummern-Verzeichnis
Part Numbers Index

Teilnummer No. of spare part	Seite Page
10 120 730 04 16	654
10 180 730 03 17	655
10 180 730 04 17	655
10 180 730 03 18	658
10 180 730 04 18	658
180 730 01 35	581
	646
180 730 02 35	581
	646
10 180 730 07 35	646
10 180 730 08 35	646
10 180 730 17 35	646
10 180 730 18 35	646
10 120 730 01 37	644
10 120 730 02 37	644
10 120 730 01 38	645
10 120 730 02 38	645
120 730 01 43	643
120 730 02 43	644
10 120 730 01 43	643
10 120 730 02 43	644
10 180 730 01 45	658
10 180 730 02 45	658
10 180 730 03 51	659
10 180 730 04 51	659
180 730 01 70	665
180 730 02 70	665
10 180 730 11 70	664
10 180 730 12 70	664
10 180 730 13 70	664
10 180 730 14 70	664
10 180 730 09 73	665
10 180 730 10 73	665
10 180 730 13 73	665
10 180 730 14 73	665
180 730 01 78	663
180 730 02 78	663
10 180 730 03 78	663
10 180 730 04 78	663
10 180 730 03 80	660
10 180 730 04 80	660
10 180 730 03 81	660
10 180 730 07 81	662
10 180 730 08 81	662
10 180 730 03 82	661
10 180 730 04 82	661
180 730 00 92	647
10 180 730 05 92	647
10 180 730 05 93	648
10 180 730 06 93	648
10 180 730 07 93	648
10 180 730 08 93	648
10 180 733 00 13	648
10 180 733 00 18	648
10 120 733 01 41	644
10 120 733 02 41	644
10 120 733 01 42	644
10 120 733 02 42	644
10 120 733 01 44	645
10 120 733 02 44	645
10 120 733 01 45	645
10 120 733 02 45	645
10 180 735 03 02	657
10 180 735 04 02	657
10 180 735 05 02	657
10 180 735 06 02	657
10 180 735 01 09	654
10 180 735 03 10	658
10 180 735 01 18	656
10 180 735 01 24	655
10 180 735 02 24	655
10 180 735 01 55	654
10 180 735 02 55	654
10 180 735 01 57	655
10 180 735 02 57	655
10 180 735 01 65	596
	656
10 180 735 02 65	596
	656
10 120 737 01 30	663
10 120 737 02 30	663
10 120 737 09 30	663
10 120 737 10 30	663
10 180 737 01 82	665
10 120 737 03 93	664
10 120 737 04 93	664
10 180 737 00 93	664
10 180 737 01 93	664
10 180 737 02 93	664
10 180 738 03 31	661
10 180 738 02 75	666
Gruppe Group 75	
10 120 750 01 23	669
120 750 00 75	669
180 750 00 75	669
10 120 750 00 75	669
10 120 750 03 75	669
10 120 750 07 75	669
10 120 750 09 75	669
10 120 750 10 75	669
30 180 750 01 75	669
30 180 750 02 75	669
30 180 750 03 75	669
30 180 750 04 75	669
120 750 00 77	672
10 120 750 00 77	672
30 180 750 01 77	672
10 120 750 00 79	673
30 180 750 00 79	673
10 120 750 00 84	671
120 760 00 85	670
10 120 750 01 85	670
10 120 750 04 87	669
30 180 750 01 87	669
30 180 757 01 11	673
30 180 757 02 11	673
30 180 757 03 11	673
10 180 758 00 02	673
120 758 00 03	671
10 120 758 00 03	671
120 758 00 15	669
120 758 01 15	670
10 120 758 00 15	669
10 120 758 02 15	670
10 120 758 01 27	670
120 758 00 90	671
10 120 758 03 90	671
10 180 758 00 90	674
Gruppe Group 76	
10 120 760 03 10	675
10 120 760 04 10	675
10 120 760 05 19	675
10 120 760 06 19	675
10 180 760 05 19	675
10 180 760 06 19	675
10 180 760 01 61	589
10 180 760 02 61	589
10 180 760 05 61	589
	649
10 180 760 06 61	589
	649
30 180 760 01 61	615
30 180 760 02 61	615
10 180 760 00 81	590
10 180 760 01 81	590
	615
	649
10 120 761 01 36	485
10 120 761 02 36	485
10 180 766 03 01	585
10 180 766 04 01	585
10 180 766 05 01	585
10 180 766 06 01	585
10 180 766 07 01	585
10 180 766 08 01	585
30 180 766 01 01	616
30 180 766 02 01	616
30 180 766 03 01	616
30 180 766 04 01	616
10 180 766 03 02	587
	650
10 180 766 04 02	587
	652
10 180 766 05 02	650
10 180 766 06 02	652
10 120 766 00 05	589
	618
	653
10 120 766 03 05	589
	618
	653
10 120 766 04 05	589
	618
	653
000 766 03 06	587
	617
	801
10 120 766 02 10	618
10 120 766 00 11	618
120 766 00 15	586
	587
	617
	651
	652
10 120 766 01 15	586
	587
	617
	649
10 180 766 00 15	589
	649
30 180 766 00 20	609
10 180 766 00 22	587
	588
	617
	649
	651
	653
10 180 766 04 26	588
	651
	652
10 180 766 06 26	586
10 180 766 08 26	651
	652
30 180 766 01 26	586
	617
30 180 766 02 26	617
10 180 766 01 27	585
	587
	616
	650
10 180 766 02 27	585
	587
	616
	652
10 180 766 03 27	616
10 180 766 04 27	616
10 180 766 00 29	586
	588
	617
	651
110 766 00 31	586
	588
	651
	652
120 766 02 31	588
	651
120 766 02 31	652
10 180 766 01 31	586
	588
10 120 766 02 31	586
30 180 766 01 31	617
000 766 00 35	583
	647
000 766 01 35	583
	613
	647
000 766 00 56	612
000 766 01 56	612
000 766 02 56	612
10 120 766 02 58	584
	650
000 766 00 78	582
	612
000 766 01 99	582
	613
	647
10 180 766 00 99	586
	588
	617
	651
	652
10 180 766 01 99	586
	588
	617
	651
	653
10 120 768 02 02	597
	629
	658
12 136 768 00 03	598
	630
	658
000 768 01 05	596
	657
000 768 04 05	597
	657
12 136 768 00 15	598
	630
	658

Teilnummern-Verzeichnis
Part Numbers Index

Teilnummer No. of spare part	Seite Page
Gruppe 77 Group 77	
30 180 770 00 02	679
30 180 770 00 04	679
30 180 770 02 09	680
30 180 770 00 12	679
30 180 770 01 19	681
30 180 770 02 19	681
30 180 770 01 22	679
30 180 770 02 22	679
30 180 770 01 26	685
30 180 770 02 26	685
30 180 770 03 26	685
30 180 770 04 26	685
30 180 770 00 27	685
30 180 770 00 36	680
30 180 770 00 37	681
30 180 770 00 38	680
30 180 770 00 39	679
30 180 770 01 39	684
30 180 770 02 39	684
30 180 770 00 40	682
30 180 770 01 40	681
30 180 770 02 40	681
30 180 770 00 46	692
30 180 770 00 57	683
30 180 770 01 61	682
30 180 770 02 61	682
30 180 770 00 63	692
30 180 770 00 65	686
30 180 770 00 66	686
30 180 770 00 80	687
30 188 770 00 82	688
30 180 770 00 83	692
30 180 770 01 83	693
30 180 770 02 83	693
30 180 770 06 83	695
30 180 770 01 84	690
30 180 770 02 84	690
30 180 770 03 84	690
30 180 770 00 85	689
30 180 770 00 92	682
30 180 772 00 12	683
30 180 772 01 12	683
30 180 772 02 12	684
30 180 772 03 12	684
30 180 772 03 80	684
30 180 772 04 80	684
30 180 772 01 98	684
30 180 772 02 98	684
30 180 774 01 35	682
30 180 776 00 14	686
31 136 776 01 22	685
31 136 776 02 22	685
31 136 776 01 97	685
30 180 770 00 10	688
00 180 770 00 40	688
30 180 778 00 76	689
30 180 779 00 05	694
30 180 779 00 19	691
30 180 779 01 19	693
	693
30 180 779 01 20	690
30 180 779 02 20	690
30 180 779 03 20	690
30 180 779 04 20	690
30 180 779 00 21	691
30 180 779 00 29	691
30 180 779 00 35	694
30 180 779 01 35	694
30 136 779 00 36	682
30 180 779 03 58	695
30 180 779 04 58	695
30 180 779 01 64	692
30 180 779 01 73	694
Gruppe 78 Group 78	
10 180 780 02 01	703
10 180 780 03 01	703
10 120 780 03 17	697
10 120 780 04 17	697
10 180 780 01 17	698
10 180 780 02 17	698
10 180 780 02 20	703
10 180 780 03 20	703
180 780 01 21	709
30 180 780 00 21	708
110 780 01 26	709
10 180 780 00 40	703
30 180 780 00 40	709
30 180 780 00 56	708
10 120 780 01 98	697
120 781 00 13	701
10 120 781 00 13	701
10 120 781 02 14	704
10 120 781 03 14	703
10 120 781 04 14	703
10 180 781 02 17	701
	705
10 120 781 00 20	699
12 136 781 00 20	699
10 120 781 03 21	700
10 120 781 04 21	700
12 136 781 01 21	700
12 136 781 02 21	700
120 781 01 22	702
120 781 02 22	702
10 120 781 01 22	702
10 120 781 02 22	702
10 120 781 05 23	704
10 180 781 01 24	705
10 120 781 02 25	705
10 120 781 03 25	705
10 120 781 00 27	700
10 120 781 01 27	700
10 187 781 01 29	699
10 187 781 02 29	699
000 781 00 30	705
	873
000 781 01 30	706
000 781 00 66	704
110 782 00 11	713
110 782 01 11	713
110 782 02 11	713
30 180 782 00 13	712
189 782 00 24	706
30 180 782 00 24	706
30 180 782 01 24	707
30 180 782 02 24	707
180 782 01 25	701
180 782 02 25	701
10 180 782 01 25	701
10 180 782 02 25	701
180 782 01 26	712
180 782 02 26	712
30 180 782 01 26	712
30 180 782 02 26	712
110 782 00 28	713
180 782 00 28	710
180 782 01 28	711
180 782 02 28	711
189 782 00 28	710
189 782 01 28	711
189 782 02 28	711
110 782 01 35	709
110 782 02 35	709
189 782 01 98	707
110 783 03 15	710
110 783 04 15	709
189 783 00 15	710
10 120 783 00 15	705
000 783 03 34	704
189 783 00 34	710
110 783 00 60	710
10 189 783 00 60	709
110 783 00 84	710
10 120 783 01 84	704
10 120 783 00 85	705
12 136 783 00 86	705
120 783 00 97	705
10 120 783 00 97	705
10 120 784 01 20	704
10 180 784 07 60	698
10 180 784 08 60	698
Gruppe 81 Group 81	
10 180 810 00 09	718
40 186 810 00 09	715
180 810 01 10	724
180 810 02 10	724
180 810 05 10	723
180 810 06 10	723
180 810 09 10	723
180 810 10 10	723
10 120 810 05 10	720
10 180 810 01 10	720
10 180 810 02 10	720
10 180 810 09 10	721
10 180 810 10 10	721
30 180 810 01 10	721
30 180 810 02 10	721
30 180 810 03 10	721
30 180 810 04 10	721
30 180 810 07 10	724
30 180 810 08 10	724
30 180 810 13 10	723
30 180 810 14 10	723
30 180 810 17 10	723
30 180 810 18 10	723
10 186 810 01 12	722
10 186 810 02 12	722
10 180 810 00 16	718
	718
10 180 810 04 16	718
10 180 810 99 16	718
30 180 810 00 16	718
30 180 810 04 16	718
30 180 810 98 16	718
30 180 810 99 16	718
180 810 00 17	715
180 810 01 17	715
10 180 810 01 17	715
30 180 810 00 17	715
30 180 810 00 29	725
30 180 810 01 29	726
10 180 810 01 30	726
10 180 810 04 30	725
10 180 810 05 30	725
30 180 810 00 30	726
30 180 810 01 30	726
30 180 810 02 30	725
180 810 00 38	715
180 810 01 38	717
10 180 810 07 51	726
10 180 810 08 51	727
10 189 810 00 51	727
30 180 810 00 57	727
30 180 810 01 57	727
10 180 810 01 62	727
10 180 810 00 67	727
180 811 00 11	717
180 811 01 11	717
10 180 811 00 11	719
10 180 811 02 11	720
30 180 811 00 11	720
10 186 811 03 15	722
10 191 811 00 15	721
30 180 811 00 18	717
10 120 811 01 25	715
10 180 811 01 25	719
10 180 811 02 25	719
30 180 811 00 25	717
30 180 811 01 25	719
30 180 811 02 25	719
180 811 01 41	724
180 811 02 41	724
10 120 811 00 41	720
30 180 811 00 41	724
30 180 811 02 41	724
10 186 811 01 42	722
10 191 811 00 42	721
10 180 811 00 43	722
10 180 811 00 51	722
10 120 811 00 52	721
10 186 811 00 60	722
10 180 811 00 61	722
000 811 02 62	719
180 811 00 63	724
000 811 01 65	719
10 180 811 01 66	718
10 186 811 00 66	722
000 811 00 68	715
000 811 01 82	719
180 811 00 96	724
180 811 01 96	725
180 811 02 96	725
10 180 811 00 96	719
10 180 811 02 96	719
30 180 811 00 96	719
30 180 811 04 96	719
40 186 811 01 96	723
10 189 813 01 02	659
10 180 813 01 03	726
12 136 813 01 04	726
10 180 813 00 05	725
10 180 815 00 43	727
10 180 817 02 14	522
10 180 817 02 14	558
111 817 01 15	728
10 180 817 01 15	728
10 180 817 05 15	728

Teilnummern-Verzeichnis
Part Numbers Index

Teilnummer No. of spare part	Seite Page
Gruppe 82 / Group 82	
10 180 820 01 12	729
10 180 820 02 12	729
40 121 820 00 13	732
10 180 820 01 20	733
10 180 820 02 20	733
10 180 820 01 22	759
10 180 820 02 22	759
10 180 820 03 22	759
30 180 820 01 22	762
30 180 820 02 22	762
30 180 820 03 22	762
30 180 820 04 22	762
30 180 820 05 22	762
10 120 820 10 43	737
10 120 820 16 43	737
10 120 820 18 43	737
10 120 820 20 43	737
30 180 820 01 43	737
30 180 820 02 43	737
10 180 820 01 62	742
10 186 820 01 62	740
10 180 820 00 59	759
10 120 820 01 62	754
10 120 820 02 62	754
10 120 820 03 62	754
10 120 820 04 62	754
10 120 820 01 63	754
10 120 820 02 63	754
10 180 820 03 64	759
10 180 820 04 64	759
10 180 820 06 64	759
30 180 820 01 64	760
30 180 820 02 64	760
30 180 820 03 64	761
10 120 820 00 66	755
10 180 820 01 71	760
10 180 820 02 71	760
30 180 820 00 71	761
30 180 820 01 71	761
30 180 820 02 71	761
10 186 820 00 84	755
30 180 820 00 91	741
10 120 820 00 97	756
10 186 821 00 35	732
000 821 13 51	740
000 821 02 52	741
	742
10 120 821 00 86	740
10 180 822 00 25	734
10 180 822 01 27	733
10 180 822 02 27	733
10 180 822 00 98	733
10 180 824 00 01	735
10 180 824 01 01	735
11 120 824 01 01	735
11 120 824 03 01	735
30 180 824 00 01	735
40 121 824 00 01	735
10 120 824 03 05	738
10 120 824 05 06	737
30 180 824 00 06	738
30 180 824 02 06	738
10 120 824 11 07	737
10 120 824 12 07	737
10 120 824 15 07	737
10 120 824 02 10	736
10 120 824 05 10	736
10 120 824 05 11	737
10 120 824 01 23	736
10 120 824 00 26	738
30 180 824 00 26	738
000 824 00 27	739
000 824 01 27	739
10 120 824 02 28	738
30 180 824 00 28	738
000 824 04 75	736
10 186 824 00 97	738
10 120 824 00 98	738
30 180 824 00 98	738
40 121 824 01 98	736
40 121 824 02 98	736
31 136 824 03 99	738
31 136 825 00 02	742
10 180 825 01 09	742
10 186 825 00 10	740
31 136 825 00 10	743
10 180 825 01 11	742
11 120 825 04 51	743
000 825 02 52	743
000 825 09 53	743
10 186 825 00 89	740
10 120 825 00 96	741
10 180 826 00 19	766
10 120 826 01 24	758
10 120 826 03 35	824
120 826 00 40	824
10 120 826 01 40	824
30 180 826 00 40	761
30 180 826 00 58	761
30 180 826 01 58	762
30 180 826 03 58	761
10 120 826 00 66	755
10 120 826 01 66	755
10 120 826 02 66	755
10 186 826 00 68	755
10 186 826 00 69	755
10 186 826 01 69	755
10 180 826 00 71	760
10 120 826 00 76	757
10 186 826 00 91	755
10 120 826 05 97	756
10 180 826 04 97	760
10 180 826 05 97	760
10 180 826 06 97	756
Gruppe 83 / Group 83	
10 180 830 00 08	771
11 120 830 02 08	771
10 120 830 01 15	780
10 180 830 01 15	780
10 180 830 02 15	780
10 180 830 00 16	780
10 180 830 01 16	780
10 180 830 00 18	774
10 180 830 04 18	774
10 120 830 01 19	477
10 120 830 02 19	477
30 180 830 01 19	779
30 180 830 02 19	779
10 120 830 00 20	773
10 180 830 00 21	771
10 180 830 01 21	771
	771
10 120 830 01 29	774
10 180 830 03 33	783
10 180 830 04 33	784
30 180 830 03 33	783
30 180 830 04 33	784
10 180 830 00 36	785
10 120 830 05 42	777
10 180 830 00 42	773
120 830 00 50	776
10 120 830 00 50	776
10 180 830 05 50	782
10 180 830 06 50	781
10 180 830 07 50	781
10 180 830 08 50	781
10 180 830 09 50	781
10 180 830 10 50	781
30 180 830 00 50	781
10 180 830 05 54	778
10 180 830 06 54	778
10 180 830 00 56	773
10 180 830 01 56	773
10 180 830 07 62	772
10 180 830 08 62	772
10 120 830 00 68	781
10 120 830 00 68	782
10 120 830 01 68	782
10 180 830 03 89	519
	787
10 180 830 04 89	519
	787
10 180 831 03 14	772
10 180 831 04 14	772
10 180 831 00 15	778
10 186 831 02 24	778
10 120 831 00 26	779
10 120 831 00 32	778
10 120 831 00 34	777
10 186 831 00 34	778
10 180 831 00 43	773
10 180 831 00 82	773
10 120 831 01 88	778
10 120 831 02 88	779
10 120 831 03 88	779
10 180 831 01 88	771
30 180 831 01 88	779
30 180 831 02 88	779
30 180 831 03 88	779
12 136 831 00 89	785
10 120 831 01 93	775
10 120 831 00 94	782
10 120 831 01 94	782
10 180 831 00 97	783
10 180 831 01 97	783
	783
10 180 831 01 99	773
30 180 831 00 99	781
120 833 01 14	784
120 833 02 14	784
10 180 833 01 31	776
10 180 833 02 31	776
10 180 833 03 31	785
10 180 833 04 31	786
30 180 833 01 31	776
30 180 833 02 31	776
30 180 833 03 31	785
30 180 833 04 31	786
40 121 833 03 31	776
	785
40 121 833 04 31	776
	786
10 180 833 00 91	785
10 120 835 05 01	775
10 120 835 06 01	775
120 835 01 20	775
120 835 02 20	775
10 120 835 01 28	772
10 180 835 00 28	772
000 835 01 75	772
10 120 835 01 85	772
10 120 835 00 92	776
000 835 00 98	775
Gruppe 86 / Group 86	
120 860 00 14	767
10 180 860 01 14	767
000 869 01 14	767
120 869 01 14	768
10 180 869 00 14	768
10 180 869 04 14	768
30 180 869 02 14	768
000 869 07 20	767
000 869 08 20	767
000 869 09 20	767
000 869 04 21	768
000 869 06 21	768
000 869 06 47	768
Gruppe 88 / Group 88	
10 180 880 02 11	835
10 180 880 00 14	818
10 180 880 11 18	790
10 180 880 12 18	790
10 180 880 15 18	790
10 180 880 16 18	790
30 180 880 01 18	790
30 180 880 02 18	790
30 180 880 07 18	790
30 180 880 08 18	790
10 180 880 01 22	798
10 180 880 04 22	798
10 180 880 05 22	798
10 180 880 07 22	798
10 120 880 00 25	799
30 180 880 00 25	799
10 180 880 03 29	833
10 180 880 04 29	833
10 180 880 05 31	806
10 180 880 06 31	806
30 180 880 01 31	806
30 180 880 02 31	806
10 180 880 00 38	804
10 105 880 00 40	809
10 180 880 01 40	809
10 180 880 01 42	819
10 180 880 02 42	819
10 180 880 03 42	825
10 180 880 04 42	825
30 180 880 00 42	825
10 120 880 03 43	811
10 120 880 04 43	811
10 180 880 00 43	811
10 180 880 02 43	811
30 180 880 01 43	811

Teilnummer No. of spare part	Seite Page
30 180 880 02 43	811
30 180 880 04 43	811
10 120 880 01 48	824
10 120 880 02 48	824
10 180 880 03 48	825
10 180 880 04 48	825
30 180 880 01 48	824
30 180 880 02 48	825
10 180 880 01 55	817
10 180 880 02 55	818
10 180 880 05 55	823
10 180 880 07 55	817
10 180 880 08 55	818
10 180 880 09 55	823
10 180 880 10 55	824
10 180 880 15 55	823
10 180 880 16 55	824
10 180 880 17 55	818
10 180 880 18 55	818
30 180 880 03 55	823
30 180 880 04 55	824
30 180 880 07 55	817
30 180 880 08 55	818
30 180 880 09 55	824
30 180 880 10 55	824
10 180 880 04 57	833
30 180 880 00 57	833
10 180 880 02 59	837
10 120 880 02 60	836
10 180 880 01 60	836
10 180 880 06 64	838
10 180 880 01 72	816
10 180 880 02 72	816
10 180 880 03 72	822
10 180 880 04 72	822
10 180 880 05 72	822
10 180 880 06 72	823
10 180 880 07 72	816
10 180 880 08 72	816
30 180 880 03 72	822
30 180 880 04 72	823
30 180 880 05 72	816
30 180 880 06 72	816
10 180 880 00 73	816
10 180 880 01 73	816
30 180 880 01 73	822
10 180 880 03 83	840

Teilnummer No. of spare part	Seite Page
10 180 880 00 85	842
10 180 880 03 86	841
10 180 880 00 88	840
10 180 880 01 94	794
10 180 880 02 94	794
10 180 880 03 94	796
10 180 880 04 94	796
30 180 880 01 94	795
30 180 880 02 94	795
30 180 880 09 94	796
30 180 880 10 94	796
10 180 880 07 95	802
10 180 880 08 95	802
30 180 880 11 95	805
30 180 880 12 95	805
10 120 880 00 98	801
10 120 881 00 13	793
30 180 881 03 44	797
30 180 881 04 44	797
30 180 881 05 44	797
30 180 881 06 44	797
10 120 881 04 94	791
10 120 881 13 94	792
10 120 881 14 94	792
10 180 881 01 94	791
10 180 881 02 94	791
30 180 881 00 94	791
10 120 882 00 18	790
30 180 882 00 18	801
30 180 882 01 43	801
30 180 882 02 43	803
30 180 882 05 43	803
30 180 882 06 43	803
10 120 882 05 94	800
10 120 882 06 94	800
10 120 882 07 94	800
10 120 882 08 94	800
10 120 882 09 94	800
10 120 882 10 94	800
10 180 882 00 94	800
10 120 883 01 18	809
10 120 883 02 18	809
10 180 883 01 51	804
10 120 883 02 91	793
10 120 883 06 91	807
10 120 883 07 91	792

Teilnummer No. of spare part	Seite Page
10 120 883 07 91	807
10 120 883 08 91	792
	807
10 120 883 09 91	793
10 120 883 10 91	793
30 180 883 00 91	794
30 180 883 01 91	808
30 180 883 02 91	808
30 180 883 03 91	794
30 180 883 04 91	794
10 120 883 00 92	806
10 120 883 01 93	808
10 120 883 02 93	808
10 180 884 01 22	809
10 180 884 02 22	809
10 180 884 03 22	809
10 180 884 04 22	809
10 120 884 03 35	811
10 120 884 04 35	811
10 180 884 01 35	812
10 180 884 05 35	813
10 180 884 00 94	810
10 120 884 00 98	812
10 180 885 00 02	822
10 180 885 02 08	816
10 180 885 00 33	818
10 180 885 03 40	819
10 180 885 04 40	819
10 180 885 00 43	819
10 180 885 01 43	826
10 180 885 01 44	824
10 180 885 02 44	825
10 120 885 02 80	829
10 186 885 03 80	821
	830
30 180 885 00 90	829
10 120 885 02 82	829
180 885 00 92	821
180 885 01 92	828
180 885 02 92	828
180 885 03 92	828
10 180 885 00 92	821
	828
10 180 885 01 92	828
10 180 885 02 92	828
30 180 885 00 92	828
10 180 885 00 93	821

Teilnummer No. of spare part	Seite Page
10 180 885 01 93	828
	828
	828
10 180 385 00 95	817
10 120 885 01 96	827
10 120 885 00 97	829
10 120 887 00 49	834
	836
10 120 887 01 49	834
10 120 887 00 56	835
10 120 887 01 56	835
10 120 887 04 58	834
	836
10 120 887 05 58	834
10 120 887 00 78	834
	836
10 120 887 01 78	834
10 120 887 02 78	834
10 180 887 01 79	833
10 180 887 02 79	833
10 180 887 03 93	840
10 180 887 00 94	834
	836
10 120 887 01 94	834
10 180 888 00 09	841
10 180 888 01 09	841
10 180 888 00 12	841
10 180 888 00 13	841
10 180 888 01 17	841
10 180 888 02 17	841
10 180 888 02 21	842
10 180 888 10 22	843
10 180 888 11 22	843
10 120 888 00 34	843
10 120 888 02 34	842
10 180 888 00 34	841
10 180 888 00 71	538
	571
	573
	601
	662
	796
	802
10 180 888 00 97	841
10 180 888 01 97	842
10 180 888 01 98	841

Teilnummer No. of spare part	Seite Page
Gruppe 89 / Group 89	
10 120 890 00 10	456
	488
	677
10 120 890 01 10	677
10 120 890 01 31	484
10 120 890 02 31	484
10 120 890 00 92	485
	676
10 120 899 00 21	676
110 899 00 97	676
10 120 899 00 97	676
	836
	834
Gruppe 91 / Group 91	
	840
	834
180 910 00 01	899
180 910 01 01	865
180 910 02 01	865
180 910 05 01	863
180 910 06 01	863
180 910 15 01	865
180 910 16 01	865
10 180 910 25 01	845
10 180 910 26 01	845
10 180 910 27 01	887
10 180 910 30 01	887
10 180 910 41 01	845
10 180 910 42 01	845
10 180 910 45 01	845
10 180 910 46 01	845
30 180 910 00 01	899
30 180 910 03 01	863
30 180 910 04 01	863
30 180 910 09 01	863
30 180 910 10 01	863
180 910 01 02	876
180 910 02 02	876
180 910 03 02	876
180 910 04 02	876
180 910 05 02	876
180 910 06 02	876

Teilnummer No. of spare part	Seite Page
10 [illegible] 910 01 02	854
10 [illegible] 910 02 02	854
10 [illegible] 910 05 02	894
10 1[illegible] 910 07 02	854
10 1[illegible] 910 08 02	854
30 1[illegible] 910 01 02	876
30 1[illegible] 910 02 02	876
30 1[illegible] 910 03 02	906
30 1[illegible] 910 05 02	876
30 180 910 06 02	876
110 910 27 05	849
	869
110 910 28 05	849
	869
10 120 10 08 05	888
10 120 10 09 05	889
10 120 10 10 05	889
10 120 10 14 05	892
	904
10 120 90 15 05	892
	904
10 120 90 16 05	892
	904
10 120 90 17 05	849
	869
10 120 90 18 06	849
	869
10 120 90 19 05	888
	901
10 120 90 20 05	889
	901
10 120 90 21 05	889
	901
30 180 910 01 05	904
30 180 910 02 05	904
180 910 01 06	877
180 910 02 06	877
180 910 03 06	877
180 910 04 06	877
10 180 910 01 06	855
10 180 910 02 06	855
10 180 910 03 06	894
10 180 910 04 06	894
10 180 910 05 06	855
10 180 910 06 06	855
30 180 910 01 06	877
30 180 910 02 06	877